2/3-1 НАСЛОВНА СТРАНА

2/3 ПРОЈЕКАТ САОБРАЋАЈНИЦА - ПРОЈЕКАТ ДРУМСКИХ САОБРАЋАЈНИЦА

Инвеститор:	„Инфраструктура Железнице Србије“ а.д. Немањина 6/4, Београд
Објекат:	Модернизација, реконструкција и изградња пруге Београд - Суботица државна граница (Келебија), деоница пруге Нови Сад - Суботица - државна граница (Келебија), у Новом Саду, Кисачу, Степановићеву, Змајеву, Врбасу, Ловћенцу, Малом Иђошу, Бачкој Тополи, Жеднику, Наумовићеву и Суботици, К.О. Нови Сад I, К.О. Нови Сад IV, К.О. Кисач,, К.О. Руменка, К.О. Степановићево, К.О. Ченеј, К.О. Бачко Добро Поље, К.О. Врбас, К.О. Врбас - град, К.О. Змајево, К.О. Куцура, К.О. Ловћенац, К.О. Мали Иђош, К.О. Фекетић, К.О. Бачка Топола, К.О. Бачка Топола - Град, К.О. Мали Београд, К.О. Биково, К.О. Доњи Град, К.О. Жедник, К.О. Нови Град, К.О. Палић, К.О. Стари Град, на катастарским парцелама према списку приложеном у Главној свесци
Врста техничке документације:	**Идејно решење**
Назив и ознака дела пројекта:	**2/3 Пројекат саобраћајница - Пројекат друмских саобраћајница**
За грађење / извођење радова:	Нова градња и реконструкција
Печат и потпис:	Пројектант: Саобраћајни институт ЦИП, д.о.о Немањина 6/ IV,Београд Генерални директор: Милутин Игњатовић, дипл. инж. Milutin Ignjatović 226692666-0104943710139 Digitally signed by Milutin Ignjatović 226692666-0104943710139 Date: 2019.12.09 08:21:11 +01'00'
Печат и потпис:	Одговорни пројектант: Дејан Радојчић, дипл.инж. грађ. лиценца бр.315 I138 09 Dejan Radojčić 1591147191-2908977774127 Digitally signed by Dejan Radojčić 1591147191-2908977774127 Date: 2019.12.09 08:12:24 +01'00'
Број дела пројекта:	2017-728 -САО-2/3
Место и датум:	Београд, септембар 2019.

2/3-2 САДРЖАЈ ПРОЈЕКТА САОБРАЋАЈНИЦА - ПРОЈЕКТА ДРУМСКИХ САОБРАЋАЈНИЦА

2/3-1	Насловна страна
2/3-2	Садржај
2/3-3	Решење о одређивању одговорног пројектанта
2/3-4	Изјава одговорног пројектанта
2/3-5	Текстуална документација
2/3-6	Нумеричка документација
2/3-7	Графичка документација
Ц.1.1, Ц1.2, Ц1.3	Прегледна карта, Р=1:20 000
2.	**2.1 Денивелација атарског пута – надвожњак на km 84+809.19 пруге,** **2.2 Приступни пут службеном месту Руменка,** **2.3 Приступни пут службеном месту Сајлово од km 80+475 до km 80+637.65**
Ц.2.1.1	Ситуациони план, Р=1:500
Ц.2.1.2	Подужни профил, Р= 1:100/1000
Ц.2.1.3	Нормални попречни профили, Р=1:50
Ц.2.2.1.1	Ситуациони план, Р=1:500
Ц.2.2.1.2	Ситуациони план, Р=1:500
Ц.2.2.2	Подужни профил, Р= 1:100/1000
Ц.2.2.3	Нормални попречни профил, Р=1:50
Ц.2.3.1	Ситуациони план, Р=1:1000
Ц.2.3.2	Подужни профил, Р= 1:100/1000
Ц.2.3.3	Нормални попречни профил, Р=1:50
3.	**3.1 Денивелација локалног пута - надвожњак на km 89+315.15 пруге,** **3.2 Денивелација пешачко-бициклистичке стазе - потходник на км 89+984.34 пруге**
Ц.3.1.1	Ситуациони план, Р=1:1000
Ц.3.1.2	Подужни профил, Р= 1:100/1000
Ц.3.1.3	Нормални попречни профили, Р=1:50
Ц.3.2.1	Ситуациони план, Р=1:500
Ц.3.2.2	Подужни профил, Р= 1:100/1000
Ц.3.2.3	Нормални попречни профил, Р=1:50

4.	**Денивелација атарског пута - надвожњак на km 92+768.08 пруге**
Ц.4.1	Ситуациони план, Р=1:1000
Ц.4.2	Подужни профили, Р= 1:100/1000
Ц.4.3	Нормални попречни профили, Р=1:50
5.	**Денивелација локалног пута – надвожњак на км 95+739.56 пруге**
Ц.5.1	Ситуациони план, Р=1:500
Ц.5.2	Подужни профил, Р= 1:100/1000
Ц.5.3	Нормални попречни профили, Р=1:50
6.	**Денивелација државног пута IIА реда бр.113 – надвожњак на км 98+149.45 пруге**
Ц.6.1	Ситуациони план, Р=1:1000
Ц.6.2	Подужни профил, Р= 1:100/1000
Ц.6.3	Нормални попречни профили, Р=1:50
7.	**Денивелација атарског пута - надвожњак на km 101+132.33 пруге**
Ц.7.1	Ситуациони план, Р=1:1000
Ц.7.2	Подужни профил, Р= 1:100/1000
Ц.7.3	Нормални попречни профили, Р=1:50
8.	**8.1 Денивелација државног пута IIА реда бр.112 – надвожњак на км 102+309.98 пруге ,** **8.2 Девијација општинског пута Куцура – Змајево**
Ц.8.1.1	Ситуациони план, Р=1:1000
Ц.8.1.2	Подужни профил, Р= 1:100/1000
Ц.8.1.3	Нормални попречни профили, Р=1:50
Ц.8.2.1	Ситуациони план, Р=1:1000
Ц.8.2.2	Подужни профил, Р= 1:100/1000
Ц.8.2.3	Нормални попречни профили, Р=1:50
9.	**Денивелација атарског пута - надвожњак на km 105+797.12 пруге**
Ц.9.1	Ситуациони план, Р=1:1000
Ц.9.2	Подужни профил, Р= 1:100/1000
Ц.9.3	Нормални попречни профили, Р=1:50
10.	**10.1 Денивелација атарског пута - надвожњак на km 108+115.69 пруге,** **10.2 Приступни пут ТК објекту**

Ц.10.1.1	Ситуациони план, Р=1:500
Ц.10.1.2	Подужни профил, Р= 1:100/1000
Ц.10.1.3	Нормални попречни профили, Р=1:50
Ц.10.2.1	Ситуациони план, подужни и нормални профил Р=1:500, 1:100/1000, 1:50
11.	**11.1 Денивелација државног пута IIб реда бр.305 - подвожњак на km 113+327.64 пруге, 11.2 Приступни пут станици Врбас**
Ц.11.1.1	Ситуациони план, Р=1:500
Ц.11.1.2	Подужни профил, Р= 1:100/1000
Ц.11.1.3	Нормални попречни профили, Р=1:50
Ц.11.2.1	Ситуациони план, Р=1:500
Ц.11.2.2	Подужни профил, Р= 1:100/1000
Ц.11.2.3	Нормални попречни профили, Р=1:50
12.	**Денивелација атарског пута - подвожњак на km 118+708.31 пруге**
Ц.12.1.1	Ситуациони план, Р=1:500
Ц.12.1.2	Ситуациони план, Р=1:500
Ц.12.2	Подужни профил, Р= 1:100/1000
Ц.12.3	Нормални попречни профили, Р=1:50
13.	**13.1 Денивелација атарског пута - надвожњак на km 120+571.30 пруге , 13.2 Приступни пут ТК објекту**
Ц.13.1.1	Ситуациони план, Р=1:500
Ц.13.1.2	Подужни профил, Р= 1:100/1000
Ц.13.1.3	Нормални попречни профили, Р=1:50
Ц.13.2.1	Ситуациони план, подужни и нормални профил Р=1:1000, 1:100/1000, 1:50
14.	**Денивелација атарског пута - надвожњак на km 125+191.62 пруге**
Ц.14.1	Ситуациони план, Р=1:500
Ц.14.2	Подужни профил, Р= 1:100/1000
Ц.14.3	Нормални попречни профили, Р=1:50
15.	**Денивелација атарског пута - надвожњак на km 126+976.09 пруге**
Ц.15.1.1	Ситуациони план, Р=1:500
Ц.15.1.2	Ситуациони план, Р=1:500

Ц.15.2	Подужни профил, Р= 1:100/1000
Ц.15.3	Нормални попречни профили, Р=1:50
16.	**Приступни пут за станицу Ловћенац-Мали Иђош на km 129+522.66 пруге**
Ц.16.1.1	Ситуациони план, Р=1:1000
Ц.16.1.2	Ситуациони план, Р=1:1000
Ц.16.2.1	Подужни профил, Р= 1:100/1000
Ц.16.2.2	Подужни профил, Р= 1:100/1000
Ц.16.3	Нормални попречни профил, Р=1:50
17.	**Денивелација атарског пута - надвожњак на km 131+245.45 пруге**
Ц.17.1	Ситуациони план, Р=1:1000
Ц.17.2	Подужни профил, Р= 1:100/1000
Ц.17.3	Нормални попречни профили, Р=1:50
18.	**Денивелација локалног пута на km 132+007.75 пруге**
Ц.18.1	Ситуациони план, Р=1:500
Ц.18.2	Подужни профил, Р= 1:100/1000
Ц.18.3	Нормални попречни профили, Р=1:50
19.	**Денивелација државног пута IIа реда бр.100 - надвожњак на km 135+112.95 пруге, Приступни пут ТК објекту**
Ц.19.1	Ситуациони план, Р=1:1000
Ц.19.2	Подужни профили, Р= 1:100/1000
Ц.19.3	Нормални попречни профили, Р=1:100
20.	**Денивелација локалног пута - надвожњак на km 139+003.02 пруге**
Ц.20.1	Ситуациони план, Р=1:1000
Ц.20.2	Подужни профил, Р= 1:100/1000
Ц.20.3	Нормални попречни профили, Р=1:50
21.	**Денивелација државног пута IIА реда бр.109 – подвожњак на км 142+055.50 пруге**
Ц.21.1	Ситуациони план, Р=1:1000
Ц.21.2	Подужни профил, Р= 1:100/1000
Ц.21.3	Нормални попречни профили, Р=1:50

22.	**Денивелација пешачко-бициклистичке стазе - потходник на км 142+712.51 пруге**
Ц.22.1	Ситуациони план, Р=1:1000
Ц.22.2	Подужни профил, Р= 1:100/1000
Ц.22.3	Нормални попречни профили, Р=1:50
23.	**23.1. Денивелација државног пута IIA реда бр.105 – подвожњак на км 143+729.21 пруге** **23.2. Приступни пут службеном месту**
Ц.23.1.1	Ситуациони план, Р=1:1000
Ц.23.1.2	Подужни профил, Р= 1:100/1000
Ц.23.1.3	Нормални попречни профили, Р=1:50
Ц.23.2.1	Ситуациони план, Р=1:1000
Ц.23.2.2	Подужни профил, Р= 1:100/1000
Ц.23.2.3	Нормални попречни профили, Р=1:50
24.	**Денивелација локалног пута – надвожњак на км 147+137.33 пруге**
Ц.24.1	Ситуациони план, Р=1:1000
Ц.24.2	Подужни профил, Р= 1:100/1000
Ц.24.3	Нормални попречни профили, Р=1:50
25.	**Денивелација атарског пута – надвожњак на км 152+275.00 пруге, Приступни пут ТК објекту**
Ц.25.1	Ситуациони план, Р=1:1000
Ц.25.2	Подужни профили, Р= 1:100/1000
Ц.25.3	Нормални попречни профили, Р=1:50
26.	**Денивелација атарског пута – подвожњак на км 156+453.73 пруге**
Ц.26.1	Ситуациони план, Р=1:1000
Ц.26.2	Подужни профил, Р= 1:100/1000
Ц.26.3	Нормални попречни профили, Р=1:50
27.	**Денивелација државног пута IIБ реда бр.303 – подвожњак на км 157+443.73 пруге**
Ц.27.1	Ситуациони план, Р=1:1000
Ц.27.2	Подужни профил, Р= 1:100/1000
Ц.27.3	Нормални попречни профили, Р=1:50
28.	**Денивелација атарског пута – надвожњак на км 160+094.84 пруге**

Ц.28.1	Ситуациони план, Р=1:1000
Ц.28.2	Подужни профил, Р= 1:100/1000
Ц.28.3	Нормални попречни профили, Р=1:50
29.	**29.1. Денивелација атарског пута – надвожњак на км 163+566.52 пруге** **29.2. Приступни пут станици Наумовићево**
Ц.29.1.1	Ситуациони план, Р=1:1000
Ц.29.1.2	Подужни профил, Р= 1:100/1000
Ц.29.1.3	Нормални попречни профили, Р=1:50
Ц.29.2.1	Ситуациони план, Р=1:1000
Ц.29.2.2	Подужни профил, Р= 1:100/1000
Ц.29.2.3	Нормални попречни профили, Р=1:50
30.	**Денивелација локалног пута – надвожњак на км 168+690.22 пруге**
Ц.30.1	Ситуациони план, Р=1:1000
Ц.30.2	Подужни профил, Р= 1:100/1000
Ц.30.3	Нормални попречни профили, Р=1:50
32.	**Денивелација атарског пута – надвожњак на км 172+193.38 пруге, Приступни пут ТК објекту**
Ц.32.1	Ситуациони план, Р=1:1000
Ц.32.2	Подужни профил, Р= 1:100/1000
Ц.32.3	Нормални попречни профили, Р=1:50
33.	**Денивелација државног пута IIБ реда бр.300 – подвожњак на км 174+515.35 пруге**
Ц.33.1	Ситуациони план, Р=1:1000
Ц.33.2	Подужни профил, Р= 1:100/1000
Ц.33.3	Нормални попречни профили, Р=1:50
34.	**Денивелација локалног пута Лошињска улица – подвожњак на км 174+928.10 пруге**
Ц.34.1	Ситуациони план, Р=1:1000
Ц.34.2	Подужни профил, Р= 1:100/1000
Ц.34.3	Нормални попречни профили, Р=1:50
35.	**Денивелација ГС Улица Максима Горког – подвожњак на км 176+274.84 пруге**
Ц.35.1	Ситуациони план, Р=1:1000

Ц.35.2	Подужни профил, Р= 1:100/1000
Ц.35.3	Нормални попречни профили, Р=1:50
36.	**Денивелација ГС Мајшански пут – надвожњак на км 177+329.42 пруге**
Ц.36.1	Ситуациони план, Р=1:1000
Ц.36.2	Подужни профил, Р= 1:100/1000
Ц.36.3	Нормални попречни профили, Р=1:50
37.	**Денивелација ГС Косовска улица – надвожњак и подвожњак на км 177+857.22 пруге**
Ц.37.1	Ситуациони план, Р=1:1000
Ц.37.2	Подужни профил, Р= 1:100/1000
Ц.37.3	Нормални попречни профили, Р=1:50
38.	**Денивелација локалног пута – надвожњак на км 179+395.83 пруге**
Ц.38.1	Ситуациони план, Р=1:1000
Ц.38.2	Подужни профил, Р= 1:100/1000
Ц.38.3	Нормални попречни профили, Р=1:50
39.	**Денивелација локалног пута – надвожњак на км 180+969.60 пруге**
Ц.39.1	Ситуациони план, Р=1:1000
Ц.39.2	Подужни профил, Р= 1:100/1000
Ц.39.3	Нормални попречни профили, Р=1:50
40.	**Денивелација локалног пута – надвожњак на км 184+258.47 пруге, Приступни пут ТК објекту**
Ц.40.1	Ситуациони план, Р=1:1000
Ц.40.2	Подужни профил, Р= 1:100/1000
Ц.40.3	Нормални попречни профили, Р=1:50

2/3-3. РЕШЕЊЕ О ОДРЕЂИВАЊУ ОДГОВОРНОГ ПРОЈЕКТАНТА

На основу члана 128. Закона о планирању и изградњи (“Службени гласник РС”, бр. 72/09, 81/09-исправка, 64/10- одлука УС, 24/11, 121/12, 42/13-одлука УС, 50/13-одлука УС, 98/13-одлука УС, 132/14, 145/14, 83/2018 и 31/2019) и одредби Правилника о садржини, начину и поступку израде и начину вршења контроле техничке документације према класи и намени објеката (“Службени гласник РС”, бр. 72/2018) као:

О Д Г О В О Р Н И П Р О Ј Е К Т А Н Т

за израду **2/3 - ПРОЈЕКТА САОБРАЋАЈНИЦА - ПРОЈЕКТА ДРУМСКИХ САОБРАЋАЈНИЦА**, који је део ИДР - Идејног решења Модернизације, реконструкције и изградње пруге Београд - Суботица државна граница (Келебија), деоница пруге Нови Сад - Суботица - државна граница (Келебија), у Новом Саду, Кисачу, Степановићеву, Змајеву, Врбасу, Ловћенцу, Мали Иђошу, Бачкој Тополи, Жеднику, Наумовићеву и Суботици, К.О. Нови Сад I, К.О. Нови Сад IV, К.О. Кисач,, К.О. Руменка, К.О. Степановићево, К.О. Ченеј, К.О. Бачко Добро Поље, К.О. Врбас, К.О. Врбас - град, К.О. Змајево, К.О. Куцура, К.О. Ловћенац, К.О. Мали Иђош, К.О. Фекетић, К.О. Бачка Топола, К.О. Бачка Топола - Град, К.О. Мали Београд, К.О. Биково, К.О. Доњи Град, К.О. Жедник, К.О. Нови Град, К.О. Палић, К.О. Стари Град, одређује се:

Дејан Радојчић, дипл.инж. грађ. ___________________________________ 315 I138 09

Пројектант:	САОБРАЋАЈНИ ИНСТИТУТ ЦИП д.о.о., Београд Немањина 6/IV
Одговорно лице/заступник:	Генерални директор: Милутин Игњатовић, дипл.инж.
Печат:	Потпис:
Број техничке документације:	2017 - 728
Место и датум:	Београд, септембар 2019.год.

2/3-4. ИЗЈАВА ОДГОВОРНОГ ПРОЈЕКТАНТА ПРОЈЕКТА

Одговорни пројектант пројекта **2/3 - ПРОЈЕКАТ САОБРАЋАЈНИЦА - ПРОЈЕКАТ ДРУМСКИХ САОБРАЋАЈНИЦА**, који је део ИДР - Идејног решења Модернизације, реконструкције и изградње пруге Београд - Суботица државна граница (Келебија), деоница пруге Нови Сад - Суботица - државна граница (Келебија), у Новом Саду, Кисачу, Степановићеву, Змајеву, Врбасу, Ловћенцу, Мали Иђошу, Бачкој Тополи, Жеднику, Наумовићеву и Суботици, К.О. Нови Сад I, К.О. Нови Сад IV, К.О. Кисач, К.О. Руменка, К.О. Степановићево, К.О. Ченеј, К.О. Бачко Добро Поље, К.О. Врбас, К.О. Врбас - град, К.О. Змајево, К.О. Куцура, К.О. Ловћенац, К.О. Мали Иђош, К.О. Фекетић, К.О. Бачка Топола, К.О. Бачка Топола - Град, К.О. Мали Београд, К.О. Биково, К.О. Доњи Град, К.О. Жедник, К.О. Нови Град, К.О. Палић, К.О. Стари Град

Дејан Радојчић, дипл.инж. грађ

И З Ј А В Љ У Ј Е М

1. да је пројекат израђен у складу са Законом о планирању и изградњи, прописима, стандардима и нормативима из области изградње објеката и правилима струке;
2. да су при изради пројекта поштоване све прописане и утврђене мере и препоруке за испуњење основних захтева за објекат и да је пројекат израђен у складу са мерама и препорукама којима се доказује испуњеност основних захтева.

Одговорни пројектант ИДП:	Дејан Радојчић, дипл.инж. грађ
Број лиценце:	315 I138 09
Печат:	Потпис:
Број техничке документације:	2017 - 728
Место и датум:	Београд, септембар 2019.год.

2/3-5. ТЕКСТУАЛНА ДОКУМЕНТАЦИЈА

Деоница пруге Нови Сад-Суботица-државна граница (Келебија) представља трећу деоницу пруге Београд-Суботица-државна граница (Келебија).

У складу са рангом пруге и важећим прописима, реконструкцијом, модернизацијом и изградњом двоколосечне пруге за брзину до 200 km/h, као и у подручјима градова, сва укрштања пруге са друмским саобраћајницама морају бити денивелисана, што захтева укидање свих постојећих путних и пешачких прелаза у нивоу.

У склопу Идејног пројекта денивелисана укрштања са пругом су усклађена са стањем друмске мреже, потребама и плановима развоја, тако да се унапреди ниво безбедности и саобраћајне повезаности насеља и функционалних садржаја у коридору пруге. Постојећа денивелисана укрштања су проверена и усклађена са положајем и захтевима модернизоване двоколосечне пруге, а сви путни прелази у нивоу су укинути.
Пројектоване су приступне и сервисне саобраћајнице за потребе функционисања и одржавања железничких станица, пруге и пружних објеката.

Пројекат је урађен на основу:
- Топографске подлоге за израду Идејног решења у размери 1:1000.
- законске регулативе, стандарда и прописа
- других прикупљених података од значаја за пројектовање предметног објекта

ДЕНИВЕЛАЦИЈА АТАРСКОГ ПУТА – НАДВОЖЊАК на km 84+809.19 пруге

Предмет овог пројекта је денивелација пута дужине L=495m који повезује атарске путеве. Денивелација пута пројектована је као денивелисан укрштај-надвожњак са пругом Е-85 Нови Сад-Суботица на km 84+809.19. Укрштај пројектоване пруге са денивелацијом пута је остварен друмским надвожњаком, под углом од око 105° у односу на осовину железничке пруге.

ГРАНИЧНИ ЕЛЕМЕНТИ

Гранични елементи подразумевају прорачун минималних и максималних вредности за ситуацини план, подужни профил, попречни профил и прегледност у функцији рачунске брзине од V_r = 40 km/h

Ситуациони план:

Денивелација је у правцу без хоризонталних кривина.

Подужни план:

• максимални подужни нагиб	max i_n = 6%
• минимални подужни нагиб	min i_n= 0.31%
• минимални радијус конкавног заобљења	min R_v = 1000 m
• минимални радијус конвексног заобљења	min R_v = 400 m

Попречни профил (двосмерни саобраћај):

• ширина возне траке за континуалну вожњу	$т_v$ = 2.75 m
• ширина ивичне траке	$т_i$ = 0.25 m
• ширина банкине	b = 1.10 m
• минимални попречни нагиб коловоза	min $i_п$= 2.5%
• максимални попречни нагиб коловоза у кривини	max $i_{пк}$ = 2.5%

СИТУАЦИОНО РЕШЕЊЕ

У ситуационом решењу пројектован је денивелисан укрштај-надвожњак са са пругом Е-85 Нови Сад-Суботица на km 84+809.19 . Пут се везује на постојеће атарске путеве.

Дужина денивелације је **495**m. Траса се правцем одваја од постојећег атарског пута, прелази пројектовану пругу и уклапа правцем се на постојећи атарски пут. На km 0+462.26 денивелације одваја се приступни пут за службени објекат у Руменци. Уз ножицу насипа пројектовани су сервисни макадамски путеви који служе за повезивање сервисног пута уз пругу са надвожњаком. Дужина сервисних путева износи ~545m.

НИВЕЛАЦИОНО РЕШЕЊЕ

У нивелационом плану нагиби пројектоване саобраћајнице условљени су нивелетом пруге и котама постојећег пута у који се уклапа.

Узимајући у обзир да је захтевани слободни профил од пројектоване коте ГИШ-а до доње ивице конструкције (ДИК) 7.10 m, и да се пруга углавном налази у насипу од 1.5-2.0 m, кота нивелете пута на објекту се налази на висини од 10-11 m од коте постојећег терена. Да би се максимално смањила и оптимизовала дужина мостовске конструкције надвожњака и навозних рампи, усвојени су подужни нагиби рампи од 6% и -6%.
Нагиб нивелете пута од 6% задовољава услове за кретање и приступ противпожарног возила на путевима који се леде (Правилник о техничим нормативима за приступне путеве, окретнице и уређене платое за ватрогасна возила у близини објеката повећаног ризика од пожара, Сл. СРЈ, бр. 8/95).
Уздужни профил саобраћајнице пројектован је по осовини новопројектованог пута. Приликом пројектовања нивелете, водило се рачуна о висини слободног профила на местима преласка преко пруге. На најнижем месту од горње ивице шине до доње ивице контрукције моста слободна висина је 7.10 m . Нагиб нивелете на навозима ка и од надвожњака износи 6% . Радијуси вертикалних кривина су 1000 , 400 и 1000 m.

ПОПРЕЧНИ ПРОФИЛИ

Ширина коловоза у правцу износи 2 x 2.75 m са ивичним тракма од 0.25 m обострано. Банкина ширине 1.10 m . Нагиб банкина је 6% на вишој страни коловоза и уз нижу ивицу коловоза и усмерени су ка спољним странама. Попречни нагиб коловоза у правцу износи 2.5%. Постељица је у минималном нагибу i_{pmin}=2.5%.

Косине и банкине се хумузирају слојем хумуса d=20cm.

У геотехничком елаборату су утврђени препоручени нагиби косина за усек и насип са становишта стабилности косина као максимални нагиби:

- за косине насипа висине до 3 m нагиб косина је 1:1.75
- за косине насипа висине преко 3m нагиб косине прва 3 m мерено од круне насипа је 1:1.5, а остатак косине, ниже је у нагибу 1:1.75
- скидање хумуса до 1m

ОДВОДЊАВАЊЕ

Одвођење атмосферске воде са коловоза предвиђено је гравитационо, природним отицањем, преко подужних и попречних нагиба низ косине насипа.

На делу где је пут у високом насипу (преко 3.0m) одводњавање воде са коловоза је дефинисано тако што су на нижој страни профила пројектовани ивичњаци који контролисано усмеравају воду са површине коловоза до бетонских коруба низ косину насипа до јарка. Са ниже стране косине насипа пројектован је јарак који прикупља воду са горње површине коловоза, косине насипа и коруба и спроводи до околног терена. Растојање између коруба је максимално 30 m.

На високим насипима (преко 3m) предвиђена је једнострука еластична ограда са обе стране коловоза.

ЗЕМЉАНИ РАДОВИ

Траса је углавном у насипу тако да се јавља мањак материјала који се довози из позајмишта. Предвиђено је да се насип ради од песка.

ОБЈЕКТИ

Пројекат моста је обрађен посебно у књизи конструкција.

КОЛОВОЗНА КОНСТРУКЦИЈА

Коловозна конструкција је пројектована на основу претпостављеног меродавног лаког саобраћајног оптерећења, теренских и амбијенталних услова, за пројектни период од 20 година.

Усвојен састав коловозне конструкције за саобраћајне траке пута:

Хабајући слој АБ 11	4 cm
Битуменизирани носећи слој БНС 22А	6 cm
Дробљени камен 0/31.5	15 cm
Дробљени камен 0/63	20 cm
Постељица* : CBR ≥ 5%	**45 cm**

ПРИСТУПНИ ПУТ СЛУЖБЕНОМ МЕСТУ РУМЕНКА – на km 0+462.26 денивелације

На km 0+462.26 денивелације одваја се приступни пут дужине L=834.74m службеном месту, згради СС и ТТ у Руменци.

ГРАНИЧНИ ЕЛЕМЕНТИ

Гранични елементи подразумевају прорачун минималних и максималних вредности за ситуацини план, подужни профил, попречни профил и прегледност у функцији рачунске брзине од V_r = 30 km/h

Ситуациони план:

• минимални радијус хоризонталне кривине	min R = 30 m

Подужни план:

• максимални подужни нагиб	max i_n = 2.47%
• минимални подужни нагиб	min i_n= 0% - насип
• максимални нагиб рампе витоперења	max i_{rv} = 1.0%
• минимални радијус конкавног заобљења	min R_v = 1000 m
• минимални радијус конвексног заобљења	min R_v = 800 m

Попречни профил (двосмерни саобраћај):

• ширина возне траке за континуалну вожњу	T_v = 2.75 m
• ширина ивичне траке	T_i = 0.25 m
• ширина банкине	b = 1.00 m
• минимални попречни нагиб коловоза на правцу	min i_n= 2.5%
• максимални попречни нагиб коловоза у кривини	max $i_{пк}$ = 4.0%

СИТУАЦИОНО РЕШЕЊЕ

У ситуационом решењу пројектован је приступни пут за стајалиште Руменку.
Дужина приступног пута је **834.74**m. Пут се везује правцем на денивелацију и завршава код службене зграде у Руменци. Код службене зграде је пројектована окретница дужине L=18.62m уклопљена у плато око зграде. Радијуси лепеза су 7m. Пројектована су и 5 паркинг места ширине 2.5m и дужине 5m.
Пројектован је сервисни макадамски пут који служи за повезивање постојећег атарског пута на к.п. 4415 са коловозом приступног пута у дужини од ~105m.

НИВЕЛАЦИОНО РЕШЕЊЕ

У нивелационом плану нагиби пројектоване саобраћајнице условљени су нивелетом пруге на делу где је пут паралелан са пругом и котама пројектоване денивелације. Уздужни профил саобраћајнице пројектован је по осовини новопројектованог пута. Уздужни профил окретнице је усклађен са саобраћајницом и платоом испред службене зграде.

ПОПРЕЧНИ ПРОФИЛИ

Ширина коловоза у правцу износи 2 x 2.75 m са ивичним тракма од 0.25 m обострано. Банкина ширине 1.00 m . Нагиб банкина је 6% на вишој страни коловоза и уз нижу ивицу коловоза и усмерени су ка спољним странама. Попречни нагиб коловоза у правцу износи 2.5%. Нагиб постељице је у минималном нагибу i_{pmin}=2.5% и прати нагиб коловоза. Пројектована паркинг места су ширине 2.5m и дужине 5m. Попречни нагиб је 2.5% ка коловозу.

Косине и банкине се хумузирају слојем хумуса d=20cm.

У геотехничком елаборату су утврђени препоручени нагиби косина за усек и насип са становишта стабилности косина као максимални нагиби:

- за косине насипа висине до 3 m нагиб косина је 1:1.75
- скидање хумуса до 1m

ОДВОДЊАВАЊЕ

Одвођење атмосферске воде са коловоза предвиђено је гравитационо, природним отицањем, преко подужних и попречних нагиба низ косине насипа На делу где је пут поред пруге од km 0+506.21 до km 0+737.42 између пруге и пута је пројектован бетонски канал са падом 0.2% .

ЗЕМЉАНИ РАДОВИ

Траса је у насипу тако да се јавља мањак материјала који се довози из позајмишта. Предвиђено је да се насип ради од песка.

КОЛОВОЗНА КОНСТРУКЦИЈА

Коловозна конструкција је пројектована на основу претпостављеног меродавног лаког саобраћајног оптерећења, теренских и амбијенталних услова, за пројектни период од 20 година.

Усвојен састав коловозне конструкције за саобраћајне траке пута, окретнице и паркинга:

Хабајући слој АБ 11	4 cm
Битуменизирани носећи слој БНС 22А	6 cm
Дробљени камен 0/31.5	15 cm
Дробљени камен 0/63	20 cm
Постељица* : CBR ≥ 5%	**45 cm**

ПРИСТУПНИ ПУТ СЛУЖБЕНОМ МЕСТУ САЈЛОВО – од km 80+475 до km 80+637.65 пруге

На km 80+475 пруге почиње приступни пут дужине L=245.94m службеном месту, згради СС и ТТ у Сајлову.

ГРАНИЧНИ ЕЛЕМЕНТИ

Гранични елементи подразумевају прорачун минималних и максималних вредности за ситуацини план, подужни профил, попречни профил и прегледност у функцији рачунске брзине од V_r = 30 km/h.

Ситуациони план:

• минимални радијус хоризонталне кривине	min R = 25 m

Подужни план:

• максимални подужни нагиб	max i_n = 4.3%
• минимални подужни нагиб	min i_n= 0% - насип
• максимални нагиб рампе витоперења	max i_{rv} = 1.0%
• минимални радијус конкавног заобљења	min R_v = 300 m
• минимални радијус конвексног заобљења	min R_v = 300 m

Попречни профил (двосмерни саобраћај):

• ширина возне траке за континуалну вожњу	$т_v$ = 2.75 m
• ширина ивичне траке	$т_i$ = 0.25 m
• ширина банкине	b = 1.00 m
• минимални попречни нагиб коловоза на правцу	min $i_п$= 2.5%
• максимални попречни нагиб коловоза у кривини	max $i_{пк}$ = 4.0%

СИТУАЦИОНО РЕШЕЊЕ

У ситуационом решењу пројектован је приступни пут службеном месту у Сајлову. Дужина приступног пута је **246**m. Пут се одваја правцем од атарског пута и завршава испред службене зграде. Код службене зграде је пројектована окретница дужине L=18.62m уклопљена у плато око зграде. Радијуси лепеза су 7m. Пројектована су и 5 паркинг места ширине 2.5m и дужине 5m.

НИВЕЛАЦИОНО РЕШЕЊЕ

У нивелационом плану нагиби пројектоване саобраћајнице условљени су нивелетом пруге на делу где је пут паралелан са пругом и котама пута од кога почиње. Уздужни профил саобраћајнице пројектован је по осовини новопројектованог пута. Уздужни профил окретнице је усклађен са саобраћајницом и платоом испред службене зграде.

ПОПРЕЧНИ ПРОФИЛИ

Ширина коловоза у правцу износи 2 x 2.75 m са ивичним тракама од 0.25 m обострано. Банкина је ширине 1.00 m . Нагиб банкина је 6% на вишој страни коловоза и уз нижу ивицу коловоза и усмерени су ка спољним странама. Попречни нагиб коловоза у правцу износи 2.5% а у кривини 4%. Нагиб постељице је у минималном нагибу i_{pmin}=2.5% и прати нагиб коловоза. Пројектована паркинг места су ширине 2.5m и дужине 5m. Попречни нагиб је 2.5% ка коловозу.
Косине и банкине се хумузирају слојем хумуса d=20cm.

У геотехничком елаборату су утврђени препоручени нагиби косина за усек и насип са становишта стабилности косина као максимални нагиби:

- за косине насипа висине до 3 m нагиб косина је 1:1.75
- скидање хумуса до 1m

ОДВОДЊАВАЊЕ

Одвођење атмосферске воде са коловоза предвиђено је гравитационо, природним отицањем, преко подужних и попречних нагиба низ косине насипа.

ЗЕМЉАНИ РАДОВИ

Траса је у насипу тако да се јавља мањак материјала који се довози из позајмишта. Предвиђено је да се насип ради од песка.

КОЛОВОЗНА КОНСТРУКЦИЈА

Коловозна конструкција је пројектована на основу претпостављеног меродавног лаког саобраћајног оптерећења, теренских и амбијенталних услова, за пројектни период од 20 година.
Усвојен састав коловозне конструкције за саобраћајне траке пута, окретнице и паркинга:

Хабајући слој	АБ 11	4 cm
Битуменизирани носећи слој	БНС 22А	6 cm
Дробљени камен 0/31.5		15 cm
Дробљени камен 0/63		20 cm
Постељица* : CBR ≥ 5%		**45 cm**

ДЕНИВЕЛАЦИЈА ЛОКАЛНОГ ПУТА – НАДВОЖЊАК на km 89+315.15 пруге

Предмет овог пројекта је деаивелација пута дужине L=1500.91m. Денивелација пута пројектована је као денивелисан укрштај-надвожњак са пругом Е-85 Нови Сад-Суботица на km 89+315.15. Укрштај пројектоване пруге са денивелацијом пута је остварен друмским надвожњаком, под углом од око 88° у односу на осовину железничке пруге.

ГРАНИЧНИ ЕЛЕМЕНТИ

Гранични елементи подразумевају прорачун минималних и максималних вредности за ситуацини план, подужни профил, попречни профил и прегледност у функцији рачунске брзине од V_r = 50 km/h.

Ситуациони план:

• минимални радијус хоризонталне кривине	min R = 75 m
• минимални параметар прелазне кривине	min A = 80 m

Подужни план:

• максимални подужни нагиб	max i_n = 6.0%
• минимални подужни нагиб	min i_n= 0.15%
• максимални нагиб рампе витоперења	max i_{rv} = 0.75%
• минимални радијус конкавног заобљења	min R_v = 1000 m
• минимални радијус конвексног заобљења	min R_v = 800 m

Попречни профил (двосмерни саобраћај):

• ширина возне траке за континуалну вожњу	T_v = 2.75 m
• ширина ивичне траке	T_i = 0.25 m
• ширина банкине	b = 1.10 m
• минимални попречни нагиб коловоза на правцу	min i_n= 2.5%
• максимални попречни нагиб коловоза у кривини	max $i_{пк}$ = 5.0%

СИТУАЦИОНО РЕШЕЊЕ

У ситуационом решењу пројектован је денивелисан укрштај-надвожњак са са пругом Е-85 Нови Сад-Суботица на km 89+315.15. То је локални пут између насеља.
Дужина денивелације је **1500.91**m. Траса се правцем одваја од Масарикове улице, прелази пројектовану пругу и уклапа се правцем на постојећи асфалтни пут. У кривини R = 75m пројектовано је проширење за мимоилажење путничког и теретног возила.
Уз ножицу насипа пројектовани су сервисни макадамски путеви који служе за повезивање сервисног пута уз пругу са надвожњаком. Дужина сервисних путева износи ~540m.

НИВЕЛАЦИОНО РЕШЕЊЕ

У нивелационом плану нагиби пројектоване саобраћајнице условљени су нивелетом пруге и котама постојећег пута.

Узимајући у обзир да је захтевани слободни профил од пројектоване коте ГИШ-а до доње ивице конструкције (ДИК) 7.10 m, и да се пруга углавном налази у насипу од 1.5-2.0 m, кота нивелете пута на објекту се налази на висини од 10-11 m од коте постојећег терена. Да би се максимално смањила и оптимизовала дужина мостовске конструкције надвожњака и навозних рампи, усвојени су подужни нагиби рампи од 6% и -6%.
Нагиб нивелете пута од 6% задовољава услове за кретање и приступ противпожарног возила на путевима који се леде (Правилник о техничим нормативима за приступне путеве, окретнице и уређене платое за ватрогасна возила у близини објеката повећаног ризика од пожара, Сл. СРЈ, бр. 8/95).
Уздужни профил саобраћајнице пројектован је по осовини новопројектованог пута. Приликом пројектовања нивелете, водило се рачуна о висини слободног профила на местима проласка преко пруге. На најнижем месту од горње ивице шине до доње ивице контрукције моста слободна висина је 7.10 m . Нагиб нивелете на навозима ка и од надвожњака износи 6% . Радијуси вертикалних кривина су од R_v = 800 m до R_v =3000m.

ПОПРЕЧНИ ПРОФИЛИ

Ширина коловоза у правцу износи 2 x 2.75 m са ивичним тракма од 0.25 m обострано. Банкина је ширине 1.10 m. Нагиб банкина је 6% на вишој страни коловоза и уз нижу ивицу коловоза и усмерени су ка спољним странама. Попречни нагиб коловоза у правцу износи 2.5% а у кривини 4.0%. Постељица је у минималном нагибу i_{pmin}=2.5% и прати нагиб коловоза.

Косине и банкине се хумузирају слојем хумуса d=20cm.

У геотехничком елаборату су утврђени препоручени нагиби косина за усек и насип са становишта стабилности косина као максимални нагиби:

- за косине насипа висине до 3 m нагиб косина је 1:1.75
- за косине насипа висине преко 3m нагиб косине прва 3 m мерено од круне насипа је 1:1.5, а остатак косине, ниже је у нагибу 1:1.75
- скидање хумуса до 1m

ОДВОДЊАВАЊЕ

Одвођење атмосферске воде са коловоза предвиђено је гравитационо, природним отицањем, преко подужних и попречних нагиба низ косине насипа

На делу где је пут у високом насипу (преко 3.0m) одводњавање воде са коловоза је дефинисано тако што су на нижој страни профила пројектовани ивичњаци који контролисано усмеравају воду са површине коловоза до бетонских коруба низ косину насипа до јарка. Са ниже стране косине насипа пројектован је јарак који прикупља воду са горње површине коловоза, косине насипа и коруба и спроводи до околног терена. Растојање између коруба је максимално 30 m.

На високим насипима (преко 3m) предвиђена је једнострука еластична ограда са обе стране коловоза.

ЗЕМЉАНИ РАДОВИ

Траса је углавном у насипу тако да се јавља мањак материјала који се довози из позајмишта. Предвиђено је да се насип ради од песка.

ОБЈЕКТИ

Пројекат моста је обрађен посебно у књизи конструкција.

КОЛОВОЗНА КОНСТРУКЦИЈА

Коловозна конструкција је пројектована на основу претпостављеног меродавног лаког саобраћајног оптерећења, теренских и амбијенталних услова, за пројектни период од 20 година.

Усвојен састав коловозне конструкције за саобраћајне траке пута:

Хабајући слој	АБ 11	4 cm
Битуменизирани носећи слој	БНС 22А	7 cm
Дробљени камен 0/31.5		15 cm
Дробљени камен 0/63		25 cm
Постељица* : CBR ≥ 5%		**51 cm**

ДЕНИВЕЛАЦИЈА ПЕШАЧКО-БИЦИКЛИСТИЧКЕ СТАЗЕ – ПОТХОДНИК на km 89+984.34 пруге

ФУНКЦИОНАЛНЕ И ТЕХНИЧКЕ КАРАКТЕРИСТИКЕ

Гранични елементи ситуационог плана и подужног профила пројектовани су према правилнику о условима које са аспекта безбедности саобраћаја морају да испуњавају путни објекти и други елементи јавног пута (службени гласник РС "бр.50/11).
У достављеним условима, предвиђено је да се на месту постојећег путног прелаза у нивоу у улици Јаношикова изгради пешачко - бициклистичка стаза са потходником испод пруге.

Ширина пешачко – бициклистичке стазе износи 4.0m, док је на делу потходника ширина 4.5m да би се обезбедила заштитна растојања од по 0.25m од зидова потходника.
Примењени су радијуси хоризонталних кривина од 7.0 и 15.0m.
Укупна дужина девијације пешачко – бициклистичке стазе износи 161.82m. Подужни нагиби нивелете крећу се од 0.31% до 5.5%. Усвојена је висина слободног профила од 2.5m. Пошто се стаза налази у усеку, пројектован је потпорни зид са леве и десне стране стазе од км 0+000.0 до км 0+080.00.
Усвојени су радијуси вертикалних кривина од 150 и 200m.
Попречни нагиб стазе износи 2.5% на леву страну, а банкине 6.0% на спољну страну.
За косине насипа висине до 3 m нагиб косина је 1:1.75, а косине усека су у нагибу 1:2.

Након добијених геомеханичких резултата дефинисана су решења коловозне конструкције пешачко – бициклистичке стазе:

Хабајући слој	АБ8	3 cm
Битуменизирани носећи слој	БНС 22А	5 cm
Дробљени камен 0/31.5		20 cm
		28 cm

Одводњавање пешачко – бициклистичке стазе решено је линијском решетком на улазу у потходник, чиме је тиме онемогућен продор атмосферских вода у потходник.
Сви хидротехнички објекти детаљно су обрађени у идејном пројекту хидротехничких конструкција.

ДЕНИВЕЛАЦИЈА АТАРСКОГ ПУТА – НАДВОЖЊАК на km 92+768.08 пруге

Предмет овог пројекта је денивелација пута дужине L=567.97m. Денивелација пута пројектована је као денивелисан укрштај-надвожњак са пругом Е-85 Нови Сад-Суботица на km 92+768.08. Укрштај пројектоване пруге са денивелацијом пута је остварен друмским надвожњаком, под углом од око 80° у односу на осовину железничке пруге.

ГРАНИЧНИ ЕЛЕМЕНТИ

Гранични елементи подразумевају прорачун минималних и максималних вредности за ситуацини план, подужни профил, попречни профил и прегледност у функцији рачунске брзине од V_r = 40 km/h.

Ситуациони план:

• минимални радијус хоризонталне кривине	min R = 100 m

Подужни план:

• максимални подужни нагиб	max i_n = 6.0%
• минимални подужни нагиб	min i_n= 0.40%
• минимални радијус конкавног заобљења	min R_v = 700 m
• минимални радијус конвексног заобљења	min R_v = 400 m

Попречни профил (двосмерни саобраћај):

• ширина возне траке за континуалну вожњу	T_v = 2.75 m
• ширина ивичне траке	T_i = 0.25 m
• ширина банкине	b = 1.10 m
• минимални попречни нагиб коловоза	min i_n= 2.5%

СИТУАЦИОНО РЕШЕЊЕ

У ситуационом решењу пројектован је денивелисан укрштај атарског пута - надвожњак са са пругом Е-85 Нови Сад-Суботица на km 89+315.15.

Дужина денивелације је **567.97**m. Траса се правцем одваја од атарског пута, прелази пројектовану пругу и уклапа се правцем на постојећи атарски пут. На km 0+059.03 денивелације одваја се пут ка насељу дужине **119.43** m и уклапа у улицу Војводе Танкосића. Радијуси лепеза су R=7m.
Уз ножицу насипа пројектовани су сервисни макадамски путеви који служе за повезивање сервисног пута уз пругу са надвожњаком. Дужина сервисних путева износи ~445m.

НИВЕЛАЦИОНО РЕШЕЊЕ

У нивелационом плану нагиби пројектоване саобраћајнице условљени су нивелетом пруге и котама постојећег пута у који се уклапа.

Узимајући у обзир да је захтевани слободни профил од пројектоване коте ГИШ-е до доње ивице конструкције (ДИК) 7.10 m, и да се пруга углавном налази у насипу од 1.5-2.0 m, кота нивелете пута на објекту се налази на висини од 10-11 m од коте постојећег терена. Да би се максимално смањила и оптимизовала дужина мостовске конструкције надвожњака и навозних рампи, усвојени су подужни нагиби рампи од 6% и -6%.

Нагиб нивелете пута од 6% задовољава услове за кретање и приступ противпожарног возила на путевима који се леде (Правилник о техничим нормативима за приступне путеве, окретнице и уређене платое за ватрогасна возила у близини објеката повећаног ризика од пожара, Сл. СРЈ, бр. 8/95).

Уздужни профил саобраћајнице пројектован је по осовини новопројектованог пута. Приликом пројектовања нивелете, водило се рачуна о висини слободног профила на местима проласка преко пруге. На најнижем месту од горње ивице шине до доње ивице контрукције моста слободна висина је 7.10 m . Нагиб нивелете на навозима ка и од надвожњака износи 6% . Радијуси вертикалних кривина су од R_v = 400 m до R_v =3000m.

ПОПРЕЧНИ ПРОФИЛИ

Ширина коловоза у правцу износи 2 x 2.75 m са ивичним тракма од 0.25 m обострано. Банкина је ширине 1.10 m. Нагиб банкина је 6% на вишој страни коловоза и уз нижу ивицу коловоза и усмерени су ка спољним странама. Попречни нагиб коловоза у правцу и

кривинама износи 2.5%. Постељица је у минималном нагибу i_{pmin}=2.5% и прати нагиб коловоза.
Косине и банкине се хумузирају слојем хумуса d=20cm.
У геотехничком елаборату су утврђени препоручени нагиби косина за усек и насип са становишта стабилности косина као максимални нагиби:

- за косине насипа висине до 3 m нагиб косина је 1:1.75
- за косине насипа висине преко 3m нагиб косине прва 3 m мерено од круне насипа је 1:1.5, а остатак косине, ниже је у нагибу 1:1.75
- скидање хумуса до 1m

ОДВОДЊАВАЊЕ

Одвођење атмосферске воде са коловоза предвиђено је гравитационо, природним отицањем, преко подужних и попречних нагиба низ косине насипа.

На делу где је пут у високом насипу (преко 3.0m) одводњавање воде са коловоза је дефинисано тако што су на нижој страни профила пројектовани ивичњаци који контролисано усмеравају воду са површине коловоза до бетонских коруба низ косину насипа до јарка. Са ниже стране косине насипа пројектован је јарак који прикупља воду са горње површине коловоза, косине насипа и коруба и спроводи до околног терена. Растојање између коруба је максимално 30 m.

На високим насипима (преко 3m) предвиђена је једнострука еластична ограда са обе стране коловоза.

ЗЕМЉАНИ РАДОВИ

Траса је углавном у насипу тако да се јавља мањак материјала који се довози из позајмишта. Предвиђено је да се насип ради од песка.

ОБЈЕКТИ

Пројекат моста је обрађен посебно у књизи конструкција.

КОЛОВОЗНА КОНСТРУКЦИЈА

Коловозна конструкција је пројектована на основу претпостављеног меродавног лаког саобраћајног оптерећења, теренских и амбијенталних услова, за пројектни период од 20 година.

Усвојен састав коловозне конструкције за саобраћајне траке пута:

Хабајући слој АБ 11	4 cm
Битуменизирани носећи слој БНС 22А	6 cm
Дробљени камен 0/31.5	15 cm
Дробљени камен 0/63	20 cm
Постељица* : CBR ≥ 5%	**45 cm**

ДЕНИВЕЛАЦИЈА ЛОКАЛНОГ ПУТА – НАДВОЖЊАК НА КМ 95+739.56 ПРУГЕ

ФУНКЦИОНАЛНЕ И ТЕХНИЧКЕ КАРАКТЕРИСТИКЕ

Обзиром да се ради о денивелацији локалног пута који има првенствено улогу повезивања делова насеља, као и приступа пољопривредним површинама са леве и десне стране пруге, гранични елементи ситуационог плана и подужног профила пројектовани су за рачунску брзину Vr = 50 km/h:

- ситуациони план

- минимални радијус хоризонталне кривине	min R = 75 m

- уздужни профил

- минимални радијус конвексног заобљења	min Rv_{konv}= 800 m
- минимални радијус конкавног заобљења	min Rv_{konk}= 900 m

СИТУАЦИОНИ ПЛАН

Положај и траса планиране денивелације локалног пута усклађене су са планском документацијом насеља Степановићево. Примењени су радијуси хоризонталних кривина од 200 и 300m.
Ширина коловоза износи 2x3.0 m са обостраним банкинама ширине 1.10 m. Ширина банкине од 1.10 m је усвојена на основу потребе за смештањем заштитне еластичне одбојне ограде на високом насипу (>3 m). На објекту је задржана ширина пута од 6.0 m, с тим што су обострано пројектоване техничке стазе ширине 0.75 m , оивичене бетонским ивичњаком 18/24 висине 12 cm.
На почетку и на крају денивелације пут се уклапа у постојеће атарске путеве. Укупна дужина денивелације износи 553.52 m.
Пут се са пругом укршта под углом од 86^0 26' 53".
Уз ножицу насипа, са десне стране пруге, пројектован је сервисни макадамски пут који служи за повезивање сервисног пута уз пругу са надвожњаком. Дужина сервисног пута износи ~190m.

НИВЕЛАЦИОНИ ПЛАН

Узимајући у обзир да је захтевани слободни профил од пројектоване коте ГИШ-е до доње ивице конструкције (ДИК) 7.10 m и да се пруга у зони надвожњака налази у насипу од ~ 2.5 m, кота нивелете пута на мосту се налази на висини од ~11 m од коте постојећег терена.
Да би се максимално смањила и оптимизовала дужина мостовске конструкције надвожњака и навозних рампи, усвојени су подужни нагиби рампи од 6% и -6%, као и минимални радијуси вертикалног заобљења конвексних кривина на објекту од Rv=800 m. Радијуси конкавног заобљења на уклапањима у постојеће атарске путеве износе 900 m . Подужни нагиби осовине нивелете пута на уклапањима у постојеће атарске путеве износе 1.29%, 0.5% и 0.10 %.
Нагиб нивелете пута од 6% задовољава услове за кретање и приступ противпожарног возила на путевима који се леде (Правилник о техничим нормативима за приступне путеве, окретнице и уређене платое за ватрогасна возила у близини објеката повећаног ризика од пожара, Сл. СРЈ, бр. 8/95).

Попречни нагиб коловоза у правцу износи 2.5 %, док на уклапањима у попречни нагиб постојећих атарских путева износи 0.2 и 2.0%. Попречни нагиб у кривини радијуса 200 m износи 3.0%, док је у кривини радијуса 300 m примењен контра нагиб од 2.5%. Попречни нагиби банкина износе 6%.

У геотехничком елаборату су утврђени препоручени нагиби косина за усек и насип са становишта стабилности косина:

- за косине насипа висине до 3 m нагиб косина је 1:1.75
- за косине насипа висине преко 3m нагиб косине прва 3 m мерено од круне насипа је 1:1.5, а остатак косине, ниже је у нагибу 1:1.75.

КОЛОВОЗНА КОНСТРУКЦИЈА

Након добијених геомеханичких резултата дефинисана су решења коловозне конструкције денивелације локалног пута :

Хабајући слој АБ 11		4 cm
Битуменизирани носећи слој	БНС 22А	7 cm
Дробљени камен 0/31.5		15 cm
Дробљени камен 0/63		25 cm
Постељица* : CBR ≥ 5%		**51 cm**

Детаљни прорачуни и решења коловозне конструкције дати су у Идејном пројекту коловозне конструкције.

ОДВОДЊАВАЊЕ

Одвођење атмосферске воде са коловоза предвиђено је гравитационо, природним отицањем, преко подужних и попречних нагиба низ косине насипа На делу где је пут у високом насипу (преко 3.0m) одводњавање воде са коловоза је дефинисано тако што су на нижој страни профила пројектовани ивичњаци који контролисано усмеравају воду са површине коловоза до бетонских коруба низ косину насипа до јарка. Растојање између коруба је максимално 30 m.

На високим насипима (преко 3m) предвиђена је заштитна еластична ограда са обе стране коловоза.

ЗЕМЉАНИ РАДОВИ

Траса је углавном у насипу тако да се јавља мањак материјала који се довози из позајмишта. Предвиђено је да се насип гради од песка.

ДЕНИВЕЛАЦИЈА ДРЖАВНОГ ПУТА IIА РЕДА БР.113 – НАДВОЖЊАК НА КМ 98+149.45 ПРУГЕ

ФУНКЦИОНАЛНЕ И ТЕХНИЧКЕ КАРАКТЕРИСТИКЕ

Гранични елементи подразумевају прорачун минималних и максималних вредности за ситуацини план, подужни профил, попречни профил и прегледност у функцији рачунске брзине од Vr = 60 km/h.

- ситуациони план

- минимални радијус хоризонталне кривине min R = 120 m
- минимални параметар прелазне кривине min A = 40 m

- уздужни профил

- минимални радијус конвексног заобљења min Rv_{konv}= 1250 m
- минимални радијус конкавног заобљења min Rv_{konk}= 1250 m

СИТУАЦИОНО РЕШЕЊЕ

У ситуационом плану пројектована је осовина девијације државног пута – надвожњака. Да би се задовољили возно - динамички критеријуми и гранични елементи ситуационог и нивелационог плана, дошло је до одступања трасе девијације дефинисане у планској документацији насеља Степановићево. Уклапање у постојеће стање државног пута, на почетку денивелације, изведено је на стационажи км 0+082.12 непосредно после постојећег путног пропуста.
Пројектовани су радијуси хоризонталних кривина од 200 и 250m и прелазна кривина параметра 100m.
Са леве стране саобраћајнице, на стационажи km 0+175.00, пројектован је прикључак локалне саобраћајнице по траси и у ширини постојећег државног пута. Радијуси лепеза на прикључку локалне саобраћајнице задовољавају проходност доставног и противпожарног возила.
Са десне стране денивелације, на стационажи km 0+712.75 m, пројектовано је прикључење локалне саобраћајнице у којој се налази окретница за аутобусе. На уклапањима локалне улице у државни пут примењени су радијуси лепеза од 12 m чиме је обезбеђена проходност за аутобусе.
Ширина коловоза ван конструкције надвожњака износи 2x3.50m (3.25+0.25) са обостраним банкинама ширине 1.25 m, док је ширина коловоза на конструкцији надвожњака 2x3.25m.
На денивелацији је, са леве стране, пројектована пешачка стаза ширине 1.5m, док је са десне стране пројектована бициклистичка стаза ширине 2.0m. Стазе су оивичене бетонским ивичњаком 18/24 висине 12 cm.
На почетку и на крају денивелације коловоз се уклапа у постојеће стање државног пута.

НИВЕЛАЦИОНО РЕШЕЊЕ

У нивелационом плану нагиби пројектоване денивелације условљени су котама ГИШ-е, котама околног терена и нивелетом постојећег државног пута. На најнижем месту, од коте ГИШ-е до доње ивице контрукције надвожњака слободна висина износи 7.10 m . Нагиб нивелете на навозним рампама износи 4.0%, с тим да је део подужног нагиба, након силаска са конструкције објекта, од км 0+619.64 до км 0+717.52, пројектован са нагибом рампе од 5.0% да би се омогућило прикључење локалне саобраћајнице са окретницом за аутобусе. Подужни нагиби на уклапањима у постојеће стање износе 0.5% и -0.08% . Примењени су радијуси вертикалних кривина од 1300, 1250, 2500 и 1000 m.

Попречни нагиб саобраћајнице у правцу износи 2.5%, док у кривинама радијуса 200 и 250 m износи 5.0 и 4.5%. Техничке стазе, као и пешачка стаза имају нагиб 2.0%, усмерен ка саобраћајници.

Нагиб банкина износи 6%. Канал је пројектован са нагибом косине од 1:1.75.

У геотехничком елаборату су утврђени препоручени нагиби косина за усек и насип са становишта стабилности косина као максимални нагиби:

- за косине насипа висине до 3 m нагиб косина је 1:1.75
- за косине насипа висине преко 3m нагиб косине прва 3 m мерено од круне насипа је 1:1.5, а остатак косине, ниже је у нагибу 1:1.75.

КОЛОВОЗНА КОНСТРУКЦИЈА

Након добијених геомеханичких резултата дефинисана су решења коловозне конструкције денивелације државног пута :

Хабајући слој АБ 11с	4 cm
Битуменизирани носећи слој БНС 22сА	12 cm
Дробљени камен 0/31.5	20 cm
Дробљени камен 0/63	30 cm
Постељица* : CBR ≥ 5%	**66 cm**

Усвојена коловозна конструкција прикључака :

Хабајући слој АБ 11	4 cm
Битуменизирани носећи слој БНС 22А	7 cm
Дробљени камен 0/31.5	15 cm
Дробљени камен 0/63	25 cm
Постељица* : CBR ≥ 5%	**51 cm**

Усвојена коловозна конструкција на пешачкој и бициклистичкој стази :

Хабајући слој АБ8	3 cm
Битуменизирани носећи слој БНС 22А	5 cm
Дробљени камен 0/31.5	20 cm
	28 cm

ЗЕМЉАНИ РАДОВИ

Траса је углавном у насипу тако да се јавља мањак материјала који се довози из позајмишта. Предвиђено је да се насип гради од песка.

ОДВОДЊАВАЊЕ

Одвођење атмосферске воде са коловоза предвиђено је гравитационо, природним отицањем, преко подужних и попречних нагиба низ косине насипа. На делу где је пут у високом насипу (преко 3.0m) одводњавање воде са коловоза је дефинисано тако што су на нижој страни профила пројектовани ивичњаци који контролисано усмеравају воду са површине коловоза до бетонских коруба низ косину насипа до јарка. Растојање између коруба је максимално 30 m.
Вода из земљаног јарка се одводи у постојећи мелиорациони канал J 480.
На високим насипима (преко 3m) предвиђена је заштитна еластична ограда са обе стране коловоза.

ДЕНИВЕЛАЦИЈА АТАРСКОГ ПУТА – НАДВОЖЊАК на km 101+132.33 пруге

Предмет овог пројекта је денивелација пута дужине L=631.59m. Денивелација пута пројектована је као денивелисан укрштај-надвожњак са пругом Е-85 Нови Сад-Суботица на km 101+132.33. Укрштај пројектоване пруге са денивелацијом пута је остварен друмским надвожњаком, под углом од око 76° у односу на осовину железничке пруге.

ГРАНИЧНИ ЕЛЕМЕНТИ

Гранични елементи подразумевају прорачун минималних и максималних вредности за ситуацини план, подужни профил, попречни профил и прегледност у функцији рачунске брзине од V_r = 40 km/h.

Ситуациони план:

• минимални радијус хоризонталне кривине	min R = 45 m

Подужни план:

• максимални подужни нагиб	max i_n = 6.0%
• минимални подужни нагиб	min i_n= 0.65%
• минимални радијус конкавног заобљења	min R_v = 550 m
• минимални радијус конвексног заобљења	min R_v = 400 m

Попречни профил (двосмерни саобраћај):

• ширина возне траке за континуалну вожњу	$т_v$ = 2.75 m
• ширина ивичне траке	$т_i$ = 0.25 m
• ширина банкине	b = 1.10 m
• минимални попречни нагиб коловоза на правцу	min $i_п$= 2.5%
• максимални попречни нагиб коловоза у кривини	max $i_{пк}$ = 5.0%

СИТУАЦИОНО РЕШЕЊЕ

У ситуационом решењу пројектован је денивелисан укрштај-надвожњак са пругом Е-85 Нови Сад-Суботица на km 89+315.15. То је атарски пут и приступни пут насељу.

Дужина денивелације је **631.59**m. Траса се правцем одваја од атарског пута, прелази пројектовану пругу и уклапа се правцем на постојећу асфалтирану Радничку улицу.

На km 0+073.38 денивелације одваја се обострано пут дужине **57.59** m и уклапа у постојећи атарски пут. Радијуси лепеза су R=7m.

НИВЕЛАЦИОНО РЕШЕЊЕ

У нивелационом плану нагиби пројектоване саобраћајнице условљени су нивелетом пруге и котама постојећег пута у који се уклапа.

Узимајући у обзир да је захтевани слободни профил од пројектоване коте ГИШ-е до доње ивице конструкције (ДИК) 7.10 m, и да се пруга углавном налази у насипу од 1.5-2.0 m, кота нивелете пута на објекту се налази на висини од 10-11 m од коте постојећег терена. Да би се максимално смањила и оптимизовала дужина мостовске конструкције надвожњака и навозних рампи, усвојени су подужни нагиби рампи од 6% и -6%.

Нагиб нивелете пута од 6% задовољава услове за кретање и приступ противпожарног возила на путевима који се леде (Правилник о техничим нормативима за приступне путеве, окретнице и уређене платое за ватрогасна возила у близини објеката повећаног ризика од пожара, Сл. СРЈ, бр. 8/95).

Уздужни профил саобраћајнице пројектован је по осовини новопројектованог пута. Приликом пројектовања нивелете, водило се рачуна о висини слободног профила на местима проласка преко пруге. На најнижем месту од горње ивице шине до доње ивице контрукције моста слободна висина је 7.10 m . Нагиб нивелете на навозима ка и од надвожњака износи 6% . Радијуси вертикалних кривина су од R_v = 400 m до R_v =800m.

ПОПРЕЧНИ ПРОФИЛИ

Ширина коловоза у правцу износи 2 x 2.75 m са ивичним тракма од 0.25 m обострано. Банкина је ширине 1.10 m. Нагиб банкина је 6% на вишој страни коловоза и уз нижу ивицу коловоза и усмерени су ка спољним странама. Попречни нагиб коловоза у правцу износи 2.5% а у кривини R = 45 m износи 5.0%. Постељица је у минималном нагибу i_{pmin}=2.5% и прати нагиб коловоза. У кривини R = 45m пројектовано је проширење за мимоилажење путничког и теретног возила.

Косине и банкине се хумузирају слојем хумуса d=20cm.

У геотехничком елаборату су утврђени препоручени нагиби косина за усек и насип са становишта стабилности косина као максимални нагиби:

- за косине насипа висине до 3 m нагиб косина је 1:1.75
- за косине насипа висине преко 3m нагиб косине прва 3 m мерено од круне насипа је 1:1.5, а остатак косине, ниже је у нагибу 1:1.75
- скидање хумуса до 1m

ОДВОДЊАВАЊЕ

Одвођење атмосферске воде са коловоза предвиђено је гравитационо, природним отицањем, преко подужних и попречних нагиба низ косине насипа.

На делу где је пут у високом насипу (преко 3.0m) одводњавање воде са коловоза је дефинисано тако што су на нижој страни профила пројектовани ивичњаци који контролисано усмеравају воду са површине коловоза до бетонских коруба низ косину

насипа до јарка. Са ниже стране косине насипа пројектован је јарак који прикупља воду са горње површине коловоза, косине насипа и коруба и спроводи до околног терена. Растојање између коруба је максимално 30 m.
На високим насипима (преко 3m) предвиђена је једнострука еластична ограда са обе стране коловоза.

ЗЕМЉАНИ РАДОВИ

Траса је углавном у насипу тако да се јавља мањак материјала који се довози из позајмишта. Предвиђено је да се насип гради од песка.

ОБЈЕКТИ
Пројекат моста је обрађен посебно у књизи конструкција.

КОЛОВОЗНА КОНСТРУКЦИЈА

Коловозна конструкција је пројектована на основу претпостављеног меродавног лаког саобраћајног оптерећења, теренских и амбијенталних услова, за пројектни период од 20 година.

Усвојен састав коловозне конструкције за саобраћајне траке пута:

Хабајући слој	АБ 11	4 cm
Битуменизирани носећи слој	БНС 22А	6 cm
Дробљени камен 0/31.5		15 cm
Дробљени камен 0/63		20 cm
Постељица* :	CBR ≥ 5%	**45 cm**

ДЕНИВЕЛАЦИЈА ДРЖАВНОГ ПУТА IIA РЕДА БР.112 – НАДВОЖЊАК НА km 102+309.98 ПРУГЕ

ФУНКЦИОНАЛНЕ И ТЕХНИЧКЕ КАРАКТЕРИСТИКЕ

Гранични елементи подразумевају прорачун минималних и максималних вредности за ситуацини план, подужни профил, попречни профил и прегледност у функцији рачунске брзине од Vr = 60 km/h.

- ситуациони план

- минимални радијус хоризонталне кривине min R = 120 m

- уздужни профил

- минимални радијус конвексног заобљења min Rv_{konv}= 1250 m

- минимални радијус конкавног заобљења min Rv_{konk}= 1250 m

СИТУАЦИОНО РЕШЕЊЕ

У ситуационом плану пројектована је осовина денивелације државног пута – надвожњака већим делом по траси постојећег пута. Девијација државног пута и одступање од трасе постојећег пута је пројектована на делу формирања површинске раскрснице са општинским путем Куцура – Змајево, са кога се одваја приступ комплексу НС Традинг ДОО по постојећем путу.
Са леве стране саобраћајнице, на стационажи km 0+168.46, пројектован је прикључак опшинског пута, а са десне стране је пројектовано одвајање за приступ Змајевачким језерима и атарским површинама.
Ширина коловоза ван конструкције надвожњака износи 2x3.50m (3.25+0.25) са обостраним банкинама ширине 1.25 m, док је ширина коловоза на конструкцији надвожњака 2x3.25m. На објекту је, са леве стране, пројектована техничка стаза ширине 0.75m, док је са десне стране пројектована пешачка стаза ширине 1.50m. Стазе су оивичене бетонским ивичњаком 18/24 висине 12 cm.
У зони површинске раскрснице са општинским путем пројектована је манипулативна трака за лева скретања ширине 3.5 m и ширина коловоза у зони раскрснице износи 10.5m. Десно скретање са државног пута пројектовано је кривом радијуса 14.55m што омогућава скретање меродавног возила камиона са полуприколицом.
На прикључењу општинског пута на државни пут пројектовано је капљичасто острво за раздвајање саобраћајних токова.
На почетку и на крају денивелације коловоз се уклапа у постојеће стање државног пута.
Са леве стране денивелације, на стационажи km 0+695.76 m, пројектовано је прикључење сервисне саобраћајнице у наставку улице Радоја Домановића , која представља везу дела насеља са државним путем. Укупна дужина сервисне саобраћајнице износи 248.02m.
Ширина сервисне саобраћајнице износи 2x2.75m. Са леве стране сервисне саобраћајнице пројекован је тротоар ширине 1.5m. Примењени су радијуси хоризонталне кривине од 100 и 200m. На уклапањима у државни пут и постојећу улицу примењени су радијуси од 6 и 20 m.
На стационажи 0+727.60 m коловоз девијације државног пута се уклапа у постојеће стање пута.
На постојећем путу пројектована су два аутобуска стајалишта од стационаже km 0+727.60 до km 0+781.24 са леве стране и од km 0+784.12 до km 0+840.00 са десне стране пута. Ширине ниша за аутобуска стајалишта износе 3.50m. У зони стајалишта пројектован је тротоар ширине 1.5m, као и простор за чекање аутобуса ширине 2.5m.

НИВЕЛАЦИОНО РЕШЕЊЕ

У нивелационом плану нагиби пројектоване денивелације условљени су котама ГИШ-е, котама околног терена и нивелетом постојећег државног пута. На најнижем месту, од коте ГИШ-е до доње ивице контрукције надвожњака слободна висина износи 7.10 m . Нагиб нивелете на навозним рампама износи 4.0%, а на уклапањима у постојеће стање 0.1% и 0.18% . Радијуси вертикалних кривина су 1500 и 1250 m. У зони надвожњака саобраћајница је пројектована са техничком стазом са леве и пешачком стазом са десне стране, овиченим ивичњацима 18/24 издигнутим 12 cm. Ширина техничке стазе износи 0.75 m, а ширина пешачке стазе 1.5m.

Попречни нагиб саобраћајнице у правцу и у кривини радијуса 1000 m износи 2.5%, док у кривинама радијуса 300 и 350 m износи 4.0 и 3.5%. Техничке стазе, као и пешачка стаза имају нагиб 2.0%, усмерен ка саобраћајници.

Нагиб банкина износи 6%. Бетонски канал је пројектован са нагибом косине од 1:1.75.

У геотехничком елаборату су утврђени препоручени нагиби косина за усек и насип са становишта стабилности косина као максимални нагиби:

- за косине насипа висине до 3 m нагиб косина је 1:1.75
- за косине насипа висине преко 3m нагиб косине прва 3 m мерено од круне насипа је 1:1.5, а остатак косине, ниже је у нагибу 1:1.75.
- косине усека су у нагибу 1:2

Предвиђено је да се насип гради од песка.

КОЛОВОЗНА КОНСТРУКЦИЈА

Након добијених геомеханичких резултата дефинисана су решења коловозне конструкције денивелације државног пута :

Хабајући слој	АБ 11	4 cm
Битуменизирани носећи слој	БНС 22А	8 cm
Дробљени камен 0/31.5		20 cm
Тампон		25 cm
Постељица* : CBR ≥ 5%		**57 cm**

Усвојена коловозна конструкција сервисних саобраћајница :

Хабајући слој	АБ 11	4 cm
Битуменизирани носећи слој	БНС 22А	7 cm
Дробљени камен 0/31.5		15 cm
Дробљени камен 0/63		25 cm
Постељица* : CBR ≥ 5%		**51 cm**

Усвојена коловозна конструкција на пешачкој стази :

Хабајући слој	АБ8	3 cm
Битуменизирани носећи слој	БНС 22сА	5 cm
Дробљени камен 0/31.5		20 cm
		28 cm

ОДВОДЊАВАЊЕ

Након преласка пруге, денивелација пута се налази у зони заштите водоизворишта и одвођење атмосферске воде са коловоза дефинисано је тако што су на нижој страни профила пројектовани ивичњаци који контролисано усмеравају воду са површине коловоза до бетонских коруба низ косину насипа до бетонског канала. Растојање између коруба је максимално 30 m.
На делу денивелације , од км 0+085.00 до км 0+175.00, уз десну ивицу коловоза, предвиђен је бетонски канал са решетком који штити постојећи објекат од воде са коловоза.
Након преласка пруге, од км 0+525.00 до км 0+730.00 уз уз десну ивицу косине насипа, пројектован је бетонски канал који се даље одводи до канала Јегричка.
Сви хидротехнички објекти детаљно су обрађени у идејном пројекту хидротехничких конструкција.

ДЕВИЈАЦИЈА ОПШТИНСКОГ ПУТА КУЦУРА - ЗМАЈЕВО

ФУНКЦИОНАЛНЕ И ТЕХНИЧКЕ КАРАКТЕРИСТИКЕ

Гранични елементи подразумевају прорачун минималних и максималних вредности за ситуацини план, подужни профил, попречни профил и прегледност у функцији рачунске брзине од Vr = 40 km/h.
:

- ситуациони план

- минимални радијус хоризонталне кривине min R = 45 m

- уздужни профил

- минимални радијус конвексног заобљења min Rv_{konv}= 400 m
- минимални радијус конкавног заобљења min Rv_{konk}= 550 m

СИТУАЦИОНО РЕШЕЊЕ

На траси општинског пута Куцура – Змајево , постојећи путни прелаз на км 104+383.79 пруге се укида и траса општинског пута се води уз постојећи канал до државног пута IIА реда бр.112. Траса је пројектована тако да је остављен простор уз канал минималне ширине 4.0m за сервисни пут за одржавање канала.
Примењени су радијуси хоризонталних кривина од 100 и 200m.
Ширина коловоза износи 2x3.0m са обостраним банкинама ширине 1.0m.
На прикључењу општинског пута на државни пут пројектовано је капљичасто острво за раздвајање саобраћајних токова. На стационажи 0+042.42 , са десне стране, пројектован је приступ комплексу НС Традинг ДОО. Радијуси лепеза од 14.55 и 15.0m омогућавају проходност меродавног камиона са полуприколицом. Приступ комплексу НС Традинг, на одвајању од општинског пута, се делом води по новој траси, а затим се пре постојећег моста преко канала враћа на трасу постојећег државног пута.
Укупна дужина девијације општинског пута износи 996.37 m.

НИВЕЛАЦИОНО РЕШЕЊЕ

У нивелационом плану нагиби пројектованих девијација условљени су котама пројектоване денивелације државног пута и котама околног терена. Пут је пројектован у плитком насипу и нагиби нивелете се крећу од 0.30 до 2.61% . Примењени су радијуси вертикалних кривина од 600, 2000 и 5000m. Попречни нагиб саобраћајнице у правцу износи 2.5%. Попречни нагиб коловоза у кривини радијуса 100 m износи 6.0%, а у кривини радијуса 200m износи 3.5%.

Нагиб банкина износи 6%.

У геотехничком елаборату су утврђени препоручени нагиби косина за усек и насип са становишта стабилности косина као максимални нагиби:

- за косине насипа висине до 3 m нагиб косина је 1:1.75
- косине усека су у нагибу 1:2

Предвиђено је да се насип гради од песка.

КОЛОВОЗНА КОНСТРУКЦИЈА

Након добијених геомеханичких резултата дефинисана су решења коловозне конструкције девијације општинског пута :

Хабајући слој АБ 11		4 cm
Битуменизирани носећи слој	БНС 22А	7 cm
Дробљени камен 0/31.5		15 cm
Тампон		25 cm
Постељица* : CBR ≥ 5%		**51 cm**

ОДВОДЊАВАЊЕ

Одвођење атмосферске воде са коловоза предвиђено је гравитационо, природним отицањем, преко подужних и попречних нагиба низ косине насипа.

ДЕНИВЕЛАЦИЈА АТАРСКОГ ПУТА – НАДВОЖЊАК НА КМ 105+797.12 ПРУГЕ

ФУНКЦИОНАЛНЕ И ТЕХНИЧКЕ КАРАКТЕРИСТИКЕ

Обзиром да се ради о денивелацији атарског пута који има првенствено улогу приступа пољопривредној механизацији до њива и пољопривредних површина, гранични елементи ситуационог плана и подужног профила пројектовани су за рачунску брзину Vr = 40 km/h:

- ситуациони план

- минимални радијус хоризонталне кривине min R = 45 m

- уздужни профил

- минимални радијус конвексног заобљења min Rv_{konv}= 400 m
- минимални радијус конкавног заобљења min Rv_{konk}= 550 m

СИТУАЦИОНИ ПЛАН

У хоризонталном смислу, пут је пројектован целом својом трасом у правцу. Ширина коловоза износи 2x3.0 m са обостраним банкинама ширине 1.10 m. Ширина банкине од 1.10 m је усвојена на основу потребе за смештањем заштитне еластичне одбојне ограде на високом насипу (>3 m). На објекту је задржана ширина пута од 6.0 m, с тим што су обострано пројектоване техничке стазе ширине 0.75 m , оивичене бетонским ивичњаком 18/24 висине 12 cm. На почетку и на крају денивелације пут се уклапа у постојеће атарске путеве. Укупна дужина денивелације износи 500.0 m.
Пут се са пругом укршта под углом од 84^0 7' 58''.

НИВЕЛАЦИОНИ ПЛАН

Узимајући у обзир да је захтевани слободни профил од пројектоване коте ГИШ-е до доње ивице конструкције (ДИК) 7.10 m, и да се пруга углавном налази у насипу од 1.5-2.0 m, кота нивелете пута на објекту се налази на висини од 10-11 m од коте постојећег терена.
Да би се максимално смањила и оптимизовала дужина мостовске конструкције надвожњака и навозних рампи, усвојени су подужни нагиби рампи од 6% и -6%, као и минимални радијуси вертикалног заобљења конвексних кривина на објекту од Rv=400 m. Радијуси конкавног заобљења на уклапањима у постојеће атарске путеве износе Rv=1000 m. Подужни нагиби осовине нивелете пута на уклапањима у постојеће атарске путеве износе 1.10% и -1.30%.
Попречни нагиб коловоза у правцу износи 2.5 %. Нагиби банкина износе 6%.

У геотехничком елаборату су утврђени препоручени нагиби косина за усек и насип са становишта стабилности косина као максимални нагиби:
- за косине насипа висине до 3 m нагиб косина је 1:1.75
- за косине насипа висине преко 3m нагиб косине прва 3 m мерено од круне насипа је 1:1.5, а остатак косине, ниже је у нагибу 1:1.75.

КОЛОВОЗНА КОНСТРУКЦИЈА

Након добијених геомеханичких резултата дефинисана су решења коловозне конструкције денивелације атарског пута :

Хабајући слој	АБ 11	4 cm
Битуменизирани носећи слој	БНС 22А	6 cm
Дробљени камен 0/31.5		15 cm
Дробљени камен 0/63		20 cm
Постељица* : CBR ≥ 5%		**45 cm**

Детаљни прорачуни и решења коловозне конструкције дати су у Идејном пројекту коловозне конструкције.

ОДВОДЊАВАЊЕ

Одвођење атмосферске воде са коловоза предвиђено је гравитационо, природним отицањем, преко подужних и попречних нагиба низ косине насипа. На делу где је пут у високом насипу (преко 3.0m) одводњавање воде са коловоза је дефинисано тако што су на нижој страни профила пројектовани ивичњаци који контролисано усмеравају воду са површине коловоза до бетонских коруба низ косину насипа до јарка.
Са десне стране косине насипа од km 0+102.5- km 0+155.6 и km 0+336.5- km 0+400.0 пројектован је јарак који прикупља воду са горње површне коловоза, косине насипа и коруба. Растојање између коруба је максимално 30 m.

На високим насипима (преко 3m) предвиђена је заштитна еластична ограда са обе стране коловоза.

ЗЕМЉАНИ РАДОВИ

Траса је углавном у насипу тако да се јавља мањак материјала који се довози из позајмишта. Предвиђено је да се насип ради од песка.

ДЕНИВЕЛАЦИЈА АТАРСКОГ ПУТА – НАДВОЖЊАК НА КМ 108+115.69 ПРУГЕ, ПРИСТУПНИ ПУТ П1 ОБЈЕКТУ СС И ТК

ФУНКЦИОНАЛНЕ И ТЕХНИЧКЕ КАРАКТЕРИСТИКЕ

Обзиром да се ради о денивелацији атарског пута који има првенствено улогу приступа пољопривредној механизацији до њива и пољопривредних површина, гранични елементи ситуационог плана и подужног профила пројектовани су за рачунску брзину Vr = 40 km/h:

- ситуациони план

- минимални радијус хоризонталне кривине min R = 45 m

- уздужни профил

- минимални радијус конвексног заобљења min Rv_{konv}= 400 m
- минимални радијус конкавног заобљења min Rv_{konk}= 550 m

СИТУАЦИОНИ ПЛАН

У хоризонталном смислу, већи део денивелације пројектован је у правцу, тако што је осовина пута пројектована у граници постојећих катастарских парцела атарског пута. Примењена хоризонтална кривина је радијуса 250 m.
Ширина коловоза износи 2x3.0 m са обостраним банкинама ширине 1.10 m. Ширина банкине од 1.10 m је усвојена на основу потребе за смештањем заштитне еластичне одбојне ограде на високом насипу (>3 m). На објекту је задржана ширина пута од 6.0 m, с тим што су обострано пројектоване техничке стазе ширине 0.75 m , оивичене бетонским ивичњаком 18/24 висине 12 cm.
На почетку и на крају денивелације пут се уклапа у постојеће атарске путеве. Укупна дужина денивелације износи 468.64 m.
Пут се са пругом укршта под углом од 89^0 29' 24''.
На стационажи днивелације км 0+438.00, са десне стране, одваја се сервисна саобраћајница за приступ објекту СС и ТК.

НИВЕЛАЦИОНИ ПЛАН

Узимајући у обзир да је захтевани слободни профил од пројектоване коте ГИШ-е до доње ивице конструкције (ДИК) 7.10 m, и да се пруга углавном налази у насипу од ~ 2.0 m, кота нивелете пута на објекту се налази на висини од ~11 m од коте постојећег терена.
Да би се максимално смањила и оптимизовала дужина мостовске конструкције надвожњака и навозних рампи, усвојени су подужни нагиби рампи од 6% и -6%, као и минимални радијуси вертикалног заобљења конвексних кривина на објекту од Rv=400 m. Радијуси конкавног заобљења на уклапањима у постојеће атарске путеве износе Rv1=1000 m и Rv2=800 m . Подужни нагиби осовине нивелете пута на уклапањима у постојеће атарске путеве износе 0.10% и -0.60%.
Нагиб нивелете пута од 6% задовољава услове за кретање и приступ противпожарног возила на путевима који се леде (Правилник о техничим нормативима за приступне путеве, окретнице и уређене платое за ватрогасна возила у близини објеката повећаног ризика од пожара, Сл. СРЈ, бр. 8/95).

Попречни нагиб коловоза у правцу и у кривини радијуса 250 m износи 2.5 %, док на уклапањима у попречни нагиб постојећих атарских путева износи 1.5 и 1.9%. Попречни нагиби банкина износе 6%.

У геотехничком елаборату су утврђени препоручени нагиби косина за усек и насип са становишта стабилности косина:

- за косине насипа висине до 3 m нагиб косина је 1:1.75
- за косине насипа висине преко 3m нагиб косине прва 3 m мерено од круне насипа је 1:1.5, а остатак косине, ниже је у нагибу 1:1.75.

КОЛОВОЗНА КОНСТРУКЦИЈА

Након добијених геомеханичких резултата дефинисана су решења коловозне конструкције денивелације атарског пута :

Хабајући слој	АБ 11	4 cm
Битуменизирани носећи слој	БНС 22А	6 cm
Дробљени камен 0/31.5		15 cm
Дробљени камен 0/63		20 cm
Постељица* : CBR ≥ 5%		**45 cm**

Детаљни прорачуни и решења коловозне конструкције дати су у Идејном пројекту коловозне конструкције.

ОДВОДЊАВАЊЕ

Одвођење атмосферске воде са коловоза предвиђено је гравитационо, природним отицањем, преко подужних и попречних нагиба низ косине насипа. На делу где је пут у високом насипу (преко 3.0m) одводњавање воде са коловоза је дефинисано тако што су на нижој страни профила пројектовани ивичњаци који контролисано усмеравају воду са површине коловоза до бетонских коруба низ косину насипа до јарка. Са десне стране косине насипа од km 0+102.5- km 0+155.6 и km 0+336.5- km 0+400.0 пројектован је јарак који прикупља воду са горње површине коловоза, косине насипа и коруба. Растојање између коруба је максимално 30 m.

На високим насипима (преко 3m) предвиђена је заштитна еластична ограда са обе стране коловоза.

ЗЕМЉАНИ РАДОВИ

Траса је углавном у насипу тако да се јавља мањак материјала који се довози из позајмишта. Предвиђено је да се насип ради од песка.

ПРИСТУПНИ ПУТ П1 ОБЈЕКТУ СС И ТК

На стационажи днивелације км 0+438.00, са десне стране, одваја се сервисна саобраћајница за приступ објекту СС и ТК.

Обзиром да се ради о сервисној саобраћајници која има првенствено улогу приступа објекту протипожарног возила, гранични елементи ситуационог плана и подужног профила пројектовани су за рачунску брзину Vr = 30 km/h.

Ширина приступне саобраћајнице износи 2x3.0 m са обостраним банкинама ширине 1.0 m и на крају се завршава Т окретницом за противпожарна возила. Димензије Т окретнице су 25.0x4.0 m, са радијусима лепеза од 7m. Већи део саобраћајнице је пројектован у правцу, осим на делу повезивања са денивелацијом где је примењен радијус од 11 m. Укупна дужина саобраћајнице износи 194.91 m.

У нивелационом плану нагиби пројектоване саобраћајнице условљени су котом приступног платоа објекта, котама околног терена и котама пројектоване денивелације.

Подужни нагиби осовине нивелете пута износе -2.5% и 0.15%.

Примењен је радијус кривине вертикалног заобљења од 300m.

Попречни нагиб коловоза у правцу и у кривини износи 2.5 %.

Нагиби банкина износе 6.0%. За косине насипа висине до 3 m нагиб косина је 1:1.75.

Након добијених геомеханичких резултата дефинисана су решења коловозне конструкције приступног пута :

Хабајући слој АБ 11	4 cm
Битуменизирани носећи слој БНС 22А	6 cm
Дробљени камен 0/31.5	15 cm
Дробљени камен 0/63	20 cm
Постељица* : CBR ≥ 5%	**45 cm**

Одвођење атмосферске воде са коловоза предвиђено је гравитационо, природним отицањем, преко подужних и попречних нагиба низ косине насипа.

ДЕНИВЕЛАЦИЈА ДРЖАВНОГ ПУТА ДП IIБ РЕДА БР.305 – ПОДВОЖЊАК НА КМ 113+327.64 ПРУГЕ

ФУНКЦИОНАЛНЕ И ТЕХНИЧКЕ КАРАКТЕРИСТИКЕ

Гранични елементи подразумевају прорачун минималних и максималних вредности за ситуацини план, подужни профил, попречни профил и прегледност у функцији рачунске брзине од Vr = 50 km/h.
:

- ситуациони план

- минимални радијус хоризонталне кривине min R = 75 m

- уздужни профил

- минимални радијус конвексног заобљења min Rv_{konv}= 800 m
- минимални радијус конкавног заобљења min Rv_{konk}= 900 m

СИТУАЦИОНО РЕШЕЊЕ

У ситуационом плану пројектована је осовина денивелације пута - подвожњака по траси постојећег пута. Денивелација је већим делом пројектована у правцу, а повезивање смакнутих праваца је пројектовано радијусима кривина од 1500 и 2000 m, без прелазница. Са леве стране саобраћајнице, на стационажи km 0+025.00, почиње бициклистичка стаза ширине 2.5 m, која је на делу подвожњака денивелисана у односу на коловоз. Бициклистичка стаза је пројектована све до железничке станице Врбас.
Са леве стране саобраћајнице, на стационажи km 0+382.92, одваја се приступни пут за железничку станицу Врбас.
Ширина коловоза ван конструкције подвожњака износи 2x3.50 (3.25+0.25) m са обостраним банкинама ширине 1.25 m, док је ширина коловоза у подвожњаку 2x3.25m са обостраним техничким стазама ширине 0.75 m, оивичене бетонским ивичњаком 18/24 висине 12 cm. Са леве стране саобраћајнице у подвожњаку, пројектована је денивелисана бициклистичка стаза ширине 2.5m. Денивелација је извршена да би се додатно заштитили бициклисти, а простор испод бициклистичке стазе може бити искоришћен за пролазак инсталација. Након изласка из подвожњака, на делу где се нивелета денивелације води по постојећем путу, између бициклистичке стазе и ивице коловоза убацује се појас заштитног зеленила ширине 1.5m. Ширина банкине бициклистичке стазе износи 0.5m.
У зони површинске раскрснице пројектована је манипулативна трака за лева скретања ширине 3.0 m и ширина коловоза у зони раскрснице износи 10.0m. Десно скретање са државног пута пројектовано је троцентричном кривом са средњим радијусом од 12.0m што омогућава скретање меродавног возила камиона са полуприколицом.
На почетку и на крају денивелације коловоз се уклапа у постојеће стање државног пута.
Са десне стране саобраћајнице налази се постојећи канал. На делу површинске раскрснице, са десне стране, од км 0+331.11 до км 0+479.63 пројектован је канал који се наставља на постојећи канал који је у зони пруге био прекинут. Пројектовани канал има ширину дна од 2.0 m.

НИВЕЛАЦИОНО РЕШЕЊЕ

У нивелационом плану нагиби пројектоване саобраћајнице условљени су нивелетом пруге и нивелетом постојећег државног пута. На најнижем месту, од коте коловоза до доње ивице контрукције подвожњака слободна висина је 5.00 m . Нагиб нивелете се крећу од 0,80 до 4.0% . Радијуси вертикалних кривина су 1300 , 900 и 1500 m. У зони подвожњака саобраћајница пројкетована са обостраним техничким стазама овиченим ивичњацима 18/24 издигнутим 12 cm. Попречни нагиб саобраћајнице је целом дужином 2.5% и усмерен је ка постојећем каналу који се налази са десне стране саобраћајнице идући из Савиног Села ка Врбасу. Техничке стазе, као и бициклистичка стаза имају нагиб 2.0%, усмерен ка саобраћајници.

Нагиб банкина износи 6%. Земљани канал је пројектован са нагибом косина од 1:1.75.

У геотехничком елаборату су утврђени препоручени нагиби косина за усек и насип са становишта стабилности косина као максимални нагиби:

- за косине насипа висине до 3 m нагиб косина је 1:1.75
- косине усека су у нагибу 1:2

КОЛОВОЗНА КОНСТРУКЦИЈА

Након добијених геомеханичких резултата дефинисана су решења коловозне конструкције денивелације државног пута :

Хабајући слој	АБ 11	4 cm
Битуменизирани носећи слој	БНС 22А	8 cm
Дробљени камен 0/31.5		20 cm
Тампон		25 cm
Постељица* : CBR ≥ 5%		**57 cm**

Усвојена коловозна конструкција на пешачкој и на бициклистичкој стази :

Хабајући слој	АБ8	3 cm
Битуменизирани носећи слој	БНС 22А	5 cm
Дробљени камен 0/31.5		20 cm
		28 cm

ОДВОДЊАВАЊЕ

Пројектно решење одводњавања подвожњака је базирано на прихвату кишнице на најнижој тачки проласка испод пруге, одводом у црпну станицу и препумпавањем у пројектоване реципијенте. Атмосферске воде се прихватају линијским решеткама које су постављање дуж десне ивице саобраћајнице.
На делу денивелације ван подвожњака одвођење атмосферске воде са коловоза предвиђено је гравитационо, природним отицањем, преко подужних и попречних нагиба до канала са десне стране саобраћајнице.

ПРИСТУПНИ ПУТ СТАНИЦИ ВРБАС

ФУНКЦИОНАЛНЕ И ТЕХНИЧКЕ КАРАКТЕРИСТИКЕ

Гранични елементи подразумевају прорачун минималних и максималних вредности за ситуацини план, подужни профил, попречни профил и прегледност у функцији рачунске брзине од Vr = 40 km/h.
:

- ситуациони план

- минимални радијус хоризонталне кривине min R = 45 m

- уздужни профил

- минимални радијус конвексног заобљења min Rv_{konv}= 400 m

- минимални радијус конкавног заобљења min Rv_{konk}= 550 m

СИТУАЦИОНО РЕШЕЊЕ

Са леве стране денивелације државног пута, на стационажи km 0+382.92, одваја се приступни пут за железничку станицу Врбас.
У планској документацији насељеног места Врбас дефинисано је да се на траси постојеће пруге која се укида планира саобраћајница која ће повезати државни пут са западним делом насеља Врбас и са које се одвајају сервисне саобраћајнице за приступ планираној железничкој и аутобуској станици. Траса приступног пута железничкој станици , од км 0+000 до км 0+100 пројектована је по траси постојеће пруге која се укида.

Приступни пут П1 полази од раскрснице са државним путем и завршава се испред станичне зграде паркингом за запослене са десне стране саобраћајнице и паркингом за бицикле са леве стране саобраћајнице. Пројектовано је 6 паркинг места за запослене према управној шеми паркирања. Димензије паркинг места износе 5.0x2.5m.
Укупна дужина саобраћајнице П1 износи 254.24m. На км 0+086.40 предвиђен је цеваст пропуст на преласку девијације преко канала.
Са леве стране саобраћајнице П1, од км 0+191.50 до км 0+223.36 пројектовано је аутобуско стајалиште. Ширина нише стајалишта износи 3.5m.
Са леве стране приступног пута, уз ивицу коловоза, пројектована је бициклистичка стаза ширине 2.5m која се наставља на бициклистичку стазу пројектовану уз денивелацију државног пута. У зони површинске раскрснице бициклистичка стаза је одвојена од коловоза заштитним зеленилом ширине 1.5m које је искоришћено за смештање вертикалне саобраћајне сигнализације. Од км 0+045.5 бициклистичка стаза се води уз ивицу коловоза и раздвојена је од коловоза ивичњаком висине 12cm. Ширина бициклистичке стазе износи 2.5m.
Приступни пут П2 креће од приступног пута П1, паралелан је са фасадом станичне зграде, обезбеђује приступ објекту СС и ТК и завршава се кружном окретницом за ватрогасна возила и аутобусе. Са леве стране приступног пута П2, испред главног улаза у станичну зграду, пројектовано је 6 паркинг места за такси возила према управној шеми паркирања. Између објекта станичне зграде и објекта СС и ТК пројектован је паркинг за посетиоце са 27 паркинг места од којих су 2 паркинг места за инвалидна лица. Димензије паркинг места су 5.0x2.5m. Укупна дужина приступне саобраћајнице П2 износи 138.12m.

НИВЕЛАЦИОНО РЕШЕЊЕ

У нивелационом плану нагиби пројектованих саобраћајница П1 и П2 условљени су котом станичног платоа и нивелетом девијације државног пута. Нагиби нивелете се крећу од 0.50 до 2.50% . Радијуси вертикалних кривина су 500 m. Попречни нагиб саобраћајница у правцу износи 2.5%, а у кривини радијуса 45m износи 5.0%. Бициклистичка стаза има нагиб 2.0%, усмерен ка саобраћајници. Паркинг има попречни нагиб од 1.0 до 2.0%.

Нагиб банкина износи 6%.

У геотехничком елаборату су утврђени препоручени нагиби косина за усек и насип са становишта стабилности косина као максимални нагиби:

- за косине насипа висине до 3 m нагиб косина је 1:1.75
- косине усека су у нагибу 1:2

КОЛОВОЗНА КОНСТРУКЦИЈА

Након добијених геомеханичких резултата дефинисана су решења коловозне конструкције денивелације државног пута :

Хабајући слој АБ 11		4 cm
Битуменизирани носећи слој	БНС 22А	8 cm
Дробљени камен 0/31.5		20 cm
Тампон		25 cm
Постељица* : CBR ≥ 5%		**57 cm**

Усвојена коловозна конструкција на бициклистичкој стази :

Хабајући слој АБ8		3 cm
Битуменизирани носећи слој	БНС 22cA	5 cm
Дробљени камен 0/31.5		20 cm
		28 cm

Тротоари станичног платоа су обрађени у пројекту партерног уређења.

ОДВОДЊАВАЊЕ

Приступни путеви П1 и П2 су оивичени ивичњаком 18/24 висине 12cm и сва вода са коловоза се прикупља и одводи у затворени систем кишне канализације, јер се предметна локација налази у зони заштите водоизворишта.

ДЕНИВЕЛАЦИЈА АТАРСКОГ ПУТА – ПОДВОЖЊАК НА КМ 118+708.31 ПРУГЕ

ФУНКЦИОНАЛНЕ И ТЕХНИЧКЕ КАРАКТЕРИСТИКЕ

У планској документацији насељеног места Врбас дефинисано је да се на траси денивелације атарског пута планира изградња обилазнице око Врбаса (државног пута), те су због тога усвојени гранични елементи за део денивелације у зони конструкције објекта у функцији рачунске брзине од Vr = 60 km/h :

- ситуациони план

- минимални радијус хоризонталне кривине min R = 120 m

- уздужни профил

- минимални радијус конвексног заобљења min Rvkonv= 1250 m
- минимални радијус конкавног заобљења min Rvkonk= 1250 m

За део девијације пута ван конструкције објекта подвожњака, пошто се ради о траси атарског пута, усвојени су гранични елементи у функцији рачунске брзине од Vr = 40 km/h.

СИТУАЦИОНО РЕШЕЊЕ

Девијација пута бр. 11 већим својим делом пројектована је у правцу , осим на делу уклапања у постојећи локални пут где је примењен радијус кривине од 40 m.
Ширина коловоза ван објекта подвожњака износи 2x3.0 m са обостраним банкинама ширине 1.0 m. Ширина коловоза у подвожњаку, према будућој намени, износи 2x3.5m. Према условима, за планирани државни пут, у подвожњаку су пројектоване пешачка и бициклистичка стаза. Ширина пешачке стазе износи 2.0 m, док је ширина бициклистичке стазе 2.75m. Након изласка нивелете денивелације из подвожњака на ниво околног терена, пешачка и бициклистичка стаза се прекидају до коначног привођења објекта планираној намени.

НИВЕЛАЦИОНО РЕШЕЊЕ

У нивелационом плану нагиби пројектоване саобраћајнице условљени су нивелетом пруге, котама околног терена и нивелетом постојећег локалног пута на који се денивелација

прикључује. На најнижем месту, од коте коловоза до доње ивице контрукције подвожњака усвојена је слободна висина од 5.00 m према будућој намени планиране денивелације. Нагиб нивелете се креће од 0,30 до 5.0% . Радијуси вертикалних кривина су 1500, 1250, 5000 и 850 m. У зони подвожњака саобраћајница пројкетована са обостраним пешачким и бициклистичким стазама овиченим ивичњацима 18/24 издигнутим 12 cm. Попречни нагиб саобраћајнице у правцу износи 2.5%, осим на делу уклапања у постојећи атарски и локални пут где су нагиби од 5.0 и 0.5%. Пешачка и бициклистичка стаза имају нагиб 2.0%, усмерен ка саобраћајници.

Нагиб банкина износи 6%.

У геотехничком елаборату су утврђени препоручени нагиби косина за усек и насип са становишта стабилности косина као максимални нагиби:

- за косине насипа висине до 3 m нагиб косина је 1:1.75
- косине усека су у нагибу 1:1.75

КОЛОВОЗНА КОНСТРУКЦИЈА

Након добијених геомеханичких резултата дефинисана су решења коловозне конструкције денивелације атарског пута :

Хабајући слој АБ 11		4 cm
Битуменизирани носећи слој	БНС 22А	6 cm
Дробљени камен 0/31.5		15 cm
Дробљени камен 0/63		20 cm
Постељица* : CBR ≥ 5%		**45 cm**

Коловозна конструкција на пешачкој и бициклистичкој стази:

АБ 8	3 cm
БНС 22	5 cm
Дробљени камен 0/31.5	20 cm
	28 cm

ОДВОДЊАВАЊЕ

Пројектно решење одводњавања подвожњака је базирано на прихвату кишнице на најнижој тачки проласка испод пруге, одводом у црпну станицу и препумпавањем у пројектоване реципијенте. Атмосферске воде се прихватају линијским решеткама које су постављање дуж леве ивице саобраћајнице.
На делу денивелације ван подвожњака одвођење атмосферске воде са коловоза предвиђено је гравитационо, природним отицањем, преко подужних и попречних нагиба до околног терена.
Сви хидротехнички објекти су обрађени у посебној свесци хидротехничких конструкција.

ДЕНИВЕЛАЦИЈА АТАРСКОГ ПУТА – НАДВОЖЊАК НА КМ 120+571.30 ПРУГЕ

ФУНКЦИОНАЛНЕ И ТЕХНИЧКЕ КАРАКТЕРИСТИКЕ

Обзиром да се ради о денивелацији атарског пута који има првенствено улогу приступа пољопривредној механизацији до њива и пољопривредних површина, гранични елементи ситуационог плана и подужног профила пројектовани су за рачунску брзину Vr = 40 km/h:

- ситуациони план

- минимални радијус хоризонталне кривине min R = 45 m

- уздужни профил

- минимални радијус конвексног заобљења min Rv_{konv}= 400 m
- минимални радијус конкавног заобљења min Rv_{konk}= 550 m

СИТУАЦИОНИ ПЛАН

У хоризонталном смислу, већи део денивелације пројектован је у правцу, тако што је осовина пута пројектована у граници постојећих катастарских парцела атарског пута. Примењене хоризонталне кривине на уклапању у постојеће атарски пут на почетку денивелације износе 150 и 1000 m . На крају денивелације, уклапање у постојећи атарски пут је извршено коловозом од макадама јер постојећи атарски пут излази из катастарске парцеле.
Ширина коловоза износи 2x3.0 m са обостраним банкинама ширине 1.10 m. Ширина банкине од 1.10 m је усвојена на основу потребе за смештањем заштитне еластичне одбојне ограде на високом насипу (>3 m). На објекту је задржана ширина пута од 6.0 m, с тим што су обострано пројектоване техничке стазе ширине 0.75 m , оивичене бетонским ивичњаком 18/24 висине 12 cm.
Укупна дужина денивелације износи 550.06 m.
Пут се са пругом укршта под углом од ~82^0.
На стационажи днивелације км 0+075.00, са леве стране, одваја се сервисна саобраћајница за приступ објекту СС и ТК.

НИВЕЛАЦИОНИ ПЛАН

Узимајући у обзир да је захтевани слободни профил од пројектоване коте ГИШ-е до доње ивице конструкције (ДИК) 7.10 m, и да се пруга углавном налази у насипу од ~ 2.0 m, кота нивелете пута на објекту се налази на висини од ~11 m од коте постојећег терена.
Да би се максимално смањила и оптимизовала дужина мостовске конструкције надвожњака и навозних рампи, усвојени су подужни нагиби рампи од 6% и -6%, као и минимални радијуси вертикалног заобљења конвексних кривина на објекту од Rv=400 m. Радијуси конкавног заобљења на уклапањима у постојеће атарске путеве износе Rv1=900 m и Rv2=1500 m . Подужни нагиби осовине нивелете пута на уклапањима у постојеће атарске путеве износе -2.40% и -0.90%.
Нагиб нивелете пута од 6% задовољава услове за кретање и приступ противпожарног возила на путевима који се леде (Правилник о техничим нормативима за приступне путеве, окретнице и уређене платое за ватрогасна возила у близини објеката повећаног ризика од пожара, Сл. СРЈ, бр. 8/95).

Попречни нагиб коловоза у правцу и у кривинама износи 2.5 %, док на уклапањима у попречни нагиб постојећих атарских путева износи 4.0% и 2.5%. Попречни нагиби банкина износе 6%.

У геотехничком елаборату су утврђени препоручени нагиби косина за усек и насип са становишта стабилности косина:

- за косине насипа висине до 3 m нагиб косина је 1:1.75
- за косине насипа висине преко 3m нагиб косине прва 3 m мерено од круне насипа је 1:1.5, а остатак косине, ниже је у нагибу 1:1.75.

КОЛОВОЗНА КОНСТРУКЦИЈА

Након добијених геомеханичких резултата дефинисана су решења коловозне конструкције денивелације атарског пута :

Хабајући слој	АБ 11	4 cm
Битуменизирани носећи слој	БНС 22А	6 cm
Дробљени камен 0/31.5		15 cm
Дробљени камен 0/63		20 cm
Постељица* : CBR ≥ 5%		**45 cm**

ОДВОДЊАВАЊЕ

Одвођење атмосферске воде са коловоза предвиђено је гравитационо, природним отицањем, преко подужних и попречних нагиба низ косине насипа На делу где је пут у високом насипу (преко 3.0m) одводњавање воде са коловоза је дефинисано тако што су на нижој страни профила пројектовани ивичњаци који контролисано усмеравају воду са површине коловоза до бетонских коруба низ косину насипа до јарка. Растојање између коруба је максимално 30 m.

На високим насипима (преко 3m) предвиђена је заштитна еластична ограда са обе стране коловоза.

ЗЕМЉАНИ РАДОВИ

Траса је углавном у насипу тако да се јавља мањак материјала који се довози из позајмишта. Предвиђено је да се насип ради од песка.

ПРИСТУПНИ ПУТ П1 ОБЈЕКТУ СС И ТК

На стационажи днивелације км 0+075.00, са леве стране, одваја се сервисна саобраћајница за приступ објекту СС и ТК.

Обзиром да се ради о сервисној саобраћајници која има првенствено улогу приступа објекту протипожарног возила, гранични елементи ситуационог плана и подужног профила пројектовани су за рачунску брзину Vr = 30 km/h.

Ширина приступне саобраћајнице износи 2x3.0 m са обостраним банкинама ширине 1.0 m и на крају се завршава Т окретницом за противпожарна возила. Димензије Т окретнице су

31.0x4.0 m, са радијусима лепеза од 7m. Већи део саобраћајнице је пројектован у правцу, осим на делу повезивања са денивелацијом где је примењен радијус од 11 m. Укупна дужина саобраћајнице износи 208.17 m.

У нивелационом плану нагиби пројектоване саобраћајнице условљени су котом приступног платоа објекта, котама околног терена и котама пројектоване денивелације.

Подужни нагиби осовине нивелете пута крећу се од 0.5% до 4.5%.

Примењени су радијуси кривине вертикалног заобљења од 400, 500 и 600m.

Попречни нагиб коловоза у правцу и у кривини износи 2.5 %.

Нагиби банкина износе 6.0%. За косине насипа висине до 3 m нагиб косина је 1:1.75.

Након добијених геомеханичких резултата дефинисана су решења коловозне конструкције приступног пута :

Хабајући слој АБ 11		4 cm
Битуменизирани носећи слој	БНС 22А	6 cm
Дробљени камен 0/31.5		15 cm
Дробљени камен 0/63		20 cm
Постељица* : CBR ≥ 5%		**45 cm**

Одвођење атмосферске воде са коловоза предвиђено је гравитационо, природним отицањем, преко подужних и попречних нагиба низ косине насипа.

ДЕНИВЕЛАЦИЈА АТАРСКОГ ПУТА – НАДВОЖЊАК НА КМ 125+191.62 ПРУГЕ

ФУНКЦИОНАЛНЕ И ТЕХНИЧКЕ КАРАКТЕРИСТИКЕ

Обзиром да се ради о денивелацији атарског пута који има првенствено улогу приступа пољопривредној механизацији до њива и пољопривредних површина, гранични елементи ситуационог плана и подужног профила пројектовани су за рачунску брзину Vr = 40 km/h:

- ситуациони план

- минимални радијус хоризонталне кривине min R = 45 m

- уздужни профил

- минимални радијус конвексног заобљења min Rv_{konv}= 400 m
- минимални радијус конкавног заобљења min Rv_{konk}= 550 m

СИТУАЦИОНИ ПЛАН

У хоризонталном смислу, већи део денивелације пројектован је у правцу, тако што је осовина пута пројектована у граници постојећих катастарских парцела атарског пута да би се смањила експропријација и заузетост суседних пољопривредних површина. На уклапању нивелете пута у постојећи атарски пут, са десне стране пруге, примењена је хоризонтална кривина радијуса 100 m.

Ширина коловоза износи 2x3.0 m са обостраним банкинама ширине 1.10 m. Ширина банкине од 1.10 m је усвојена на основу потребе за смештањем заштитне еластичне одбојне ограде на високом насипу (>3 m). На објекту је задржана ширина пута од 6.0 m, с тим што су обострано пројектоване техничке стазе ширине 0.75 m , оивичене бетонским ивичњаком 18/24 висине 12 cm.
На почетку и на крају денивелације пут се уклапа у постојеће атарске путеве. Укупна дужина денивелације износи 479.28 m.
Пут се са пругом укршта под углом од 61^0 50' 3'', што није утицало на повећање централног распона мостовске конструкције која је примењена на сличним објектима.

НИВЕЛАЦИОНИ ПЛАН

Узимајући у обзир да је захтевани слободни профил од пројектоване коте ГИШ-е до доње ивице конструкције (ДИК) 7.10 m и да се пруга у зони надвожњака налази у насипу од ~ 2.5 m, кота нивелете пута на објекту се налази на висини од ~11 m од коте постојећег терена. Да би се максимално смањила и оптимизовала дужина мостовске конструкције надвожњака и навозних рампи, усвојени су подужни нагиби рампи од 6% и -6%, као и минимални радијуси вертикалног заобљења конвексних кривина на објекту од Rv=400 m. Радијуси конкавног заобљења на уклапањима у постојеће атарске путеве износе Rv1=1000 m и Rv2=800 m . Подужни нагиби осовине нивелете пута на уклапањима у постојеће атарске путеве износе 1.07% и -0.42%.
Нагиб нивелете пута од 6% задовољава услове за кретање и приступ противпожарног возила на путевима који се леде (Правилник о техничим нормативима за приступне путеве, окретнице и уређене платое за ватрогасна возила у близини објеката повећаног ризика од пожара, Сл. СРЈ, бр. 8/95).
Попречни нагиб коловоза у правцу износи 2.5 %, а у кривини радијуса 100 m док на уклапањима у попречни нагиб постојећих атарских путева износи 1.5 и 1.9%. Попречни нагиби банкина износе 6%.

У геотехничком елаборату су утврђени препоручени нагиби косина за усек и насип са становишта стабилности косина:
- за косине насипа висине до 3 m нагиб косина је 1:1.75
- за косине насипа висине преко 3m нагиб косине прва 3 m мерено од круне насипа је 1:1.5, а остатак косине, ниже је у нагибу 1:1.75.

КОЛОВОЗНА КОНСТРУКЦИЈА

Након добијених геомеханичких резултата дефинисана су решења коловозне конструкције денивелације атарског пута :

Хабајући слој	АБ 11	4 cm
Битуменизирани носећи слој	БНС 22А	6 cm
Дробљени камен 0/31.5		15 cm
Дробљени камен 0/63		20 cm
Постељица* : CBR ≥ 5%		**45 cm**

ОДВОДЊАВАЊЕ

Одвођење атмосферске воде са коловоза предвиђено је гравитационо, природним отицањем, преко подужних и попречних нагиба низ косине насипа На делу где је пут у високом насипу (преко 3.0m) одводњавање воде са коловоза је дефинисано тако што су на нижој страни профила пројектовани ивичњаци који контролисано усмеравају воду са површине коловоза до бетонских коруба низ косину насипа до јарка. Са десне стране косине насипа од km 0+102.5- km 0+155.6 и km 0+336.5- km 0+400.0 пројектован је јарак који прикупља воду са горње површине коловоза, косине насипа и коруба и спроводи до околног терена. Растојање између коруба је максимално 30 m.

На високим насипима (преко 3m) предвиђена је заштитна еластична ограда са обе стране коловоза.
Сви хидротехнички објекти детаљно су обрађени у идејном пројекту хидротехничких конструкција.

ЗЕМЉАНИ РАДОВИ

Траса је углавном у насипу тако да се јавља мањак материјала који се довози из позајмишта. Предвиђено је да се насип ради од песка.

ДЕНИВЕЛАЦИЈА АТАРСКОГ ПУТА – НАДВОЖЊАК НА КМ 126+976.11 ПРУГЕ

ФУНКЦИОНАЛНЕ И ТЕХНИЧКЕ КАРАКТЕРИСТИКЕ

Обзиром да се ради о денивелацији атарског пута који има првенствено улогу приступа пољопривредној механизацији до њива и пољопривредних површина, гранични елементи ситуационог плана и подужног профила пројектовани су за рачунску брзину Vr = 40 km/h:

- ситуациони план

- минимални радијус хоризонталне кривине min R = 45 m

- уздужни профил

- минимални радијус конвексног заобљења min Rv_{konv}= 400 m
- минимални радијус конкавног заобљења min Rv_{konk}= 550 m

СИТУАЦИОНИ ПЛАН

Траса пута са леве стране железничке пруге се уклапа у постојећи колски пут који се налази поред канала Кула – Мали Иђош, док са друге стране пруге пројектовани пут прати трасу постојећег колског пута у граници постојећих катастарских парцела атарског пута. Примењени су радијуси хоризонталних кривина 100, 120, 200 и 400 m.
Ширина коловоза износи 2x3.0 m са обостраним банкинама ширине 1.10 m. Ширина банкине од 1.10 m је усвојена на основу потребе за смештањем заштитне еластичне одбојне ограде на високом насипу (>3 m). На објекту је задржана ширина пута од 6.0 m, с тим што су обострано пројектоване техничке стазе ширине 0.75 m , оивичене бетонским ивичњаком 18/24 висине 12 cm.
На крају денивелације пут се уклапа у постојећи асфалтни локани пут. Укупна дужина денивелације износи 704.04 m.

Пут се са пругом укршта под углом од 69^0 8' 46", што није утицало на повећање централног распона мостовске конструкције која је примењена на сличним објектима.

НИВЕЛАЦИОНИ ПЛАН

Узимајући у обзир да је захтевани слободни профил од пројектоване коте ГИШ-е до доње ивице конструкције (ДИК) 7.10 m и да се пруга у зони надвожњака налази у насипу од ~ 2.5 m, кота нивелете пута на објекту се налази на висини од ~11 m од коте постојећег терена. Да би се максимално смањила и оптимизовала дужина мостовске конструкције надвожњака и навозних рампи, усвојени су подужни нагиби рампи од 6% и -6%, као и минимални радијуси вертикалног заобљења конвексних кривина на објекту од Rv=400 m. Радијуси конкавног заобљења износе 900, 1500 и 2000 m.
Подужни нагиби осовине нивелете пута крећу се од 0.30% до 2.80%, а на навозним рампама 6.0%.
Нагиб нивелете пута од 6% задовољава услове за кретање и приступ противпожарног возила на путевима који се леде (Правилник о техничим нормативима за приступне путеве, окретнице и уређене платое за ватрогасна возила у близини објеката повећаног ризика од пожара, Сл. СРЈ, бр. 8/95).
Попречни нагиб коловоза у правцу износи 2.5 %, а у кривинама се креће од 2.5% до 4.0%. Попречни нагиби банкина износе 6%.

У геотехничком елаборату су утврђени препоручени нагиби косина за усек и насип са становишта стабилности косина:
- за косине насипа висине до 3 m нагиб косина је 1:1.75
- за косине насипа висине преко 3m нагиб косине прва 3 m мерено од круне насипа је 1:1.5, а остатак косине, ниже је у нагибу 1:1.75.

КОЛОВОЗНА КОНСТРУКЦИЈА

Након добијених геомеханичких резултата дефинисана су решења коловозне конструкције денивелације атарског пута :

Хабајући слој АБ 11	4 cm
Битуменизирани носећи слој БНС 22А	6 cm
Дробљени камен 0/31.5	15 cm
Дробљени камен 0/63	20 cm
Постељица* : CBR ≥ 5%	**45 cm**

Детаљни прорачуни и решења коловозне конструкције дати су у Идејном пројекту коловозне конструкције.

ОДВОДЊАВАЊЕ

Одвођење атмосферске воде са коловоза, на делу плитког насипа, предвиђено је гравитационо, природним отицањем, преко подужних и попречних нагиба низ косине насипа. На делу где је пут у високом насипу (преко 3.0m) одводњавање воде са коловоза је дефинисано тако што су на нижој страни профила пројектовани ивичњаци који контролисано усмеравају воду са површине коловоза до бетонских коруба низ косину насипа до јарка. Са десне стране косине насипа од km 0+102.5- km 0+155.6 и km 0+336.5- km 0+400.0 пројектован је јарак који прикупља воду са горње површине коловоза, косине насипа и коруба и спроводи до околног терена. Растојање између коруба је максимално 30

m. На делу трасе девијације пута која се налази у усеку, од км 0+450.0 до км 0+500.0, пројектован је земљани канал са ниже стране коловоза који се излива на околни терен.

На високим насипима (преко 3m) предвиђена је заштитна еластична ограда са обе стране коловоза.
Сви хидротехнички објекти детаљно су обрађени у идејном пројекту хидротехничких конструкција.

ЗЕМЉАНИ РАДОВИ

Траса је углавном у насипу тако да се јавља мањак материјала који се довози из позајмишта. Предвиђено је да се насип ради од песка.

ПРИСТУПНИ ПУТ ЗА СТАНИЦУ ЛОВЋЕНАЦ - МАЛИ ИЂОШ – на km 129+522.68 пруге

На km 127+471.91 новопројектоване пруге са асфалтног пута из постојеће станице Ловћенац, која се укида, одваја се пут за новопројектовану станицу Ловћенац - Мали Иђош дужине L=2940.33m

ГРАНИЧНИ ЕЛЕМЕНТИ

Гранични елементи подразумевају прорачун минималних и максималних вредности за ситуацини план, подужни профил, попречни профил и прегледност у функцији рачунске брзине од V_r = 40 km/h

Ситуациони план:

• минимални радијус хоризонталне кривине	min R = 50 m

Подужни план:

• максимални подужни нагиб	max i_n = 3.0%
• минимални подужни нагиб	min i_n= 0.1% - насип
• максимални нагиб рампе витоперења	max i_{rv} = 0.75%
• минимални радијус конкавног заобљења	min R_v = 400 m
• минимални радијус конвексног заобљења	min R_v = 1000 m

Попречни профил (двосмерни саобраћај):

• ширина возне траке за континуалну вожњу	$т_v$ = 2.75 m
• ширина ивичне траке	$т_i$ = 0.25 m

• ширина банкине	b = 1.00 m
• минимални попречни нагиб коловоза на правцу	min $i_п$= 2.5%
• максимални попречни нагиб коловоза у кривини	max $i_{пк}$ = 2.5%

СИТУАЦИОНО РЕШЕЊЕ

У ситуационом решењу пројектован је пут за стајалиште Руменку.
Дужина приступног пута је **2940.33**m. Пут се везује правцем на постојећи асфалтни пут и завршава уклапањем на асфалтни пут на km130+374 пруге. Код службене зграде је пројектована окретница дужине L=18.62m уклопљена у плато око зграде. Радијуси лепеза су 7m. Пројектована су и 10 паркинг места ширине 2.5m и дужине 5m, а за инвалиде је остављено 1 паркинг место ширине 3.7m најближе станичном платоу. Између 5 паркинг места остављен је простор за садницу. У продужетку саобраћајнице пре објекта за ПС-ПСН пројектована су још 5 паркинг места ширине 2.5m и дужине 5m.

НИВЕЛАЦИОНО РЕШЕЊЕ

У нивелационом плану нагиби пројектоване саобраћајнице условљени су нивелетом пруге на делу где је пут паралелан са пругом и котама постојећег пута у који се уклапа. Уздужни профил саобраћајнице пројектован је по осовини новопројектованог пута. Уздужни профил окретнице је усклађен са саобраћајницом и платоом испред службене зграде.

ПОПРЕЧНИ ПРОФИЛИ

Ширина коловоза у правцу износи 2 x 2.75 m са ивичним тракма од 0.25 m обострано. Банкина су ширине 1.0 m . Нагиби банкина су 6% и усмерени су ка спољним странама. Попречни нагиб коловоза у правцу износи 2.5%. Нагиб постељице је у минималном нагибу i_{pmin}=2.5% и прати нагиб коловоза. Пројектована паркинг места су ширине 2.5m и дужине 5m. Попречни нагиб је 2.5% ка коловозу.
Косине и банкине се хумузирају слојем хумуса d=20cm.

У геотехничком елаборату су утврђени препоручени нагиби косина за усек и насип са становишта стабилности косина као максимални нагиби:

- за косине насипа висине до 3 m нагиб косина је 1:1.75
- скидање хумуса до 1m

ОДВОДЊАВАЊЕ

Одвођење атмосферске воде са коловоза предвиђено је гравитационо, природним отицањем, преко подужних и попречних нагиба низ косине насипа. На делу где је пут трасиран поред пруге, од km 0+962.47 до km 1+263.85, пројектован је земљани канал да би се прихватила вода са пруге. Између пруге и пута је пројектован је пружни канал од km 2+392.22 до km 2+417.22 и одводњавање пута се врши у тај канал.

ЗЕМЉАНИ РАДОВИ

Траса је у насипу тако да се јавља мањак материјала који се довози из позајмишта. Предвиђено је да се насип ради од песка.

КОЛОВОЗНА КОНСТРУКЦИЈА

Коловозна конструкција је пројектована на основу претпостављеног меродавног лаког саобраћајног оптерећења, теренских и амбијенталних услова, за пројектни период од 20 година.

Усвојен састав коловозне конструкције за саобраћајне траке пута, окретнице и паркинга:

Хабајући слој АБ 11	4 cm
Битуменизирани носећи слој БНС 22А	6 cm
Дробљени камен 0/31.5	15 cm
Дробљени камен 0/63	20 cm
Постељица* : CBR ≥ 5%	**45 cm**

ДЕНИВЕЛАЦИЈА АТАРСКОГ ПУТА – НАДВОЖЊАК НА КМ 131+245.45 ПРУГЕ

ФУНКЦИОНАЛНЕ И ТЕХНИЧКЕ КАРАКТЕРИСТИКЕ

Обзиром да се ради о денивелацији атарског пута који има првенствено улогу приступа пољопривредној механизацији до њива и пољопривредних површина, гранични елементи ситуационог плана и подужног профила пројектовани су за рачунску брзину Vr = 40 km/h:

- ситуациони план

- минимални радијус хоризонталне кривине min R = 45 m

- уздужни профил

- минимални радијус конвексног заобљења min Rv_{konv}= 400 m
- минимални радијус конкавног заобљења min Rv_{konk}= 550 m

СИТУАЦИОНИ ПЛАН

У хоризонталном смислу, осовина пројектоване денивелације је повучена по осовини постојећег надвожњака који се руши, у граници постојећих катастарских парцела атарског пута. На уклапању нивелете пута у постојећи улицу, са десне стране пруге, примењена је хоризонтална кривина радијуса 300 m.
Ширина коловоза износи 2x3.0 m са обостраним банкинама ширине 1.10 m. Ширина банкине од 1.10 m је усвојена на основу потребе за смештањем заштитне еластичне одбојне ограде на високом насипу (>3 m). На објекту је задржана ширина пута од 6.0 m, с тим што су обострано пројектоване техничке стазе ширине 0.75 m , оивичене бетонским ивичњаком 18/24 висине 12 cm.
На почетку денивелације, са леве стране пруге, пут се уклапа у постојећи атарски пут, док се са десне стране пруге уклапа у постојећу улицу Сивачки пут. Укупна дужина денивелације износи 193.04 m.
Пут се са пругом укршта под углом од 89^0 7' 15''.

НИВЕЛАЦИОНИ ПЛАН

Узимајући у обзир да је захтевани слободни профил од пројектоване коте ГИШ-е до доње ивице конструкције (ДИК) 7.10 m и да се у новопројектованом стању подиже нивелета пруге, постојећи надвожњак се руши и на његовом месту се гради нови.
Да би се максимално смањила и оптимизовала дужина мостовске конструкције надвожњака и навозних рампи, усвојени су подужни нагиби рампи од 6% и -6%, као и минимални радијуси вертикалног заобљења конвексних кривина на објекту од Rv=400 m. Радијуси конкавног заобљења на уклапањима у постојеће путеве износе Rv1=900 m и Rv2=700 m . Подужни нагиби осовине нивелете пута на уклапањима у постојеће путеве износе 2.95% и -4.12%.
Нагиб нивелете пута од 6% задовољава услове за кретање и приступ противпожарног возила на путевима који се леде (Правилник о техничим нормативима за приступне путеве, окретнице и уређене платое за ватрогасна возила у близини објеката повећаног ризика од пожара, Сл. СРЈ, бр. 8/95).
Попречни нагиб коловоза у правцу и у кривини радијуса 300 m износи 2.5%. Попречни нагиби банкина износе 6%.

У геотехничком елаборату су утврђени препоручени нагиби косина за усек и насип са становишта стабилности косина:
- за косине насипа висине до 3 m нагиб косина је 1:1.75
- за косине насипа висине преко 3m нагиб косине прва 3 m мерено од круне насипа је 1:1.5, а остатак косине, ниже је у нагибу 1:1.75.

КОЛОВОЗНА КОНСТРУКЦИЈА

Након добијених геомеханичких резултата дефинисана су решења коловозне конструкције денивелације атарског пута :

Хабајући слој	АБ 11	4 cm
Битуменизирани носећи слој	БНС 22А	6 cm
Дробљени камен 0/31.5		15 cm
Дробљени камен 0/63		20 cm
Постељица* : CBR ≥ 5%		**45 cm**

Детаљни прорачуни и решења коловозне конструкције дати су у Идејном пројекту коловозне конструкције.

ОДВОДЊАВАЊЕ

Одвођење атмосферске воде са коловоза предвиђено је гравитационо, природним отицањем, преко подужних и попречних нагиба низ косине насипа.
На високим насипима (преко 3m) предвиђена је заштитна еластична ограда са обе стране коловоза.

ЗЕМЉАНИ РАДОВИ

Траса је у насипу тако да се јавља мањак материјала који се довози из позајмишта. Предвиђено је да се насип ради од песка.

ДЕНИВЕЛАЦИЈА ЛОКАЛНОГ ПУТА – на km 132+007.75 пруге

На km 132+007.75 новопројектоване пруге са асфалтног пута одваја се локални пут дужине L=190.93m који пролази испод вијадукта пруге.

ГРАНИЧНИ ЕЛЕМЕНТИ

Гранични елементи подразумевају прорачун минималних и максималних вредности за ситуацини план, подужни профил, попречни профил и прегледност у функцији рачунске брзине од V_r = 30 km/h

Ситуациони план:

• минимални радијус хоризонталне кривине	min R = 30 m

Подужни план:

• максимални подужни нагиб	max i_n = 2.3%
• минимални подужни нагиб	min i_n= 0.2%
• максимални нагиб рампе витоперења	max i_{rv} = 1.0%
• минимални радијус конкавног заобљења	min R_v = 800 m
• минимални радијус конвексног заобљења	min R_v = 500 m

Попречни профил (двосмерни саобраћај):

• ширина возне траке за континуалну вожњу	T_v = 2.75 m
• ширина ивичне траке	T_i = 0.25 m
• ширина банкине	b = 1.00 m
• минимални попречни нагиб коловоза на правцу	min i_n= 2.0%
• максимални попречни нагиб коловоза у кривини	max $i_{пк}$ = 4.0%

СИТУАЦИОНО РЕШЕЊЕ

У ситуационом решењу пројектован је денивелисан укрштај са пругом Е-85 Нови Сад-Суботица на km 132+007.47, пут који пролази између стубова вијадукта пруге. То је локални пут и омогућава везу насеља са пољопривредним површинама са леве стране пруге.
Дужина денивелације је **190.93**m. Траса се одваја кривином R=60m од асфалтиране Железничке улице, пролази испод стубова вијадукта и уклапа на постојећи атарски пут.

НИВЕЛАЦИОНО РЕШЕЊЕ

У нивелационом плану нагиби пројектоване саобраћајнице условљени су нивелетом пруге и котама постојећег пута у који се уклапа. Уздужни профил саобраћајнице пројектован је по осовини новопројектованог пута. Приликом пројектовања нивелете, водило се рачуна о висини слободног профила на местима проласка испод пруге. На најнижем месту од горње ивице пута до доње ивице контрукције вијадукта слободна висина је 4.50 m. Радијуси вертикалних кривина су од R_v = 500 m до R_v =800m.

ПОПРЕЧНИ ПРОФИЛИ

Ширина коловоза у правцу износи 2 x 2.75 m са ивичним тракма од 0.25 m обострано. Банкина је ширине 1.00 m. Нагиб банкина је 6% на вишој страни коловоза и уз нижу ивицу коловоза и усмерени су ка спољним странама. Попречни нагиб коловоза у правцу износи 2.5% а у кривини R = 30 m износи 4.0%. Постељица је у минималном нагибу i_{pmin}=2.5% и прати нагиб коловоза. Постојећи насип на прузи се руши и уместо њега је у пројекту пруге пројектован вијадукт тако да је терен за профиле од km 0+065.33 до km 0+107.67 измењен у односу на пројекат пруге.

Косине и банкине се хумузирају слојем хумуса d=20cm.

У геотехничком елаборату су утврђени препоручени нагиби косина за усек и насип са становишта стабилности косина као максимални нагиби:

- за косине насипа висине до 3 m нагиб косина је 1:1.75
- за косине насипа висине преко 3m нагиб косине прва 3 m мерено од круне насипа је 1:1.5, а остатак косине, ниже је у нагибу 1:1.75
- скидање хумуса до 1m

ОДВОДЊАВАЊЕ

Одвођење атмосферске воде са коловоза предвиђено је гравитационо, природним отицањем, преко подужних и попречних нагиба низ косине насипа .

ЗЕМЉАНИ РАДОВИ

Траса је углавном у ниском насипу.

КОЛОВОЗНА КОНСТРУКЦИЈА

Коловозна конструкција је пројектована на основу претпостављеног меродавног лаког саобраћајног оптерећења, теренских и амбијенталних услова, за пројектни период од 20 година.

Усвојен састав коловозне конструкције за саобраћајне траке пута:

Хабајући слој	АБ 11	4 cm
Битуменизирани носећи слој	БНС 22А	6 cm
Дробљени камен 0/31.5		15 cm
Дробљени камен 0/63		20 cm
Постељица* : CBR ≥ 5%		**45 cm**

ДЕНИВЕЛАЦИЈА ДРЖАВНОГ ПУТА IIA РЕДА БР. 100 – НАДВОЖЊАК на km 135+112.95 пруге

Предмет овог пројекта је денивелација државног пута IIA реда број 100, дужине L=1000m. Денивелација државног пута IIA реда број 100 пројектована је као денивелисан укрштај-надвожњак са пругом Е-85 Нови Сад-Суботица на km 135+112.95 новопројектоване пруге. Укрштај пројектоване пруге са денивелацијом пута је остварен друмским надвожњаком, под углом од око 34 ^{o} у односу на осовину железничке пруге.

Пројекат укрштаја је урађен у складу са планом детаљне регулације на који је добијена сагласност “Железница Србије”.

Постојећи укрштај је остварен друмским надвожњаком, под углом од око 20 ^{o} у односу на осовину железничке пруге. Друмски надвожњак је у доста лошем стању. Конструкција је подупрта са обе стране пруге помоћу провизоријума. На месту укрштаја, висина контактне мреже је нижа од нормалне (5,5m) и примењена су специјална решења. Обилазни вод (укрштај је унутар границе маневрисања укрснице Мали Иђош Поље) је спуштен на посебним држачима на делу испод моста.

ГРАНИЧНИ ЕЛЕМЕНТИ

Гранични елементи подразумевају прорачун минималних и максималних вредности за ситуацини план, подужни профил, попречни профил и прегледност у функцији рачунске брзине од V_r = 60 km/h

Ситуациони план:

• минимални радијус хоризонталне кривине	min R = 250 m
• минимални параметар прелазне кривине	min A = 100 m

Подужни план:

• максимални подужни нагиб	max i_n = 4%
• минимални подужни нагиб	min i_n= 0.4%
• минимални радијус конкавног заобљења	min R_v = 1500 m
• минимални радијус конвексног заобљења	min R_v = 1250 m

Попречни профил (двосмерни саобраћај):

• ширина возне траке за континуалну вожњу	T_v = 3.25 m на путу T_v = 3.00 m на надвожњаку
• ширина ивичне траке	T_i = 0.25 m
• ширина банкине	b = 1.25 m
• минимални попречни нагиб коловоза	min i_n= 2.5%
• максимални попречни нагиб коловоза у кривини	max $i_{пк}$ = 4.0%

СИТУАЦИОНО РЕШЕЊЕ

У ситуационом решењу пројектован је денивелисан укрштај-надвожњак са са пругом Е-85 Нови Сад-Суботица на km 89+315.15. То је денивелација државног пута IIA реда број 100 дужине **1000**m. Траса се правцем одваја од државног пута, прелази пројектовану пругу и уклапа се правцем на државни пут.

На деоницу предметног државног пута IIA реда, прикључује се општински пут , на стационажи km 0+903.04 денивелације. Дужина прикључка је 211.33m.
Предвиђено је укидање постојећег прикључка општинског пута на државни пут IIA реда број 100 који ће бити угрожен због изградње планираног надвожњака. Нова локација прикључка општинског пута је предвиђена на стационажи km 71+070. У постојећем стању, ширина коловоза предметног државног пута износи 2x3,25m+2x0,3m (ивичне траке). У зони планиране површинске раскрснице,предвиђено је лево скретање (из правца Бачке Тополе) и на том делу, проширује се коловоз за траку за лева скретања ширине 3m. Десно скретање са државног пута је планирано радијусом од 12m што задовољава проходност меродавног возила (камиона). Манипулативне траке за лева скретања изводе се у истој равни, као и возне траке и обележавају се одговарајућом хоризонталном сигнализацијом. Предвиђена рачунска брзина у зони раскрснице једнака је или мања од 60 km/h. Планирана ширина коловоза општинског пута износи 7.00m, односно 6.50m. Планирано је и одговарајуће проширење коловоза у кривинама.

НИВЕЛАЦИОНО РЕШЕЊЕ

У нивелационом плану нагиби пројектоване саобраћајнице условљени су нивелетом пруге и котама постојећег пута. Уздужни профил саобраћајнице пројектован је по осовини новопројектованог пута. Приликом пројектовања нивелете, водило се рачуна о висини слободног профила на местима проласка преко пруге. На најнижем месту од горње ивице шине до доње ивице контрукције моста слободна висина је 7.10 m . Нагиб нивелете на навозима ка и од надвожњака износи 4% . Радијуси вертикалних кривина су од R_v = 1250 m до R_v =2000m.

ПОПРЕЧНИ ПРОФИЛИ

Ширина коловоза у правцу износи 2 x 3.25 m са ивичним тракама од 0.25 m обострано. На надвожњаку је ширина коловоза 2 x 3.00 m са ивичним тракама од 0.25 m обострано. Банкина је ширине 1.10 m. Нагиб банкина је 6% на вишој страни коловоза и уз нижу ивицу коловоза и усмерени су ка спољним странама. Попречни нагиб коловоза у правцу износи 2.5% а у кривини 4.0%. Постељица је у минималном нагибу i_{pmin}=2.5% и прати нагиб коловоза.

Косине и банкине се хумузирају слојем хумуса d=20cm.

У геотехничком елаборату су утврђени препоручени нагиби косина за усек и насип са становишта стабилности косина као максимални нагиби:

- за косине насипа висине до 3 m нагиб косина је 1:1.75
- за косине насипа висине преко 3m нагиб косине прва 3 m мерено од круне насипа је 1:1.5, а остатак косине, ниже је у нагибу 1:1.75
- скидање хумуса до 1m

ОДВОДЊАВАЊЕ

Одвођење атмосферске воде са коловоза предвиђено је гравитационо, природним отицањем, преко подужних и попречних нагиба низ косине насипа. На местима где је пут у усеку пројектовани су земљани трапезнни канали.

На делу где је пут у високом насипу (преко 3.0m) одводњавање воде са коловоза је дефинисано тако што су на нижој страни профила пројектовани ивичњаци који контролисано усмеравају воду са површине коловоза до бетонских коруба низ косину насипа до јарка. Са ниже стране косине насипа пројектован је јарак који прикупља воду са горње површине коловоза, косине насипа и коруба и спроводи до околног терена. Растојање између коруба је максимално 30 m.

На високим насипима (преко 3m) предвиђена је једнострука еластична ограда са обе стране коловоза.

ЗЕМЉАНИ РАДОВИ

Траса је углавном у насипу тако да се јавља мањак материјала који се довози из позајмишта. Предвиђено је да се насип ради од песка.

ОБЈЕКТИ

Пројекат моста је обрађен посебно у књизи конструкција.

КОЛОВОЗНА КОНСТРУКЦИЈА

Коловозна конструкција је пројектована на основу претпостављеног меродавног лаког саобраћајног оптерећења, теренских и амбијенталних услова, за пројектни период од 20 година.

Усвојен састав коловозне конструкције за саобраћајне траке денивелације Државног пута IIА реда бр.100 :

Хабајући слој АБ 11с		5 cm
Битуменизирани носећи слој	БНС 22сА	9 cm
Дробљени камен 0/31.5		20 cm
Дробљени камен 0/63		25 cm
Постељица* : CBR ≥ 5%		**59 cm**

Усвојен састав коловозне конструкције за саобраћајне траке општинског пута који се прикључује :

Хабајући слој АБ 11		4 cm
Битуменизирани носећи слој	БНС 22А	7 cm
Дробљени камен 0/31.5		15 cm
Дробљени камен 0/63		25 cm
Постељица* : CBR ≥ 5%		**51 cm**

ПРИСТУПНИ ПУТ ТК ОБЈЕКТУ

На стационажи новопројектоване пруге око km 135+500, са леве стране пруге, са Државног пута IIА реда бр. 100 одваја се сервисна саобраћајница за приступ објекту СС и ТК.

Обзиром да се ради о сервисној саобраћајници која има првенствено улогу приступа објекту противпожарног возила, гранични елементи ситуационог плана и подужног профила пројектовани су за рачунску брзину Vr = 30 km/h.

Ширина приступне саобраћајнице износи 2x3.0 m са обостраним банкинама ширине 1.0 m и на крају се завршава Т окретницом за противпожарна возила. Димензије Т окретнице су 25.0x4.0 m, са радијусима лепеза од 7m. Већи део саобраћајнице је пројектован у правцу, осим на делу повезивања са државним путем где је примењен радијус од 8 m. Укупна дужина саобраћајнице износи 129 m.

У нивелационом плану нагиби пројектоване саобраћајнице условљени су котом приступног платоа објекта, котама околног терена и котама пројектоване денивелације.

Подужни нагиби осовине нивелете пута износе од 0.5% до 3.0%.

Примењени радијуси кривине вертикалног заобљења од 600m до 900m.

Попречни нагиб коловоза на правцу и у кривини износи 2.5 %.

Нагиби банкина износе 6.0%. За косине насипа висине до 3 m нагиб косина је 1:1.75.

Након добијених геомеханичких резултата дефинисана су решења коловозне конструкције приступног пута :

Хабајући слој	АБ 11	4 cm
Битуменизирани носећи слој	БНС 22А	6 cm
Дробљени камен 0/31.5		15 cm
Дробљени камен 0/63		20 cm
Постељица* : CBR ≥ 5%		**45 cm**

Одвођење атмосферске воде са коловоза предвиђено је гравитационо, природним отицањем, преко подужних и попречних нагиба низ косине насипа.

ДЕНИВЕЛАЦИЈА ЛОКАЛНОГ ПУТА – НАДВОЖЊАК НА km 139+003.02 ПРУГЕ

ФУНКЦИОНАЛНЕ И ТЕХНИЧКЕ КАРАКТЕРИСТИКЕ

Обзиром да се ради о денивелацији локалног пута који има првенствено улогу приступа пољопривредној механизацији до њива и пољопривредних површина као и комплексу пољопривредног друштва Дожа Ђерђ А.Д, гранични елементи ситуационог плана и подужног профила пројектовани су за рачунску брзину Vr = 50 km/h:

- ситуациони план

- минимални радијус хоризонталне кривине min R = 75 m

- уздужни профил

- минимални радијус конвексног заобљења min Rv_{konv}= 800 m

- минимални радијус конкавног заобљења min Rv_{konk}= 900 m

СИТУАЦИОНИ ПЛАН

У хоризонталном смислу, осовина пута је пројектована тако што је извршена девијација постојећег пута и након преласка пруге он је уклопљен у катастарску парцелу атарског пута да би се омогућила веза пољопривредних површина са леве и десне стране пруге. Примењене су хоризонталне кривине радијуса 90 m и 120 m.

Ширина коловоза износи 2x3.0 m са обостраним банкинама ширине 1.10 m. Ширина банкине од 1.10 m је усвојена на основу потребе за смештањем заштитне еластичне одбојне ограде на високом насипу (>3 m). На објекту је задржана ширина пута од 6.0 m, с тим што су обострано пројектоване техничке стазе ширине 0.75 m , оивичене бетонским ивичњаком 18/24 висине 12 cm.

Укупна дужина денивелације износи 668.30 m.

Пут се са пругом укршта под углом од ~97^0 25’ 26’’.

НИВЕЛАЦИОНИ ПЛАН

Узимајући у обзир да је захтевани слободни профил од пројектоване коте ГИШ-е до доње ивице конструкције (ДИК) 7.10 m, и да се пруга налази у насипу од ~ 2.0 m, кота нивелете пута на објекту се налази на висини од ~11 m од коте постојећег терена.

Да би се максимално смањила и оптимизовала дужина мостовске конструкције надвожњака и навозних рампи, усвојени су подужни нагиби рампи од 6% и -6%, као и минимални радијуси вертикалног заобљења конвексних кривина на објекту од Rv=800 m. Радијуси

конкавног заобљења износе Rv1=3500 m, Rv2=2000 m и Rv3=900 m . Примењени подужни нагиби осовине нивелете пута на уклапањима у постојеће путеве износе -0.54% и 1.88%. Нагиб нивелете пута од 6% задовољава услове за кретање и приступ противпожарног возила на путевима који се леде (Правилник о техничим нормативима за приступне путеве, окретнице и уређене платое за ватрогасна возила у близини објеката повећаног ризика од пожара, Сл. СРЈ, бр. 8/95).
Попречни нагиб коловоза у правцу износи 2.5 %, а у кривинама радијуса 90 и 120m износе 6.0% и 5.0%, док на уклапањима у попречни нагиб постојећих атарских путева износи 1.4% и 1.3%. Попречни нагиби банкина износе 6%.

У геотехничком елаборату су утврђени препоручени нагиби косина за усек и насип са становишта стабилности косина:

- за косине насипа висине до 3 m нагиб косина је 1:1.75
- за косине насипа висине преко 3m нагиб косине прва 3 m мерено од круне насипа је 1:1.5, а остатак косине, ниже је у нагибу 1:1.75.

КОЛОВОЗНА КОНСТРУКЦИЈА

Након добијених геомеханичких резултата дефинисана су решења коловозне конструкције денивелације локалног пута узимајући у обзир појаву већег броја камиона који приступају комплексу Дожа Ђерш АД :

Хабајући слој	АБ 11	4 cm
Битуменизирани носећи слој	БНС 22А	8 cm
Дробљени камен 0/31.5		20 cm
Дробљени камен 0/63		25 cm
Постељица* : CBR ≥ 5%		**57 cm**

Детаљни прорачуни и решења коловозне конструкције дати су у Идејном пројекту коловозне конструкције.

ЗЕМЉАНИ РАДОВИ

Траса је углавном у насипу тако да се јавља мањак материјала који се довози из позајмишта. Предвиђено је да се насип ради од песка.

ОДВОДЊАВАЊЕ

Одвођење атмосферске воде са коловоза предвиђено је гравитационо, природним отицањем, преко подужних и попречних нагиба низ косине насипа. На делу где је пут у високом насипу (преко 3.0m) одводњавање воде са коловоза је дефинисано тако што су на нижој страни профила пројектовани ивичњаци који контролисано усмеравају воду са површине коловоза до бетонских коруба низ косину насипа до јарка. Растојање између коруба је максимално 30 m.

На високим насипима (преко 3m) предвиђена је заштитна еластична ограда са обе стране коловоза.

ДЕНИВЕЛАЦИЈА ДРЖАВНОГ ПУТА ДП IIА РЕДА БР.109 – ПОДВОЖЊАК НА КМ 142+055.50 ПРУГЕ

ФУНКЦИОНАЛНЕ И ТЕХНИЧКЕ КАРАКТЕРИСТИКЕ

Предмет овог пројекта је денивелација Бечејског пута (државног пута IIА бр.109 Бачка Топола - Бечеј) која је порјектована као денивелисан укрштај – подвожњак са пругом Е-85 Нови Сад-Суботица на км 142+055.50 новопројектоване пруге. Осовина саобраћајнице Бечејског пута (државног пута IIА бр.109 Бачка Топола - Бечеј), задржана је на постојећој позицији, под углом укрштања са пругом од 68°, и пројектована је за Vr=60km/h.

ГРАНИЧНИ ЕЛЕМЕНТИ

Гранични елементи подразумевају прорачун минималних и максималних вредности за ситуацини план, подужни профил, попречни профил и прегледност у функцији рачунске брзине од Vr = 60 km/h.

Ситуациони план:

• минимални радијус хоризонталне кривине	min R = 120 m
• минимални параметар прелазне кривине	min A = 75 m

Уздужни профил:

• максимални подужни нагиб	max i_n = 5.0%
• минимални подужни нагиб	min i_n= 0.39%
• максимални нагиб рампе витоперења	max i_{rv} = 0.75%
• минимални радијус конкавног заобљења	min R_v = 1250 m
• минимални радијус конвексног заобљења	min R_v = 1250 m

Попречни профил (двосмерни саобраћај):

• ширина возне траке за континуалну вожњу	$т_v$ = 3.0 m
• ширина ивичне траке	$т_i$ = 0.25 m
• ширина банкине	b = 1.10 m
• минимални попречни нагиб коловоза на правцу	min $i_п$= 2.5%
• максимални попречни нагиб коловоза у кривини	max $i_{пк}$ = 5.0%

СИТУАЦИОНИ ПЛАН

Реконструкција Бечејског пута (део државног пута IIA бр.109 Бачка Топола – Бечеј), пројектом се предвиђа у дужини од 375.00m. Уклапање на постојеће стање извршено је на 0+075.00 km повучене осовине на почетку, и на крају од км 0+325.00 до км 0+450.00. У ситуационом смислу осовина саобраћајнице Бечејског пута (државног пута IIA бр.109 Бачка Топола - Бечеј), задржана је на постојећој позицији, примењен је смакнут правац применом радијуса хотизонталне кривине R=1000.00m, под углом укрштања са пругом од 68°, и пројектована је за Vr=60km/h. Ширина коловоза је 2x3.25m, са техничком стазом и пешачком стазом ширине 2.0 м, ивиченим ивичњацима 18/24 издигнутим 12 cm.

На деоницу предметног државног пута IIA реда на стационажи 0+425.00 са леве стране, прикључује се сервисна саобраћајница 1 која представља везу индустријске зоне са леве стране пружног правца. Предвиђена саобраћајница је једносмерна, и кретање возила је од индустијског постројења ка државном путу. Дужина предвиђене саобраћајнице је 119 м, и ширине је 3.50.

Са десне стране на стационажи 0+425.00 прикључује се сервисна саобраћајница 2, која опслужује стамбене објекте са десне стране пружног правца након подвожњака чија веза је укинута пројектовањем денивелисаног укрштаја. Сервисна сапбраћајница је једносмерна, у смеру ка државном путу. Дужине 129 м и ширине 3 м. Обзиром да је прекинута директна веза на државни пут, предвиђена је и сервисна саобраћајница 3 у дужини од 197.50 м која је веза улице Источна и Иве Андрића. Ширина саобраћајнице је 3.50 м. Постојећом саобраћајном мрежом омогућена се су везе свих саобраћајница са државним путем.

НИВЕЛАЦИОНО РЕШЕЊЕ

У нивелационом плану нагиби пројектоване саобраћајнице условљени су нивелетом пруге и нивелетом постојећег државног пута. На најнижем месту, од коте коловоза до доње ивице контрукције подвожњака слободна висина је 5.00 m . Нагиб нивелете се крећу од 0,39 до 5.0% . Радијуси вертикалних кривина су 1300 и 1250 m. У зони подвожњака саобраћајница пројкетована са техничком стазом и пешачком стазом ширине 2.0 м, ивиченим ивичњацима 18/24 издигнутим 12 cm. Попречни нагиб саобраћајнице је целом дужином 2.5% и усмерен је ка десно у смеру раста стационаже. Техничке стазе, као и пешачка стаза имају нагиб 2.0%, усмерен ка саобраћајници. Нивелета сервисних саобраћајница вођена је по постојећем стању иза предвиђеног зида конструкције подвожњака са лијеве и десне стране.

Нагиб банкина износи 6%. Земљани канал је пројектован са нагибом косина од 1:1.75.

КОЛОВОЗНА КОНСТРУКЦИЈА

Након добијених геомеханичких резултата дефинисана су решења коловозне конструкције денивелације државног пута :

АВ 11 хабајући слој	5 cm
БНС 22 с А битуменизирани носећи слој	9 cm
ДК 0/31.5 мм дробљени камени агрегат	20 cm
ДК 0/63 мм дробљени камени агрегат	25 cm
	59 cm

постељица CBR ≤ 3.0 %,

Усвојена коловозна конструкција на пешачкој и на радној стази :

Хабајући слој АБ8		3 cm
Битуменизирани носећи слој	БНС 22А	5 cm
Дробљени камен 0/31.5		20 cm
		28 cm

Усвојена коловозна кострукција сервисних саобраћајница:

Хабајући слој АБ 11		4 cm
Битуменизирани носећи слој	БНС 22А	6 cm
Дробљени камен 0/31.5		15 cm
Дробљени камен 0/63		20 cm
		45 cm

ОДВОДЊАВАЊЕ

Пројектно решење одводњавања подвожњака је базирано на прихвату кишнице на најнижој тачки проласка испод пруге, одводом у црпну станицу и препумпавањем у пројектоване реципијенте. Атмосферске воде се прихватају линијским решеткама које су постављање дуж десне ивице саобраћајнице.

На делу денивелације ван подвожњака одвођење атмосферске воде са коловоза предвиђено је гравитационо, природним отицањем, преко подужних и попречних нагиба до канала са десне стране саобраћајнице.

ДЕНИВЕЛАЦИЈА ПЕШАЧКО-БИЦИКЛИСТИЧКЕ СТАЗЕ – ПОТХОДНИК на km 142+712.51 пруге

ФУНКЦИОНАЛНЕ И ТЕХНИЧКЕ КАРАКТЕРИСТИКЕ

Гранични елементи ситуационог плана и подужног профила пројектовани су према правилнику о условима које са аспекта безбедности саобраћаја морају да испуњавају путни објекти и други елементи јавног пута (службени гласник РС "бр.50/11).
У достављеним условима, предвиђено је да се на месту постојећег путног прелаза у нивоу у улици Новодсадска и улици Идуструјска изгради пешачко - бициклистичка стаза са потходником испод пруге.
Ширина пешачко – бициклистичке стазе износи 4.0m, док је на делу потходника ширина 4.5m да би се обезбедила заштитна растојања од по 0.25m од зидова потходника.
Примењени су радијуси хоризонталних кривина од 18.0, 6.0 и 40.0 m.
Укупна дужина девијације пешачко – бициклистичке стазе износи 195.50m. Подужни нагиби нивелете крећу се од 0.45% до 5.0%. Усвојена је висина слободног профила од 2.5m. Пошто се стаза налази у усеку, пројектован је потпорни зид са леве и десне стране стазе.
Усвојени су радијуси вертикалних кривина од 300 и 600m.
Попречни нагиб стазе износи 2.5% на леву страну, а банкине 6.0% на спољну страну.
За косине насипа висине до 3 m нагиб косина је 1:1.75, а косине усека су у нагибу 1:2.

Након добијених геомеханичких резултата дефинисана су решења коловозне конструкције пешачко – бициклистичке стазе:

Хабајући слој	АБ8	3 cm
Битуменизирани носећи слој	БНС 22А	5 cm
Дробљени камен 0/31.5		20 cm
		28 cm

Одводњавање пешачко – бициклистичке стазе решено је линијском решетком на улазу у потходник, чиме је тиме онемогућен продор атмосферских вода у потходник.
Сви хидротехнички објекти детаљно су обрађени у идејном пројекту хидротехничких конструкција.

ДЕНИВЕЛАЦИЈА ДРЖАВНОГ ПУТА ДП IIА РЕДА БР.105 – ПОДВОЖЊАК НА КМ 143+729.21 ПРУГЕ

ФУНКЦИОНАЛНЕ И ТЕХНИЧКЕ КАРАКТЕРИСТИКЕ

Овим пројектом урађена је денивелација државног пута IIА реда бр.105, која је порејектована као денивелисан укрштај – подвожнјак са пругом Е-85 Нови Сад-Суботица на км 143+729.21 новопројектоване пруге. Предметно подручје је наставак Улице Главне и почетак Улице Сенчански пут. Осовина саобраћајнице Улице Главне и Сенчанског пута (државног пута IIА бр.105), пројектована је под углом укрштања са пругом од 108°41'.

ГРАНИЧНИ ЕЛЕМЕНТИ

Гранични елементи подразумевају прорачун минималних и максималних вредности за ситуацини план, подужни профил, попречни профил и прегледност у функцији рачунске брзине од Vr = 50 km/h.

Ситуациони план:

• минимални радијус хоризонталне кривине	min R = 120 m
• минимални параметар прелазне кривине	min A = 75 m

Уздужни профил:

• максимални подужни нагиб	max i_n = 6.0%
• минимални подужни нагиб	min i_n= 0.25%
• максимални нагиб рампе витоперења	max i_{rv} = 0.75%
• минимални радијус конкавног заобљења	min R_v = 900 m
• минимални радијус конвексног заобљења	min R_v = 1250 m

Попречни профил (двосмерни саобраћај):

• ширина возне траке за континуалну вожњу	T_v = 3.0 m
• ширина ивичне траке	T_i = 0.25 m
• ширина банкине	b = 1.10 m
• минимални попречни нагиб коловоза на правцу	min i_n= 2.5%
• максимални попречни нагиб коловоза у кривини	max $i_{пк}$ = 7.0%

СИТУАЦИОНИ ПЛАН

Реконструкција државног пута IIA реда бр.105 пројектом се предвиђа у дужини од 325.00м. Уклапање на постојеће стање извршено је на 0+025.00 м повучене осовине на почетку, и на крају до км 0+350.00. У ситуационом смислу осовина саобраћајнице Улице Главне и Сенчанског пута (државног пута IIA реда бр.105), пројектована је применом правца и радијуса хотизонталне кривине R=130.00м, под углом укрштања са пругом од 108°41', и пројектована је за Vr=50km/h. Ширина коловоза узноси 2x3.25м са пешачком стазом са леве стране ширине 2.00м и бициклистичком стазом са десне у ширини од 2.75м.

Пројектним решењем денивелисаног укрштаја укинута је директна веза улице Млинске и улице Чантавирски пут са државним путем. Како би се задржала веза са станицом Бачка Топола пројектована је раскрсница са Улицом Бошка Бухе. Обзиром да се пројектним решењем укида веза улице Млинске и улице Чантавирски пут предвиђена је окретница на крају улица како би се опслужили постојећи стамбени и индустријски објекти, док се веза са државним путем остварује постојећом путном мрежом.

НИВЕЛАЦИОНО РЕШЕЊЕ

У нивелационом плану нагиби пројектоване саобраћајнице условљени су нивелетом пруге и нивелетом постојећег државног пута. На најнижем месту, од коте коловоза до доње ивице контрукције подвожњака слободна висина је 5.00 m . Нагиб нивелете се крећу од 0,25 до 6.0% . Радијуси вертикалних кривина су 900 и 1250 m. У зони подвожњака саобраћајница је пројкетована са пешачком са леве стране ширине 2.0 м, и бициклистичком стазом са десне стране ширене 2,75 м овиченим ивичњацима 18/24 издигнутим 12 cm. Попречни нагиб саобраћајнице је у интервалу од 2.50 до 7.0% и усмерен је са леве на десну страну у смеру раста стационаже. Пешачка и бициклистичка стаза имају нагиб 2.0%, усмерен ка саобраћајници.

Нагиб банкина износи 6%. Земљани канал је пројектован са нагибом косина од 1:1.75.

КОЛОВОЗНА КОНСТРУКЦИЈА

Након добијених геомеханичких резултата дефинисана су решења коловозне конструкције денивелације државног пута :

АБ 11 хабајући слој	5 cm
БНС 22 с А битуменизирани носећи слој	9 cm
ДК 0/31.5 мм дробљени камени агрегат	20 cm
ДК 0/63 мм дробљени камени агрегат	25 cm
	59 cm

постељица CBR ≤ 3.0 %,

Усвојена коловозна конструкција на пешачкој и бициклистичкој стази:

Хабајући слој	АБ8	3 cm
Битуменизирани носећи слој	БНС 22А	5 cm
Дробљени камен 0/31.5		20 cm
		28 cm

Усвојена коловозна кострукција улица:

Хабајући слој	АБ 11	4 cm
Битуменизирани носећи слој	БНС 22А	6 cm
Дробљени камен 0/31.5		15 cm
Дробљени камен 0/63		20 cm
		45 cm

ОДВОДЊАВАЊЕ

Пројектно решење одводњавања подвожњака је базирано на прихвату кишнице на најнижој тачки проласка испод пруге, одводом у црпну станицу и препумпавањем у пројектоване реципијенте. Атмосферске воде се прихватају линијским решеткама које су постављање дуж десне ивице саобраћајнице.
На делу денивелације ван подвожњака одвођење атмосферске воде са коловоза предвиђено је гравитационо, природним отицањем, преко подужних и попречних нагиба до канала са десне стране саобраћајнице.

ПРИСТУПНИ ПУТ СЛУЖБЕНОМ МЕСТУ – од km 142+985.25 до km 143+325.00 пруге

На km 142+985.25 пруге почиње приступни пут дужине L=507.40m службеном месту. Пројектована саобраћајница је веза улице Београдска и улице Едварда Кардеља.

ГРАНИЧНИ ЕЛЕМЕНТИ

Гранични елементи подразумевају прорачун минималних и максималних вредности за ситуацини план, подужни профил, попречни профил и прегледност у функцији рачунске брзине од V_r = 30 km/h.

Ситуациони план:

• минимални радијус хоризонталне кривине	min R = 15 m

Подужни план:

• максимални подужни нагиб	max i_n = 2.0 %
• минимални подужни нагиб	min i_n= 0.25%
• максимални нагиб рампе витоперења	max i_{rv} = 1.0%
• минимални радијус конкавног заобљења	min R_v = 300 m
• минимални радијус конвексног заобљења	min R_v = 300 m

Попречни профил (двосмерни саобраћај):

• ширина возне траке за континуалну вожњу	T_v = 2.75 m

• ширина ивичне траке	$т_i$ = 0.25 m
• ширина банкине	b = 1.00 m
• минимални попречни нагиб коловоза на правцу	min $i_п$= 2.5%
• максимални попречни нагиб коловоза у кривини	max $i_{пк}$ = 4.0%

СИТУАЦИОНО РЕШЕЊЕ

У ситуационом решењу пројектован је приступни пут службеном месту из улице Едварда Кардеља дуж улице Београдска. Дужина приступног пута је **507.40** m. Пројектован је као наставак улице Едварда Кардеља, дуж улице Београдска и завршава се платоом где је предвиђен паркинг простор и површина за окретање. Пројектовано је 9 паркинг места. Предвиђена је коса шема паркирања, док су паркинг места ширине 3.50 м и дужине 15.0м.

НИВЕЛАЦИОНО РЕШЕЊЕ

У нивелационом плану нагиби пројектоване саобраћајнице условљени су нивелетом пруге на делу где је пут паралелан са пругом и котама пута од кога почиње. Уздужни профил саобраћајнице пројектован је по осовини новопројектованог пута.

ПОПРЕЧНИ ПРОФИЛИ

Ширина коловоза у правцу износи 2 x 3.0 m са ивичним тракама од 0.25 m обострано. Банкина је ширине 1.00 m . Нагиб банкина је 6% на вишој страни коловоза и уз нижу ивицу коловоза и усмерени су ка спољним странама. Попречни нагиб коловоза у правцу износи 2.5% а у кривини 4%. Пројектована паркинг места су ширине 3.5 m и дужине 15m.

ОДВОДЊАВАЊЕ

Одвођење атмосферске воде са коловоза предвиђено је гравитационо, природним отицањем, преко подужних и попречних нагиба низ косине насипа.

КОЛОВОЗНА КОНСТРУКЦИЈА

Коловозна конструкција је пројектована на основу претпостављеног меродавног лаког саобраћајног оптерећења, теренских и амбијенталних услова, за пројектни период од 20 година.
Усвојен састав коловозне конструкције за саобраћајне траке пута, окретнице и паркинга:

Хабајући слој АБ 11	4 cm
Битуменизирани носећи слој БНС 22А	6 cm
Дробљени камен 0/31.5	15 cm
Дробљени камен 0/63	20 cm
Постељица* : CBR ≥ 5%	**45 cm**

ДЕНИВЕЛАЦИЈА ЛОКАЛНОГ ПУТА – НАДВОЖЊАК НА КМ 147+137.33 ПРУГЕ

ФУНКЦИОНАЛНЕ И ТЕХНИЧКЕ КАРАКТЕРИСТИКЕ

Обзиром да се ради о денивелацији локалног пута у насељу Зобнатица, општина Бачка Топола, који има првенствено улогу приступа пољопривредној механизацији до њива и пољопривредних површина, гранични елементи ситуационог плана и подужног профила пројектовани су за рачунску брзину Vr = 40 km/h:

- ситуациони план

- минимални радијус хоризонталне кривине min R = 75 m

- уздужни профил

- минимални радијус конвексног заобљења min Rv_{konv}= 400 m
- минимални радијус конкавног заобљења min Rv_{konk}= 700 m

СИТУАЦИОНИ ПЛАН

У хоризонталном смислу, осовина пута је пројектована у правцу, обзиром да је и постојећи пут у правцу, те је након преласка пруге уклопљен у постојеће стање пута. Осовина саобраћајнице пројектована је под углом укрштања са пругом од 117°. Ширина коловоза износи 2x3.0 m са обостраним банкинама ширине 1.10 m. Ширина банкине од 1.10 m је усвојена на основу потребе за смештањем заштитне еластичне одбојне ограде на високом насипу (>3 m). На објекту је задржана ширина пута од 6.0 m, с тим што су обострано пројектоване техничке стазе ширине 0.75 m , оивичене бетонским ивичњаком 18/24 висине 12 cm.
Укупна дужина денивелације износи 525.0 m.Пут се са пругом укршта под углом од 117°.
Уз ножицу насипа пројектовани су сервисни макадамски путеви који служе за повезивање сервисног пута уз пругу са надвожњаком. Дужина сервисних путева износи ~495 m.

НИВЕЛАЦИОНИ ПЛАН

Узимајући у обзир да је захтевани слободни профил од пројектоване коте ГИШ-е до доње ивице конструкције (ДИК) 7.10 m, и да се пруга налази у насипу од ~ 2.0 m, кота нивелете пута на објекту се налази на висини од ~11 m од коте постојећег терена.
Да би се максимално смањила и оптимизовала дужина мостовске конструкције надвожњака и навозних рампи, усвојени су подужни нагиби рампи од 6% и -6%, као и минимални радијуси вертикалног заобљења конвексних кривина на објекту од Rv=400 m. Радијуси конкавног заобљења износе Rv1=1500 m, Rv2=1300 m. Примењени подужни нагиби осовине нивелете пута на уклапањима у постојеће путеве износе -0.06% и -0.04%.
Нагиб нивелете пута од 6% задовољава услове за кретање и приступ противпожарног возила на путевима који се леде (Правилник о техничим нормативима за приступне путеве, окретнице и уређене платое за ватрогасна возила у близини објеката повећаног ризика од пожара, Сл. СРЈ, бр. 8/95).
Попречни нагиб коловоза у правцу износи 2.5 %. Попречни нагиби банкина износе 6%.

У геотехничком елаборату су утврђени препоручени нагиби косина за усек и насип са становишта стабилности косина:

- за косине насипа висине до 3 m нагиб косина је 1:1.75
- за косине насипа висине преко 3m нагиб косине прва 3 m мерено од круне насипа је 1:1.5, а остатак косине, ниже је у нагибу 1:1.75.

КОЛОВОЗНА КОНСТРУКЦИЈА

Након добијених геомеханичких резултата дефинисана су решења коловозне конструкције денивелације локалног пута:

АВ 11 хабајући слој	4 cm
БНС 22 с А битуменизирани носећи слој	6 cm
ДК 0/31.5 мм дробљени камени агрегат	15 cm
ДК 0/63 мм дробљени камени агрегат	20 cm
постељица CBR ≤ 4.0 %,	**45cm**

Детаљни прорачуни и решења коловозне конструкције дати су у Идејном пројекту коловозне конструкције.

ЗЕМЉАНИ РАДОВИ

Траса је углавном у насипу тако да се јавља мањак материјала који се довози из позајмишта. Предвиђено је да се насип ради од песка.

ОДВОДЊАВАЊЕ

Одвођење атмосферске воде са коловоза предвиђено је гравитационо, природним отицањем, преко подужних и попречних нагиба низ косине насипа. На делу где је пут у високом насипу (преко 3.0m) одводњавање воде са коловоза је дефинисано тако што су на нижој страни профила пројектовани ивичњаци који контролисано усмеравају воду са површине коловоза до бетонских коруба низ косину насипа до јарка. Растојање између коруба је максимално 30 m.

На високим насипима (преко 3m) предвиђена је заштитна еластична ограда са обе стране коловоза.

ДЕНИВЕЛАЦИЈА АТАРСКОГ ПУТА – НАДВОЖЊАК НА КМ 152+275.00 ПРУГЕ, ПРИСТУПНИ ПУТ ТК ОБЈЕКТУ

Предмет овог пројекта је денивелација пута дужине L=498.28 m. Денивелација пута пројектована је као денивелисан укрштај-надвожњак са пругом Е-85 Нови Сад-Суботица на km 152+282.46. Пројектним решењем предвиђен је денивелисан пружни прелаз – надвожњак пољског пута изнад модернизоване железничке пруге. Укрштај пројектоване пруге са денивелацијом пута је остварен друмским надвожњаком, под углом од око 89º 59' у односу на осовину железничке пруге.

ГРАНИЧНИ ЕЛЕМЕНТИ

Гранични елементи подразумевају прорачун минималних и максималних вредности за ситуацини план, подужни профил, попречни профил и прегледност у функцији рачунске брзине од V_r = 40 km/h.

Ситуациони план:

• минимални радијус хоризонталне кривине	min R = 100 m

Подужни план:

• максимални подужни нагиб	max i_n = 6.0%
• минимални подужни нагиб	min i_n= 0.28%
• минимални радијус конкавног заобљења	min R_v = 700 m
• минимални радијус конвексног заобљења	min R_v = 400 m

Попречни профил (двосмерни саобраћај):

• ширина возне траке за континуалну вожњу	T_v = 2.75 m
• ширина ивичне траке	T_i = 0.25 m
• ширина банкине	b = 1.10 m
• минимални попречни нагиб коловоза	min i_n= 2.5%

СИТУАЦИОНО РЕШЕЊЕ

У ситуационом решењу пројектован је денивелисан укрштај атарског пута - надвожњак са са пругом Е-85 Нови Сад-Суботица на km 152+282.46.

Дужина денивелације је **498.28**m. Траса је правцем уклопљена у постојеће стање, затим прлази пругу где су пре и после објекта конструкције порјектовани радијуси хоризонталне кривине R1=210 м и R2=220 м, затим се траса уклапа у постијеће станје у правцу.

Уз ножицу насипа пројектовани су сервисни макадамски путеви који служе за повезивање сервисног пута уз пругу са надвожњаком. Дужина сервисних путева износи ~250 m.

НИВЕЛАЦИОНО РЕШЕЊЕ

У нивелационом плану нагиби пројектоване саобраћајнице условљени су нивелетом пруге и котама постојећег пута у који се уклапа.

Узимајући у обзир да је захтевани слободни профил од пројектоване коте ГИШ-е до доње ивице конструкције (ДИК) 7.10 m, и да се пруга углавном налази у насипу од 1.5-2.0 m, кота нивелете пута на објекту се налази на висини од 10-11 m од коте постојећег терена. Да би се максимално смањила и оптимизовала дужина мостовске конструкције надвожњака и навозних рампи, усвојени су подужни нагиби рампи од 6% и -6%.

Нагиб нивелете пута од 6% задовољава услове за кретање и приступ противпожарног возила на путевима који се леде (Правилник о техничим нормативима за приступне путеве, окретнице и уређене платое за ватрогасна возила у близини објеката повећаног ризика од пожара, Сл. СРЈ, бр. 8/95).

Уздужни профил саобраћајнице пројектован је по осовини новопројектованог пута. Приликом пројектовања нивелете, водило се рачуна о висини слободног профила на местима проласка преко пруге. На најнижем месту од горње ивице шине до доње ивице контрукције моста слободна висина је 7.10 m . Нагиб нивелете на навозима ка и од надвожњака износи 6% . Радијуси вертикалних кривина су од R_v = 400 m до R_v =2000m.

ПОПРЕЧНИ ПРОФИЛИ

Ширина коловоза у правцу износи 2 x 2.75 m са ивичним тракма од 0.25 m обострано. Банкина је ширине 1.10 m. Нагиб банкина је 6% на вишој страни коловоза и уз нижу ивицу коловоза и усмерени су ка спољним странама. Попречни нагиб коловоза у правцу и кривинама износи 2.5%. Постељица је у минималном нагибу i_{pmin}=2.5% и прати нагиб коловоза.
Косине и банкине се хумузирају слојем хумуса d=20cm.

У геотехничком елаборату су утврђени препоручени нагиби косина за усек и насип са становишта стабилности косина као максимални нагиби:

- за косине насипа висине до 3 m нагиб косина је 1:1.75
- за косине насипа висине преко 3m нагиб косине прва 3 m мерено од круне насипа је 1:1.5, а остатак косине, ниже је у нагибу 1:1.75
- скидање хумуса до 1m

ОДВОДЊАВАЊЕ

Одвођење атмосферске воде са коловоза предвиђено је гравитационо, природним отицањем, преко подужних и попречних нагиба низ косине насипа.

На делу где је пут у високом насипу (преко 3.0m) одводњавање воде са коловоза је дефинисано тако што су на нижој страни профила пројектовани ивичњаци који контролисано усмеравају воду са површине коловоза до бетонских коруба низ косину насипа до јарка. Са ниже стране косине насипа пројектован је јарак који прикупља воду са

горње површине коловоза, косине насипа и коруба и спроводи до околног терена. Растојање између коруба је максимално 30 m.

На високим насипима (преко 3m) предвиђена је једнострука еластична ограда са обе стране коловоза.

ЗЕМЉАНИ РАДОВИ

Траса је углавном у насипу тако да се јавља мањак материјала који се довози из позајмишта. Предвиђено је да се насип ради од песка.

КОЛОВОЗНА КОНСТРУКЦИЈА

Коловозна конструкција је пројектована на основу претпостављеног меродавног лаког саобраћајног оптерећења, теренских и амбијенталних услова, за пројектни период од 20 година.

Усвојен састав коловозне конструкције за саобраћајне траке пута:

АБ 11 хабајући слој	4 cm
БНС 22 с А битуменизирани носећи слој	6 cm
ДК 0/31.5 мм дробљени камени агрегат	15 cm
ДК 0/63 мм дробљени камени агрегат	20 cm
	45 cm
постељица CBR ≤ 3.0 %,	

ОБЈЕКТИ

Пројекат моста је обрађен посебно у књизи конструкција.

ПРИСТУПНИ ПУТ ТК ОБЈЕКТУ

На стационажи днивелације км 0+085.00, са десне стране, одваја се сервисна саобраћајница за приступ ТК објекту .

Обзиром да се ради о сервисној саобраћајници која има првенствено улогу приступа објекту протипожарног возила, гранични елементи ситуационог плана и подужног профила пројектовани су за рачунску брзину Vr = 30 km/h.

Ширина приступне саобраћајнице износи 2x3.0 m са обостраним банкинама ширине 1.0 m и на крају се завршава Т окретницом за противпожарна возила. Димензије Т окретнице су 25.0x4.0 m, са радијусима лепеза од 7m. Већи део саобраћајнице је пројектован у правцу, осим на делу повезивања са денивелацијом где је примењен радијус од 30 m. Укупна дужина саобраћајнице износи 223.85 m.

У нивелационом плану нагиби пројектоване саобраћајнице условљени су котом приступног платоа објекта, котама околног терена и котама пројектоване денивелације.

Подужни нагиби осовине нивелете пута износе -0.5% и 2.2%.

Примењен је радијус кривине вертикалног заобљења од 2000m.

Попречни нагиб коловоза у правцу и у кривини износи 2.5 %.

Нагиби банкина износе 6.0%. За косине насипа висине до 3 m нагиб косина је 1:1.75.

Након добијених геомеханичких резултата дефинисана су решења коловозне конструкције приступног пута :

Хабајући слој	АБ 11	4 cm
Битуменизирани носећи слој	БНС 22А	6 cm
Дробљени камен 0/31.5		15 cm
Дробљени камен 0/63		20 cm
Постељица* : CBR ≥ 5%		**45 cm**

Одвођење атмосферске воде са коловоза предвиђено је гравитационо, природним отицањем, преко подужних и попречних нагиба низ косине насипа.

ДЕНИВЕЛАЦИЈА АТАРСКОГ ПУТА – ПОДВОЖЊАК НА КМ 156+453.73 ПРУГЕ

Предмет овог пројекта је денивелација пута дужине L=421.50 m. Денивелација пута пројектована је као денивелисан укрштај-подвожњак са пругом Е-85 Нови Сад-Суботица на km 156+455.99. Пројектним решењем предвиђен је денивелисан пружни прелаз – подвожњак пољског пута испод модернизоване железничке пруге. Укрштај пројектоване пруге са денивелацијом пута је остварен друмским подвожњаком, под углом од око 89° 59' у односу на осовину железничке пруге.

ГРАНИЧНИ ЕЛЕМЕНТИ

Гранични елементи подразумевају прорачун минималних и максималних вредности за ситуациони план, подужни профил, попречни профил и прегледност у функцији рачунске брзине од V_r = 40 km/h.

Ситуациони план:

• минимални радијус хоризонталне кривине	min R = 100 m

Подужни план:

• максимални подужни нагиб	max i_n = 5.0%
• минимални подужни нагиб	min i_n= 0.28%
• минимални радијус конкавног заобљења	min R_v = 900 m

• минимални радијус конвексног заобљења	min R_v = 900 m

Попречни профил (двосмерни саобраћај):

• ширина возне траке за континуалну вожњу	$т_v$ = 2.75 m
• ширина ивичне траке	$т_i$ = 0.25 m
• ширина банкине	b = 1.10 m
• минимални попречни нагиб коловоза	min i_n= 2.5%

СИТУАЦИОНО РЕШЕЊЕ

У ситуационом решењу пројектован је денивелисан укрштај атарског пута - подвожњак са са пругом Е-85 Нови Сад-Суботица на km 156+455.99.

Дужина денивелације је **421.50**m. Траса је правцем уклопљена у постојеће стање. Пројектовани радијуси хоризонталне кривине је 150м. На крају трасе предвиђена је раскрсница на уклапању.
Ширина коловоза износи 2 x 2.75 m са ивичним тракма од 0.25 m обострано. Банкина је ширине 1.10 m. Нагиб банкина је 6% на вишој страни коловоза и уз нижу ивицу коловоза и усмерени су ка спољним странама. Попречни нагиб коловоза у правцу износи 2.5% и 7% у кривини. У зони подвожњака пројекотвана је пешачка стаза са леве стране ширине 2.0 м и техничка стаза са десне стране у ширини од 0.75 м. овиченим ивичњацима 18/24 издигнутим 12 cm. Пешачка и бициклистичка стаза имају нагиб 2.0%, усмерен ка саобраћајници.

Уз потпорни зид објекта пројектовани су сервисни макадамски путеви који служе за повезивање сервисног пута уз пругу са надвожњаком. Дужина сервисних путева износи ~315 m. За оствариване везе са објектима и атарским подручјем на стациоонажи 0+080.00 км са десне стране пројектована је сервисна саобраћајница ширине 3.0 м и у дужини од 100 м.

НИВЕЛАЦИОНО РЕШЕЊЕ

У нивелационом плану нагиби пројектоване саобраћајнице условљени су нивелетом пруге и котама постојећег пута у који се уклапа.

На најнижем месту, од коте коловоза до доње ивице контрукције подвожњака слободна висина је 5.00 m.

Уздужни профил саобраћајнице пројектован је по осовини новопројектованог пута. Приликом пројектовања нивелете, водило се рачуна о висини слободног профила на местима проласка испод пруге. Радијуси вертикалних кривина су од R_v = 900 m до R_v =2500m.

ОДВОДЊАВАЊЕ

Пројектно решење одводњавања подвожњака је базирано на прихвату кишнице на најнижој тачки проласка испод пруге, одводом у црпну станицу и препумпавањем у пројектоване реципијенте. Атмосферске воде се прихватају линијским решеткама које су постављање дуж ивице саобраћајнице.
На делу денивелације ван подвожњака одвођење атмосферске воде са коловоза предвиђено је гравитационо, природним отицањем, преко подужних и попречних нагиба до канала са десне стране саобраћајнице.

КОЛОВОЗНА КОНСТРУКЦИЈА

Коловозна конструкција је пројектована на основу претпостављеног меродавног лаког саобраћајног оптерећења, теренских и амбијенталних услова, за пројектни период од 20 година.

Усвојен састав коловозне конструкције за саобраћајне траке пута:

АБ 11 хабајући слој	4 cm
БНС 22 с А битуменизирани носећи слој	6 cm
ДК 0/31.5 мм дробљени камени агрегат	15 cm
ДК 0/63 мм дробљени камени агрегат	20 cm
	45 cm
постељица CBR ≤ 3.0 %,	

ОБЈЕКТИ

Пројекат моста је обрађен посебно у књизи конструкција.

ДЕНИВЕЛАЦИЈА ДРЖАВНОГ ПУТА ДП IIБ РЕДА БР.303 – ПОДВОЖЊАК НА КМ 157+443.73 ПРУГЕ

ФУНКЦИОНАЛНЕ И ТЕХНИЧКЕ КАРАКТЕРИСТИКЕ

Предмет овог пројекта је денивелација државног пута IIБ бр.303 која је порејектована као денивелисан укрштај – подвожнјак са пругом Е-85 Нови Сад-Суботица на км 157+443.73 новопројектоване пруге. Осовина саобраћајнице пројекотвана је у виду „S“ криве, док је у правцу уклопњена у постојеће станје саобраћајнце.

ГРАНИЧНИ ЕЛЕМЕНТИ

Гранични елементи подразумевају прорачун минималних и максималних вредности за ситуацини план, подужни профил, попречни профил и прегледност у функцији рачунске брзине од Vr = 60 km/h.

Ситуациони план:

• минимални радијус хоризонталне кривине	min R = 120 m
• минимални параметар прелазне кривине	min A = 75 m

Уздужни профил:

• максимални подужни нагиб	max i_n = 5.0%
• минимални подужни нагиб	min i_n= 0.12%
• максимални нагиб рампе витоперења	max i_{rv} = 0.75%
• минимални радијус конкавног заобљења	min R_v = 1250 m
• минимални радијус конвексног заобљења	min R_v = 1250 m

Попречни профил (двосмерни саобраћај):

• ширина возне траке за континуалну вожњу	$т_v$ = 3.0 m
• ширина ивичне траке	$т_i$ = 0.25 m
• ширина банкине	b = 1.10 m
• минимални попречни нагиб коловоза на правцу	min i_n= 2.5%
• максимални попречни нагиб коловоза у кривини	max $i_{пк}$ = 7.0%

СИТУАЦИОНИ ПЛАН

Реконструкција државног пута IIБ бр.303 у Новом Жеднику пројектом се предвиђа у дужини од 400.00м. Веза државног пута од Старог Жедника ка петљи Жедник остварује се денивелисаним укрштајем – подвожњаком испод модернизоване железничке пруге. Пројектним решењем се предвиђа денивелисан пружни прелаз Улице Маршала Тита (државног пута IIБ реда бр.303). Осовина саобраћајнице подвожњака пројектована је у виду „С“ криве под углом укрштања са пругом од 84°37'. Усвојени радијуси хоризонталних кривина су R1=250.0 м, R2=120.0 м, R2= и 235.0 м.

Ширина коловоза је 2x3.25 m, са техничком стазом са десне стране ширине 0.75м и пешачко-бициклистичком стазом ширине 3.6 м, ивиченим ивичњацима 18/24 издигнутим 12 cm.

На деоницу предметног државног пута IIБ реда на стационажи 0+012.00 са десне стране, прикључује се сервисна саобраћајница 1 која представља везу индустријске зоне са десне стране пружног правца. Предвиђена саобраћајница је једносмерна, и кретање возила је од индустијског постројења ка државном путу. Дужина предвиђене саобраћајнице је 160 м, и ширине је 3.50, предвиђњн је тротар са десне стране саобраћајнице за безбедно кретање пешака и пешачки приступ објектима. На стазионажи 0+370.00 са десне стране прикључује се сервисна саобраћајница 2 као веза насеља са државним путем, ширине је 3.50м. Дужина пројектоване саобраћајнице је 126 м.

НИВЕЛАЦИОНО РЕШЕЊЕ

У нивелационом плану нагиби пројектоване саобраћајнице условљени су нивелетом пруге и нивелетом постојећег државног пута. На најнижем месту, од коте коловоза до доње ивице контрукције подвожњака слободна висина је 5.00 m . Нагиб нивелете се крећу од минимално 0,12% на уклапање до 5.0% на рампама подвожнјака . Радијуси вертикалних кривина су 1250 и 1300 m. У зони подвожњака саобраћајница пројкетована са техничком стазом ширине 0.75 м и пешачко-бициклистичком стазом ширине 3.60 м, овиченим ивичњацима 18/24 издигнутим 12 cm. Техничке стазе, као и пешачко-бициклистичка стаза имају нагиб 2.0%, усмерен ка саобраћајници. Нивелета сервисних саобраћајница вођена је по постојећем стању иза предвиђеног зида конструкције подвожњака са лијеве и десне стране.

Нагиб банкина износи 6%. Земљани канал је пројектован са нагибом косина од 1:1.75.

КОЛОВОЗНА КОНСТРУКЦИЈА

Након добијених геомеханичких резултата дефинисана су решења коловозне конструкције денивелације државног пута :

АВ 11 хабајући слој	5 cm
БНС 22 с А битуменизирани носећи слој	8 cm
ДК 0/31.5 мм дробљени камени агрегат	20 cm
ДК 0/63 мм дробљени камени агрегат	25 cm
	58 cm

постељица CBR ≤ 3.0 %,

Усвојена коловозна конструкција на пешачко-бицикистичкој и на радној стази :

Хабајући слој АБ8	3 cm
Битуменизирани носећи слој БНС 22А	5 cm
Дробљени камен 0/31.5	20 cm
	28 cm

Усвојена коловозна кострукција сервисних саобраћајница:

Хабајући слој АБ 11		4 cm
Битуменизирани носећи слој	БНС 22А	6 cm
Дробљени камен 0/31.5		15 cm
Дробљени камен 0/63		20 cm
		45 cm

ОДВОДЊАВАЊЕ

Пројектно решење одводњавања подвожњака је базирано на прихвату кишнице на најнижој тачки проласка испод пруге, одводом у црпну станицу и препумпавањем у пројектоване реципијенте. Атмосферске воде се прихватају линијским решеткама које су постављање дуж десне ивице саобраћајнице.
На делу денивелације ван подвожњака одвођење атмосферске воде са коловоза предвиђено је гравитационо, природним отицањем, преко подужних и попречних нагиба до канала са десне стране саобраћајнице.

ДЕНИВЕЛАЦИЈА АТАРСКОГ ПУТА – НАДВОЖЊАК НА КМ 160+094.84 ПРУГЕ

Предмет овог пројекта је денивелација пута дужине L=550 m. Денивелација пута пројектована је као денивелисан укрштај-надвожњак са пругом Е-85 Нови Сад-Суботица на km 160+094.84. Пројектним решењем предвиђен је денивелисан пружни прелаз – надвожњак пољског пута изнад модернизоване железничке пруге. Укрштај пројектоване пруге са денивелацијом пута је остварен друмским надвожњаком, под углом од око 52° 30' у односу на осовину железничке пруге.

ГРАНИЧНИ ЕЛЕМЕНТИ

Гранични елементи подразумевају прорачун минималних и максималних вредности за ситуацини план, подужни профил, попречни профил и прегледност у функцији рачунске брзине од V_r = 40 km/h.

Ситуациони план:

• минимални радијус хоризонталне кривине	min R = 100 m

Подужни план:

• максимални подужни нагиб	max i_n = 6.0%
• минимални подужни нагиб	min i_n= 0.05%
• минимални радијус конкавног заобљења	min R_v = 700 m
• минимални радијус конвексног заобљења	min R_v = 400 m

Попречни профил (двосмерни саобраћај):

• ширина возне траке за континуалну вожњу	$т_v$ = 2.75 m
• ширина ивичне траке	$т_i$ = 0.25 m
• ширина банкине	b = 1.10 m
• минимални попречни нагиб коловоза	min i_n= 2.5%

СИТУАЦИОНО РЕШЕЊЕ

У ситуационом решењу пројектован је денивелисан укрштај атарског пута - надвожњак са са пругом Е-85 Нови Сад-Суботица на km 160+094.84.

Дужина денивелације је **550**m. Траса је пројекотвана у правцу. Осовина саобраћајнице надвожњака пројектована је под углом укрштања са пругом од 52°30'.
Уз ножицу насипа пројектовани су сервисни макадамски путеви који служе за повезивање сервисног пута уз пругу са надвожњаком. Дужина сервисних путева износи ~570 m.

НИВЕЛАЦИОНО РЕШЕЊЕ

У нивелационом плану нагиби пројектоване саобраћајнице условљени су нивелетом пруге и котама постојећег пута у који се уклапа.

Узимајући у обзир да је захтевани слободни профил од пројектоване коте ГИШ-е до доње ивице конструкције (ДИК) 7.10 m, и да се пруга углавном налази у насипу од 1.5-2.0 m, кота нивелете пута на објекту се налази на висини од 10-11 m од коте постојећег терена. Да би се максимално смањила и оптимизовала дужина мостовске конструкције надвожњака и навозних рампи, усвојени су подужни нагиби рампи од 6% и -6%.

Нагиб нивелете пута од 6% задовољава услове за кретање и приступ противпожарног возила на путевима који се леде (Правилник о техничим нормативима за приступне путеве, окретнице и уређене платое за ватрогасна возила у близини објеката повећаног ризика од пожара, Сл. СРЈ, бр. 8/95).

Уздужни профил саобраћајнице пројектован је по осовини новопројектованог пута. Приликом пројектовања нивелете, водило се рачуна о висини слободног профила на местима проласка преко пруге. На најнижем месту од горње ивице шине до доње ивице контрукције моста слободна висина је 7.10 m . Нагиб нивелете на навозима ка и од надвожњака износи 6% . Радијуси вертикалних кривина су од R_v = 1000 m до R_v =1500m.

ПОПРЕЧНИ ПРОФИЛИ

Ширина коловоза у правцу износи 2 x 2.75 m са ивичним тракма од 0.25 m обострано. Банкина је ширине 1.10 m. Нагиб банкина је 6% на вишој страни коловоза и уз нижу ивицу коловоза и усмерени су ка спољним странама. Попречни нагиб коловоза у правцу износи 2.5%. Постељица је у минималном нагибу i_{pmin}=2.5% и прати нагиб коловоза.
Косине и банкине се хумузирају слојем хумуса d=20cm.

У геотехничком елаборату су утврђени препоручени нагиби косина за усек и насип са становишта стабилности косина као максимални нагиби:

- за косине насипа висине до 3 m нагиб косина је 1:1.75
- за косине насипа висине преко 3m нагиб косине прва 3 m мерено од круне насипа је 1:1.5, а остатак косине, ниже је у нагибу 1:1.75
- скидање хумуса до 1m

ОДВОДЊАВАЊЕ

Одвођење атмосферске воде са коловоза предвиђено је гравитационо, природним отицањем, преко подужних и попречних нагиба низ косине насипа.

На делу где је пут у високом насипу (преко 3.0m) одводњавање воде са коловоза је дефинисано тако што су на нижој страни профила пројектовани ивичњаци који контролисано усмеравају воду са површине коловоза до бетонских коруба низ косину насипа до јарка. Са ниже стране косине насипа пројектован је јарак који прикупља воду са горње површине коловоза, косине насипа и коруба и спроводи до околног терена. Растојање између коруба је максимално 30 m.

На високим насипима (преко 3m) предвиђена је једнострука еластична ограда са обе стране коловоза.

ЗЕМЉАНИ РАДОВИ

Траса је углавном у насипу тако да се јавља мањак материјала који се довози из позајмишта. Предвиђено је да се насип ради од песка.

КОЛОВОЗНА КОНСТРУКЦИЈА

Коловозна конструкција је пројектована на основу претпостављеног меродавног лаког саобраћајног оптерећења, теренских и амбијенталних услова, за пројектни период од 20 година.

Усвојен састав коловозне конструкције за саобраћајне траке пута:

АБ 11 хабајући слој	4 cm
БНС 22 с А битуменизирани носећи слој	6 cm
ДК 0/31.5 мм дробљени камени агрегат	15 cm
ДК 0/63 мм дробљени камени агрегат	20 cm
постељица CBR ≤ 3.0 %,	**45 cm**

ОБЈЕКТИ

Пројекат моста је обрађен посебно у књизи конструкција.

ДЕНИВЕЛАЦИЈА АТАРСКОГ ПУТА – НАДВОЖЊАК НА КМ 163+566.52 ПРУГЕ, ПРИСТУПНИ ПУТ СТАНИЦИ НАУМОВИЋЕВО

Предмет овог пројекта је денивелација пута дужине L=675 m. Денивелација пута пројектована је као денивелисан укрштај-надвожњак са пругом Е-85 Нови Сад-Суботица на km 163+566.52. Пројектним решењем предвиђен је денивелисан пружни прелаз – надвожњак пољског пута изнад модернизоване железничке пруге. Укрштај пројектоване пруге са денивелацијом пута је остварен друмским надвожњаком, под углом од око 90°20' у односу на осовину железничке пруге.

ГРАНИЧНИ ЕЛЕМЕНТИ

Гранични елементи подразумевају прорачун минималних и максималних вредности за ситуацини план, подужни профил, попречни профил и прегледност у функцији рачунске брзине од V_r = 40 km/h.

Ситуациони план:

• минимални радијус хоризонталне кривине	min R = 100 m

Подужни план:

• максимални подужни нагиб	max i_n = 6.0%
• минимални подужни нагиб	min i_n= 0.50%
• минимални радијус конкавног заобљења	min R_v = 700 m
• минимални радијус конвексног заобљења	min R_v = 400 m

Попречни профил (двосмерни саобраћај):

• ширина возне траке за континуалну вожњу	T_v = 2.75 m
• ширина ивичне траке	T_i = 0.25 m
• ширина банкине	b = 1.10 m
• минимални попречни нагиб коловоза	min i_n= 2.5%

СИТУАЦИОНО РЕШЕЊЕ

У ситуационом решењу пројектован је денивелисан укрштај атарског пута - надвожњак са са пругом Е-85 Нови Сад-Суботица на km 163+566.52

Дужина денивелације је **675**m. У хоризонталном смислу, осовина пута је пројектована у правцу, обзиром да је и постојећи пут у правцу, те је након преласка пруге уклопљен у постојеће стање пута. Осовина саобраћајнице пројектована је под углом укрштања са пругом од 90°20'. Ширина коловоза износи 2x3.0 m са обостраним банкинама ширине 1.10

m. Ширина банкине од 1.10 m је усвојена на основу потребе за смештањем заштитне еластичне одбојне ограде на високом насипу (>3 m). На објекту је задржана ширина пута од 6.0 m, с тим што су обострано пројектоване техничке стазе ширине 0.75 m , оивичене бетонским ивичњаком 18/24 висине 12 cm.

Уз ножицу насипа пројектовани су сервисни макадамски путеви који служе за повезивање сервисног пута уз пругу са надвожњаком. Дужина сервисних путева износи ~285 m.

НИВЕЛАЦИОНО РЕШЕЊЕ

У нивелационом плану нагиби пројектоване саобраћајнице условљени су нивелетом пруге и котама постојећег пута у који се уклапа.

Узимајући у обзир да је захтевани слободни профил од пројектоване коте ГИШ-е до доње ивице конструкције (ДИК) 7.10 m, и да се пруга углавном налази у насипу од 1.5-2.0 m, кота нивелете пута на објекту се налази на висини од 10-11 m од коте постојећег терена. Да би се максимално смањила и оптимизовала дужина мостовске конструкције надвожњака и навозних рампи, усвојени су подужни нагиби рампи од 6% и -6%.

Нагиб нивелете пута од 6% задовољава услове за кретање и приступ противпожарног возила на путевима који се леде (Правилник о техничим нормативима за приступне путеве, окретнице и уређене платое за ватрогасна возила у близини објеката повећаног ризика од пожара, Сл. СРЈ, бр. 8/95).

Уздужни профил саобраћајнице пројектован је по осовини новопројектованог пута. Приликом пројектовања нивелете, водило се рачуна о висини слободног профила на местима проласка преко пруге. На најнижем месту од горње ивице шине до доње ивице контрукције моста слободна висина је 7.10 m . Нагиб нивелете на навозима ка и од надвожњака износи 6% . Радијуси вертикалних кривина су од R_v = 400 m до R_v =3000m.

ПОПРЕЧНИ ПРОФИЛИ

Ширина коловоза у правцу износи 2 x 2.75 m са ивичним тракма од 0.25 m обострано. Банкина је ширине 1.10 m. Нагиб банкина је 6% на вишој страни коловоза и уз нижу ивицу коловоза и усмерени су ка спољним странама. Попречни нагиб коловоза у правцу износи 2.5%. Постељица је у минималном нагибу i_{pmin}=2.5% и прати нагиб коловоза.
Косине и банкине се хумузирају слојем хумуса d=20cm.
У геотехничком елаборату су утврђени препоручени нагиби косина за усек и насип са становишта стабилности косина као максимални нагиби:

- за косине насипа висине до 3 m нагиб косина је 1:1.75
- за косине насипа висине преко 3m нагиб косине прва 3 m мерено од круне насипа је 1:1.5, а остатак косине, ниже је у нагибу 1:1.75
- скидање хумуса до 1m

ОДВОДЊАВАЊЕ

Одвођење атмосферске воде са коловоза предвиђено је гравитационо, природним отицањем, преко подужних и попречних нагиба низ косине насипа.

На делу где је пут у високом насипу (преко 3.0m) одводњавање воде са коловоза је дефинисано тако што су на нижој страни профила пројектовани ивичњаци који

контролисано усмеравају воду са површине коловоза до бетонских коруба низ косину насипа до јарка. Са ниже стране косине насипа пројектован је јарак који прикупља воду са горње површине коловоза, косине насипа и коруба и спроводи до околног терена. Растојање између коруба је максимално 30 m.

На високим насипима (преко 3m) предвиђена је једнострука еластична ограда са обе стране коловоза.

ЗЕМЉАНИ РАДОВИ

Траса је углавном у насипу тако да се јавља мањак материјала који се довози из позајмишта. Предвиђено је да се насип ради од песка.

КОЛОВОЗНА КОНСТРУКЦИЈА

Коловозна конструкција је пројектована на основу претпостављеног меродавног лаког саобраћајног оптерећења, теренских и амбијенталних услова, за пројектни период од 20 година.

Усвојен састав коловозне конструкције за саобраћајне траке пута:

АБ 11 хабајући слој	4 cm
БНС 22 с А битуменизирани носећи слој	6 cm
ДК 0/31.5 мм дробљени камени агрегат	15 cm
ДК 0/63 мм дробљени камени агрегат	20 cm
постељица CBR ≤ 3.0 %,	**45 cm**

ОБЈЕКТИ

Пројекат моста је обрађен посебно у књизи конструкција.

ПРИСТУПНИ ПУТ СТАНИЦИ НАУМОВИЋЕВО

На стационажи пруге 166+400.00, са леве стране, пројекотван је сервисни пут за станицу у Наумићево.

Гранични елементи подразумевају прорачун минималних и максималних вредности за ситуацини план, подужни профил, попречни профил и прегледност у функцији рачунске брзине од Vr = 40 km/h.

- ситуациони план

- минимални радијус хоризонталне кривине min R = 30 m

- уздужни профил

- минимални радијус конвексног заобљења	min Rv_{konv}= 400 m
- минимални радијус конкавног заобљења	min Rv_{konk}= 550 m

СИТУАЦИОНО РЕШЕЊЕ

Са леве стране пруге на стационжи 166+400.00 почине приступни пут станици у Наумићево. Приступни пут се завршава прикључењем на постојећи асфалтни пут. Укупна дужина пројекотване саобраћајнице је 1503.0 м.

Ширина приступне саобраћајнице износи 2x3.0 m са обостраним банкинама ширине 1.0 m. Већи део саобраћајнице је пројектован у правцу, а примењени су радијуси хоризонталних кривина R1=50.0м, R2=80.0 м, R3=145м, R4=180.0м, R5=90.0м R6= 35.0м. На почетку саобраћајнице код станице пројекотвано је 10 пркинг места. Предвиђено је управно паркирање, а паркинг места су ширине 2.50м и дужине 5.0м

У нивелационом плану нагиби пројектоване саобраћајнице условљени су постојећем стању, котама околног терена и котама пројектоване денивелације.

Подужни нагиби осовине нивелете пута износе -0.20% и 0.85%.

Примењен је радијус кривине вертикалног заобљења су умногоме изнад ограничавајућих.

Попречни нагиб коловоза у правцу и у кривини износи 2.5 %.

Нагиби банкина износе 6.0%. За косине насипа висине до 3 m нагиб косина је 1:1.75.

Након добијених геомеханичких резултата дефинисана су решења коловозне конструкције приступног пута :

Хабајући слој	АБ 11	4 cm
Битуменизирани носећи слој	БНС 22А	6 cm
Дробљени камен 0/31.5		15 cm
Дробљени камен 0/63		20 cm
Постељица* : CBR ≥ 5%		**45 cm**

Одвођење атмосферске воде са коловоза предвиђено је гравитационо, природним отицањем, преко подужних и попречних нагиба низ косине насипа.

ДЕНИВЕЛАЦИЈА ЛОКАЛНОГ ПУТА – НАДВОЖЊАК НА КМ 168+690.22 ПРУГЕ,

Предмет овог пројекта је денивелација пута дужине L=700 m. Денивелација пута пројектована је као денивелисан укрштај-надвожњак са пругом Е-85 Нови Сад-Суботица на km 168+690.22. Пројектним решењем предвиђен је денивелисан пружни прелаз – надвожњак локалног пута изнад модернизоване железничке пруге. Укрштај пројектоване пруге са денивелацијом пута је остварен друмским надвожњаком, под углом од око 71°37' у односу на осовину железничке пруге.

ГРАНИЧНИ ЕЛЕМЕНТИ

Гранични елементи подразумевају прорачун минималних и максималних вредности за ситуацини план, подужни профил, попречни профил и прегледност у функцији рачунске брзине од V_r = 50 km/h.

Ситуациони план:

• минимални радијус хоризонталне кривине	min R = 100 m
• минимални параметар прелазне кривине	min A = 80 m

Подужни план:

• максимални подужни нагиб	max i_n = 6.0%
• минимални подужни нагиб	min i_n= 0.18%
• максимални нагиб рампе витоперења	max i_{rv} = 0.75%
• минимални радијус конкавног заобљења	min R_v = 1000 m
• минимални радијус конвексног заобљења	min R_v = 800 m

Попречни профил (двосмерни саобраћај):

• ширина возне траке за континуалну вожњу	$т_v$ = 3.25 m
• ширина ивичне траке	$т_i$ = 0.25 m
• ширина банкине	b = 1.10 m
• минимални попречни нагиб коловоза на правцу	min i_n= 2.5%
• максимални попречни нагиб коловоза у кривини	max $i_{пк}$ = 5.0%

СИТУАЦИОНО РЕШЕЊЕ

У ситуационом решењу пројектован је денивелисан укрштај атарског пута - надвожњак са са пругом Е-85 Нови Сад-Суботица на km 168+690.22. Денивелисаним прелазом се прелази преко модернизоване пруге Нови Сад-Суботица, као и преко пруге за Сомбор.

Дужина денивелације је **700**m. Траса је пројектована применом праваца и радијуса хоризонталне кривине R1=200.0 m, R2=100.0m и R3=100.0m.

На стационажи 0+130.00 на денивелацију се са десне прикључује сервисна саобраћајница, која повезује атарско подручје са денивелисаним прелазом. Ширина пројектоване саобраћајнице је 3.50м и дужина 100м. Затим се на 0+250.00 са леве стране прикључује сервисна саобраћајница која је пројектвана у дужини од 416.15м. Ширина саобраћајнице је 5.0м. На истој стационажи са десне стране предвиђен је присуп објекту на овој локацији. На крају се на стационажи 0+760.00 прикључује још једна сервисна саобраћајница ширине 3.5 м и у дужини од 170м.

НИВЕЛАЦИОНО РЕШЕЊЕ

У нивелационом плану нагиби пројектоване саобраћајнице условљени су нивелетом пруге и котама постојећег пута у који се уклапа.

Узимајући у обзир да је захтевани слободни профил од пројектоване коте ГИШ-е до доње ивице конструкције (ДИК) 7.10 m, и да се пруга углавном налази у насипу од 1.5-2.0 m, кота нивелете пута на објекту се налази на висини од 10-11 m од коте постојећег терена. Да би се максимално смањила и оптимизовала дужина мостовске конструкције надвожњака и навозних рампи, усвојени су подужни нагиби рампи од 6% и -6%.

Нагиб нивелете пута од 6% задовољава услове за кретање и приступ противпожарног возила на путевима који се леде (Правилник о техничим нормативима за приступне путеве, окретнице и уређене платое за ватрогасна возила у близини објеката повећаног ризика од пожара, Сл. СРЈ, бр. 8/95).

Уздужни профил саобраћајнице пројектован је по осовини новопројектованог пута. Приликом пројектовања нивелете, водило се рачуна о висини слободног профила на местима проласка преко пруге. На најнижем месту од горње ивице шине до доње ивице контрукције моста слободна висина је 7.10 m . Нагиб нивелете на навозима ка и од надвожњака износи 6% . Радијуси вертикалних кривина су од R_v = 800 m до R_v =3400m.

ПОПРЕЧНИ ПРОФИЛИ

Ширина коловоза у правцу износи 2 x 3.25 m са ивичним тракма од 0.25 m обострано. Банкина је ширине 1.10 m. Нагиб банкина је 6% на вишој страни коловоза и уз нижу ивицу коловоза и усмерени су ка спољним странама. Попречни нагиб коловоза у правцу износи 2.5%. Постељица је у минималном нагибу i_{pmin}=2.5% и прати нагиб коловоза.
Косине и банкине се хумузирају слојем хумуса d=20cm.
У геотехничком елаборату су утврђени препоручени нагиби косина за усек и насип са становишта стабилности косина као максимални нагиби:

- за косине насипа висине до 3 m нагиб косина је 1:1.75
- за косине насипа висине преко 3m нагиб косине прва 3 m мерено од круне насипа је 1:1.5, а остатак косине, ниже је у нагибу 1:1.75
- скидање хумуса до 1m

ОДВОДЊАВАЊЕ

Одвођење атмосферске воде са коловоза предвиђено је гравитационо, природним отицањем, преко подужних и попречних нагиба низ косине насипа.

На делу где је пут у високом насипу (преко 3.0m) одводњавање воде са коловоза је дефинисано тако што су на нижој страни профила пројектовани ивичњаци који

контролисано усмеравају воду са површине коловоза до бетонских коруба низ косину насипа до јарка. Са ниже стране косине насипа пројектован је јарак који прикупља воду са горње површине коловоза, косине насипа и коруба и спроводи до околног терена. Растојање између коруба је максимално 30 m.

На високим насипима (преко 3m) предвиђена је једнострука еластична ограда са обе стране коловоза.

ЗЕМЉАНИ РАДОВИ

Траса је углавном у насипу тако да се јавља мањак материјала који се довози из позајмишта. Предвиђено је да се насип ради од песка.

КОЛОВОЗНА КОНСТРУКЦИЈА

Коловозна конструкција је пројектована на основу претпостављеног меродавног лаког саобраћајног оптерећења, теренских и амбијенталних услова, за пројектни период од 20 година.

Усвојен састав коловозне конструкције за саобраћајне траке пута:

АБ 11 хабајући слој	4 cm
БНС 22 с А битуменизирани носећи слој	7 cm
ДК 0/31.5 мм дробљени камени агрегат	15 cm
ДК 0/63 мм дробљени камени агрегат	20 cm
	46 cm
постељица CBR ≤ 8.0 %,	

ОБЈЕКТИ

Пројекат моста је обрађен посебно у књизи конструкција.

ДЕНИВЕЛАЦИЈА АТАРСКОГ ПУТА – НАДВОЖЊАК НА КМ 172+193.38 ПРУГЕ, ПРИСТУПНИ ПУТ ТК ОБЈЕКТУ

Предмет овог пројекта је денивелација пута дужине L=525 m. Денивелација пута пројектована је као денивелисан укрштај-надвожњак са пругом Е-85 Нови Сад-Суботица на km 172+193.38. Пројектним решењем предвиђен је денивелисан пружни прелаз – надвожњак пољског пута изнад модернизоване железничке пруге. Укрштај пројектоване пруге са денивелацијом пута је остварен друмским надвожњаком, под углом од око 91° 38' у односу на осовину железничке пруге.

ГРАНИЧНИ ЕЛЕМЕНТИ

Гранични елементи подразумевају прорачун минималних и максималних вредности за ситуацини план, подужни профил, попречни профил и прегледност у функцији рачунске брзине од V_r = 40 km/h.

Ситуациони план:

• минимални радијус хоризонталне кривине	min R = 100 m

Подужни план:

• максимални подужни нагиб	max i_n = 6.0%
• минимални подужни нагиб	min i_n= 0.48%
• минимални радијус конкавног заобљења	min R_v = 700 m
• минимални радијус конвексног заобљења	min R_v = 400 m

Попречни профил (двосмерни саобраћај):

• ширина возне траке за континуалну вожњу	T_v = 2.75 m
• ширина ивичне траке	T_i = 0.25 m
• ширина банкине	b = 1.10 m
• минимални попречни нагиб коловоза	min i_n= 2.5%

СИТУАЦИОНО РЕШЕЊЕ

У ситуационом решењу пројектован је денивелисан укрштај атарског пута - надвожњак са са пругом Е-85 Нови Сад-Суботица на km 172+193.38.

Дужина денивелације је **525**m. Пројектним решењем примењен је смакнут правац применом радијуса хоризонталне кривине R=1800.00м

Уз ножицу насипа пројектовани су сервисни макадамски путеви који служе за повезивање сервисног пута и атарског подручја уз пругу са надвожњаком. Дужина сервисних путева износи ~238 m.

НИВЕЛАЦИОНО РЕШЕЊЕ

У нивелационом плану нагиби пројектоване саобраћајнице условљени су нивелетом пруге и котама постојећег пута у који се уклапа.

Узимајући у обзир да је захтевани слободни профил од пројектоване коте ГИШ-е до доње ивице конструкције (ДИК) 7.10 m, и да се пруга углавном налази у насипу од 1.5-2.0 m, кота нивелете пута на објекту се налази на висини од 10-11 m од коте постојећег терена. Да би се максимално смањила и оптимизовала дужина мостовске конструкције надвожњака и навозних рампи, усвојени су подужни нагиби рампи од 6% и -6%.

Нагиб нивелете пута од 6% задовољава услове за кретање и приступ противпожарног возила на путевима који се леде (Правилник о техничим нормативима за приступне путеве, окретнице и уређене платое за ватрогасна возила у близини објеката повећаног ризика од пожара, Сл. СРЈ, бр. 8/95).

Уздужни профил саобраћајнице пројектован је по осовини новопројектованог пута. Приликом пројектовања нивелете, водило се рачуна о висини слободног профила на местима проласка преко пруге. На најнижем месту од горње ивице шине до доње ивице контрукције моста слободна висина је 7.10 m . Нагиб нивелете на навозима ка и од надвожњака износи 6% . Радијуси вертикалних кривина су од R_v = 400 m до R_v =2000m.

ПОПРЕЧНИ ПРОФИЛИ

Ширина коловоза у правцу износи 2 x 2.75 m са ивичним тракма од 0.25 m обострано. Банкина је ширине 1.10 m. Нагиб банкина је 6% на вишој страни коловоза и уз нижу ивицу коловоза и усмерени су ка спољним странама. Попречни нагиб коловоза у правцу и кривинама износи 2.5%. Постељица је у минималном нагибу i_{pmin}=2.5% и прати нагиб коловоза.
Косине и банкине се хумузирају слојем хумуса d=20cm.
У геотехничком елаборату су утврђени препоручени нагиби косина за усек и насип са становишта стабилности косина као максимални нагиби:

- за косине насипа висине до 3 m нагиб косина је 1:1.75
- за косине насипа висине преко 3m нагиб косине прва 3 m мерено од круне насипа је 1:1.5, а остатак косине, ниже је у нагибу 1:1.75
- скидање хумуса до 1m

ОДВОДЊАВАЊЕ

Одвођење атмосферске воде са коловоза предвиђено је гравитационо, природним отицањем, преко подужних и попречних нагиба низ косине насипа.

На делу где је пут у високом насипу (преко 3.0m) одводњавање воде са коловоза је дефинисано тако што су на нижој страни профила пројектовани ивичњаци који контролисано усмеравају воду са површине коловоза до бетонских коруба низ косину насипа до јарка. Са ниже стране косине насипа пројектован је јарак који прикупља воду са

горње површине коловоза, косине насипа и коруба и спроводи до околног терена. Растојање између коруба је максимално 30 m.

На високим насипима (преко 3m) предвиђена је једнострука еластична ограда са обе стране коловоза.

ЗЕМЉАНИ РАДОВИ

Траса је углавном у насипу тако да се јавља мањак материјала који се довози из позајмишта. Предвиђено је да се насип ради од песка.

КОЛОВОЗНА КОНСТРУКЦИЈА

Коловозна конструкција је пројектована на основу претпостављеног меродавног лаког саобраћајног оптерећења, теренских и амбијенталних услова, за пројектни период од 20 година.

Усвојен састав коловозне конструкције за саобраћајне траке пута:

АБ 11 хабајући слој	4 cm
БНС 22 с А битуменизирани носећи слој	6 cm
ДК 0/31.5 мм дробљени камени агрегат	15 cm
ДК 0/63 мм дробљени камени агрегат	20 cm
	45 cm
постељица CBR ≤ 7.0 %,	

ОБЈЕКТИ

Пројекат моста је обрађен посебно у књизи конструкција.

ПРИСТУПНИ ПУТ ТК ОБЈЕКТУ

На стационажи пруге км 171+687.40, са леве стране, пружа се сервисна саобраћајница за приступ ТК објекту .

Обзиром да се ради о сервисној саобраћајници која има првенствено улогу приступа објекту протипожарног возила, гранични елементи ситуационог плана и подужног профила пројектовани су за рачунску брзину Vr = 30 km/h.

Ширина приступне саобраћајнице износи 2x3.0 m са обостраним банкинама ширине 1.0 m и на крају се завршава Т окретницом за противпожарна возила. Димензије Т окретнице су 25.0x4.0 m, са радијусима лепеза од 7m. Већи део саобраћајнице је пројектован у правцу, осим на делу где се саобраћајница усперава уз денивелацију, примењени радијус

хоризонталне кривине је 50.0м и на делу повезивања са денивелацијом где је примењен радијус од 12 m на уклапању. Укупна дужина саобраћајнице износи 695 m.

У нивелационом плану нагиби пројектоване саобраћајнице условљени су котом приступног платоа објекта, котама околног терена и котама пројектоване денивелације.

Подужни нагиби осовине нивелете пута износе од -0.20% до 1.0%.

Примењен је радијус кривине вертикалног заобљења од 2200m до 15600m.

Попречни нагиб коловоза у правцу и у кривини износи 2.5 %.

Нагиби банкина износе 6.0%. За косине насипа висине до 3 m нагиб косина је 1:1.75.

Након добијених геомеханичких резултата дефинисана су решења коловозне конструкције приступног пута :

Хабајући слој АБ 11	4 cm
Битуменизирани носећи слој БНС 22А	6 cm
Дробљени камен 0/31.5	15 cm
Дробљени камен 0/63	20 cm
Постељица* : CBR ≥ 5%	**45 cm**

Одвођење атмосферске воде са коловоза предвиђено је гравитационо, природним отицањем, преко подужних и попречних нагиба низ косине насипа.

ДЕНИВЕЛАЦИЈА ДРЖАВНОГ ПУТА IIБ РЕДА бр. 300– ПОДВОЖЊАК НА КМ 174+515.35 ПРУГЕ

Предмет овог пројекта је денивелација државног пута IIБ бр.303 која је порјектована као денивелисан укрштај – подвожњак са пругом Е-85 Нови Сад-Суботица на км 174+515.35 новопројектоване пруге.

ФУНКЦИОНАЛНЕ И ТЕХНИЧКЕ КАРАКТЕРИСТИКЕ

Гранични елементи подразумевају прорачун минималних и максималних вредности за ситуацини план, подужни профил, попречни профил и прегледност у функцији рачунске брзине од Vr = 60 km/h.

- ситуациони план

- минимални радијус хоризонталне кривине min R = 120 m

- минимални параметар прелазне кривине min A = 40 m

- уздужни профил

- минимални радијус конвексног заобљења min Rv_{konv}= 1250 m

- минимални радијус конкавног заобљења min Rv_{konk}= 1250 m

СИТУАЦИОНО РЕШЕЊЕ

Реконструкција државног пута IIБ бр.300 пројектом се предвиђа у дужини од 1325.00м. Траса почиње раскрсницом на продужетку Бајнатске улице. У ситуационом погледу примењени су радијуси хоризонталних кривина R1=700.00м, R2=180.00м и R3=850.00м.
Ширина коловоза је 2x3.25 m, са пешачком стазом ширине 2.0 м и бициклистичком стазом са друге стране ширине 2.75 м, ивиченим ивичњацима 18/24 издигнутим 12 cm. Пешачка и бициклистичка стаза се воде од раскснице, дуж овјекта подвожњака све до изласка из конструкције у ниво терена, где се укидају.
На деоницу предметног државног пута IIA реда на стационажи 1+160.00 са леве и десне стране, прикључују су асфалтни путеви ширине 3.0м.

На стацонажи пруге 173+000.00 са леве стране почиње сервисна саобраћајница која се пружа паралелно са пругом. Севисна саобраћајница се предвиђа до стационаже 173+900.00 пруге. Ширина предвиђене саобраћајнице је 6.50м, и укупне дужине је 900м.

НИВЕЛАЦИОНО РЕШЕЊЕ

У нивелационом плану нагиби пројектоване саобраћајнице условљени су нивелетом пруге и нивелетом постојећег државног пута. На најнижем месту, од коте коловоза до доње ивице контрукције подвожњака слободна висина је 5.00 m . Нагиб нивелете се крећу од 0,15 до 5.0% . Радијуси вертикалних кривина су од 1250 до 14300 m. У зони подвожњака саобраћајница пројкетована са пешачком стазом и са бициклистичком стазом, у ширинама 2.0 и 2.75 м, ивиченим ивичњацима 18/24 издигнутим 12 cm. Попречни нагиб саобраћајнице у првацу је 2.5%, док је у кривинама до 5.50%. Пешачка и бициклистичка стаза имају нагиб 2.0%, усмерен ка саобраћајници.

Нагиб банкина износи 6%. Земљани канал је пројектован са нагибом косина од 1:1.75.

КОЛОВОЗНА КОНСТРУКЦИЈА

Након добијених геомеханичких резултата дефинисана су решења коловозне конструкције денивелације државног пута :

АВ 11 хабајући слој	4 cm
БНС 22 с А битуменизирани носећи слој	8 cm
ДК 0/31.5 мм дробљени камени агрегат	20 cm
ДК 0/63 мм дробљени камени агрегат	25 cm
	57 cm

постељица CBR 3.0-5.0 %,

Усвојена коловозна конструкција на пешачкој и на бициклистичкој стази :

Хабајући слој АБ8		3 cm
Битуменизирани носећи слој	БНС 22А	5 cm
Дробљени камен 0/31.5		20 cm
		28 cm

Усвојена коловозна кострукција сервисних саобраћајница:

Хабајући слој АБ 11		4 cm
Битуменизирани носећи слој	БНС 22А	6 cm
Дробљени камен 0/31.5		15 cm
Дробљени камен 0/63		20 cm
		45 cm

ОДВОДЊАВАЊЕ

Пројектно решење одводњавања подвожњака је базирано на прихвату кишнице на најнижој тачки проласка испод пруге, одводом у црпну станицу и препумпавањем у пројектоване реципијенте. Атмосферске воде се прихватају линијским решеткама које су постављање дуж десне ивице саобраћајнице.
На делу денивелације ван подвожњака одвођење атмосферске воде са коловоза предвиђено је гравитационо, природним отицањем, преко подужних и попречних нагиба до канала са десне стране саобраћајнице.

ДЕНИВЕЛАЦИЈА ЛОКАЛНОГ ПУТА ЛОШИЊСКА УЛИЦА – ПОДВОЖЊАК НА КМ 174+928.10 ПРУГЕ

Предмет овог пројекта је денивелација локалног пута у Суботици. На предметној локацији Лошињске улице, на укрштају са пругом Е-85 Нови Сад-Суботица на км 174+928.10 новопројектоване пруге, налази се постојећи подвожњак који је потребно у потпуности реконструисати услед померања и додавања колосека.
Осовина саобраћајнице подвожњака је задржана по постојећем стању и пројектована је под углом укрштања са пругом од 59°48'.

ФУНКЦИОНАЛНЕ И ТЕХНИЧКЕ КАРАКТЕРИСТИКЕ

Гранични елементи подразумевају прорачун минималних и максималних вредности за ситуацини план, подужни профил, попречни профил и прегледност у функцији рачунске брзине од Vr = 50 km/h.

- ситуациони план

- минимални радијус хоризонталне кривине min R = 120 m

- минимални параметар прелазне кривине min A = 40 m

- уздужни профил

- минимални радијус конвексног заобљења min Rv_{konv}= 800 m

- минимални радијус конкавног заобљења min Rv_{konk}= 900 m

СИТУАЦИОНО РЕШЕЊЕ

Реконструкција Лошињске улице предвиђена је у дужини од 175.00м. У ситуационом смислу саобраћајница је задржана на постојећој локацији и пројектована је у правцу.
Ширина коловоза је 2x3.00 m, са пешачком стазом ширине 2.0 м и техничком стазом са десне стране ширине 0.75 м, ивиченим ивичњацима 18/24 издигнутим 12 cm. Пешачка стаза се води пре конструкције подвожњака где се уклапа у постојеће стање, након изласка из подвожњака наставља се уз улицу која се реконструише.
Обзиром на новопројекотвано стање Лошињске улице, потребна је реконструкција асфалтног пута на стационажи 0+115.00 са десне стране пре конструкције подвожњака. Реконструкција предметног прикључка се предвиђа у дужини од 82м. Затим са леве стране Лошињске улице, на стационажи 0+185.00 у циљу уклапања на новопројекотвано стање реконструише се улица Балканска у дужини од 100м.

НИВЕЛАЦИОНО РЕШЕЊЕ

У нивелационом плану нагиби пројектоване саобраћајнице условљени су нивелетом пруге и нивелетом постојећег стања Лошињске улице на уклапању. Услед померања трасе пруге и додавањем колосека, а како би се обезбедила довољна висина нивелета је спуштена у односу на постојеће стање. Примењени нагиби нивелете навозних рампи су 4.65% и 4.60%, са радијусом вертикалног заобљења Rv=900m. Радијуси заобљења на уклапању су изнад ограничавајућих.
На најнижем месту, од коте коловоза до доње ивице контрукције подвожњака слободна висина је 3.70 m. У зони подвожњака саобраћајница пројектована са пешачком стазом и са техничком стазом, са ширинама 2.0 и 0.75 м, ивиченим ивичњацима 18/24 издигнутим 12 cm. Попречни нагиб саобраћајнице је 2.5%. Пешачка и техничка стаза имају нагиб 2.0%, усмерен ка саобраћајници.

Нагиб банкина износи 6%. Земљани канал је пројектован са нагибом косина од 1:1.75.

КОЛОВОЗНА КОНСТРУКЦИЈА

Након добијених геомеханичких резултата дефинисана су решења коловозне конструкције денивелације државног пута :

АБ 11 хабајући слој	4 cm
БНС 22 с А битуменизирани носећи слој	6 cm
ДК 0/31.5 мм дробљени камени агрегат	15 cm
ДК 0/63 мм дробљени камени агрегат	25 cm
	50 cm

Усвојена коловозна конструкција на пешачкој и на радној стази :

Хабајући слој	АБ8	3 cm
Битуменизирани носећи слој	БНС 22А	5 cm
Дробљени камен 0/31.5		20 cm
		28 cm

Усвојена коловозна кострукција сервисних саобраћајница:

Хабајући слој	АБ 11	4 cm
Битуменизирани носећи слој	БНС 22А	6 cm
Дробљени камен 0/31.5		15 cm
Дробљени камен 0/63		20 cm
		50 cm

ОДВОДЊАВАЊЕ

Пројектно решење одводњавања подвожњака је базирано на прихвату кишнице на најнижој тачки проласка испод пруге, одводом у црпну станицу и препумпавањем у пројектоване реципијенте. Атмосферске воде се прихватају линијским решеткама које су постављање дуж леве ивице саобраћајнице.
На делу денивелације ван подвожњака одвођење атмосферске воде са коловоза предвиђено је гравитационо, природним отицањем, преко подужних и попречних нагиба до канала са десне стране саобраћајнице.

ДЕНИВЕЛАЦИЈА ГС УЛИЦА МАКСИМА ГОРКОГ – ПОДВОЖЊАК НА КМ 176+274.84 ПРУГЕ

Предмет овог пројекта је денивелација гредске саобраћајнице улице Максима Горког у Суботици. На предметној локацији улице Максима Горког налази се постојећи подвожњак. Додавањем станичних колосека и у циљу остваривања слободне висине предвиђа се потпуна реконструкција подвожњака.

ФУНКЦИОНАЛНЕ И ТЕХНИЧКЕ КАРАКТЕРИСТИКЕ

Гранични елементи подразумевају прорачун минималних и максималних вредности за ситуацини план, подужни профил, попречни профил и прегледност у функцији рачунске брзине од Vr = 50 km/h.

- ситуациони план

- минимални радијус хоризонталне кривине	min R = 120 m
- минимални параметар прелазне кривине	min A = 40 m

- уздужни профил

- минимални радијус конвексног заобљења	min Rv_{konv}= 800 m
- минимални радијус конкавног заобљења	min Rv_{konk}= 900 m

СИТУАЦИОНО РЕШЕЊЕ

Пројектним решењем предвиђа се реконструкција улице Максима Горког у дужини од 300.00 м. Осовина саобраћајнице је задржана по постојећем стању, примењен је радијус хоризонталне кривине R=350.00 м. Осовина саобраћајнице подвожњака је пројектована је под углом укрштања са пругом од 59°48'.

У односу на постојеће стање предвиђа се нова конструкција подвожњака где су зидови предвиђени између супротно усмерених токова, чиме се постиже знатно безбедније одвијање саобраћаја. Предвиђене су и обостране пешачке и бициклистичке стазе.
Саобраћајни профил чине по две саобраћајне траке за оба смера, ширине од по 2x3.75 m. Између саобраћајних трака предвиђен је потпорни зид и заштитин појас са обе стране у ширина и од 0.50m. Са обе стране порјектоване су бициклистичке и пешачке стазе, које су ширине 2.0 и 3.0 м. Предвиђен је потпорни зид између коловозних и бициклистичких стаза. Пројектним решењем саобраћајнице пројектована је и раскрсница са Улицом Босе Милићевић, на стационажи 0+115.00 улице Максима Горког, која је нивелационо уклопљена у новопројектовано стање улице Максима Горког. Предвиђена дужина реконструкције улице Босе Милићевић је 63.04м.

НИВЕЛАЦИОНО РЕШЕЊЕ

У нивелационом плану нагиби пројектоване саобраћајнице условљени су нивелетом пруге и нивелетом постојећег стања улице Максима Горког на уклапању у постојеће раскрснице на почетку и крају реконструкције. Услед померања трасе пруге и додавањем колосека, а како би се обезбедила довољна висина нивелета је спуштена у односу на постојеће стање. У циљу уклапања саобраћајнице у постојеће стање пре раскрсница, и обзиром на маскимални примењен подужни нагиб од 5% на излазу из подвожњака постигнута је висина слободног профила од 4.50 м, што је у складу са постојећим слободним профилом, будући да је и његова висина сада износи 4.50 м. Максимални подужни нагиб од 5 % је на излазу из подвожњака, а пре семафоризоване раскрснице, те би свако повећање подужног нагиба било знатно неповољно са спекта заустављања возила и чекања зеленог светла. У нивелационом смислу нивелета је маскимално уклопљена у постојеће стање, примењени нагиби навозних рампи су 3.70 % и 5.00 %. Примењени радијуси вертикалних заобљења на подвожњаку су Rv=1250.00 м и Rv=1250.00м. Примењени радијуси вертикалних заобљења на уклапању су 1600 и 1250 м.

КОЛОВОЗНА КОНСТРУКЦИЈА

Након добијених геомеханичких резултата дефинисана су решења коловозне конструкције денивелације државног пута :

АБ 11 хабајући слој	4 cm
БНС 22 с А битуменизирани носећи слој	12 cm
ДК 0/31.5 мм дробљени камени агрегат	20 cm
ДК 0/63 мм дробљени камени агрегат	30 cm
	66 cm

постељица CBR 5.0 %,

Усвојена коловозна конструкција на пешачкој и на бициклистичкој стази :

Хабајући слој	АБ8	3 cm
Битуменизирани носећи слој	БНС 22А	5 cm
Дробљени камен 0/31.5		20 cm
		28 cm

Усвојена коловозна кострукција сервисних саобраћајница:

Хабајући слој	АБ 11	4 cm
Битуменизирани носећи слој	БНС 22А	6 cm
Дробљени камен 0/31.5		15 cm
Дробљени камен 0/63		20 cm
		50 cm

ОДВОДЊАВАЊЕ

Пројектно решење одводњавања подвожњака је базирано на прихвату кишнице на најнижој тачки проласка испод пруге, одводом у црпну станицу и препумпавањем у пројектоване реципијенте. Атмосферске воде се прихватају линијским решеткама које су постављање дуж ивице саобраћајнице.
На делу денивелације ван подвожњака одвођење атмосферске воде са коловоза предвиђено је гравитационо, природним отицањем, преко подужних и попречних нагиба до канала са десне стране саобраћајнице.

ДЕНИВЕЛАЦИЈА ГС МАЈШАНСКИ ПУТ – НАДВОЖЊАК НА КМ 177+329.42 ПРУГЕ

Предмет овог пројекта је денивелација гредске саобраћајнице улице Мајшански пут у Суботици. На предметној локацији улице Мјашанског пута налази се постојећи надвожњак. Пројектом се предвиђа денивелисани прелаз – надвожњак на 177+329.42 на укрштају са пругом Е-85 Нови Сад-Суботица. Надвожњаком се премошћавају две пруге, модернизована железничка пруга и пруга за Сомбор. Осовина саобраћајнице надвожњака је задржана по постојећем стању и пројектована је под углом укрштања са пругом од 88°51'.

ФУНКЦИОНАЛНЕ И ТЕХНИЧКЕ КАРАКТЕРИСТИКЕ

Обзиром да се ради о денивелацији градске саобраћајнице, општина Суботица, и обзиром на постојеће стање ове саобраћајнице, гранични елементи ситуационог плана и подужног профила пројектовани су за рачунску брзину Vr = 30 km/h:

- ситуациони план

- минимални радијус хоризонталне кривине min R = 25 m

- уздужни профил

- минимални радијус конвексног заобљења min Rv_{konv}= 800 m
- минимални радијус конкавног заобљења min Rv_{konk}= 500 m

СИТУАЦИОНИ ПЛАН

У хоризонталном смислу, осовина саобраћајнице надвожњака је задржана по постојећем стању и пројектована је под углом укрштања са пругом од 88°51'. Денивелације почиње уклапањем са Улицом Босе Милићевић. Након конструкције надвожњака пројектована је четворокрака раскрсница која је услед подизања нивелете измештена у односу на постојеће стање цца 30м. Реконструкција саобраћајнице Мајшанског пута предвиђа се у

дужини до 445.00м. Пројектним рјешењем ситуационо је задржан коридор постојеће саобраћајнице, примењени радијуси хоризонсталних кривина су R1=80.00м, R2=28.00м, R3=50.00м, R4=100.00м, R5=35.00м, R6=90.00м.

Ширина коловоза износи 2x3.50 m са обостраним стазама ширине 2.30 м са леве и 2.20 м са десне стране у правцу прижања денивелације. Оивичење на делу где је предвиђен тротоар је пројектовано сивим бетонским ивичњаком 18/24, денивелисаним h=12.0cm.

Обзиром на високе насипе са леве стране пре конструкциеј надвожњака уз улицу Ратко Митровић предвиђен је потпорни зид, како би она остала прма постојећем стању.

НИВЕЛАЦИОНИ ПЛАН

У нивелационом смислу нивелета је пројектована како би се обезбедила потребна висина за железничку пругу у односу на пројектовану горњу ивицу шина, што је условило знатно подизање нивелете у односу на постојеће стање. Примењени су максимални нагиби навозне рампе 6.00%. Пројекотван радијус вертикалног заобљења на надвожњаку је Rv=800.00м. Радијуси на уклапању у постојеће стање су 550м и 1100 м.

Узимајући у обзир да је захтевани слободни профил од пројектоване коте ГИШ-е до доње ивице конструкције (ДИК) 7.10 m, и да се пруга налази у насипу од ~ 2.0 m, кота нивелете пута на објекту се налази на висини од ~11 m од коте постојећег терена.
Да би се максимално смањила и оптимизовала дужина мостовске конструкције надвожњака и навозних рампи, усвојени су подужни нагиби рампи од 6% и -6%, као и минимални радијуси вертикалног заобљења конвексних кривина на објекту од Rv=800 m. Примењени подужни нагиби осовине нивелете пута на уклапањима у постојеће путеве износе 0.63% и 0.31%.
Попречни нагиб коловоза у правцу износи 2.5 %.

У геотехничком елаборату су утврђени препоручени нагиби косина за усек и насип са становишта стабилности косина:
- за косине насипа висине до 3 m нагиб косина је 1:1.75
- за косине насипа висине преко 3m нагиб косине прва 3 m мерено од круне насипа је 1:1.5, а остатак косине, ниже је у нагибу 1:1.75.

КОЛОВОЗНА КОНСТРУКЦИЈА

Након добијених геомеханичких резултата дефинисана су решења коловозне конструкције денивелације локалног пута узимајући у обзир појаву већег броја камиона који приступају комплексу Дожа Ђерш АД :

АВ 11 хабајући слој	4 cm
БНС 22 с А битуменизирани носећи слој	12 cm
ДК 0/31.5 мм дробљени камени агрегат	20 cm
ДК 0/63 мм дробљени камени агрегат	30 cm
	66cm
постељица CBR 5.0 %,	

Детаљни прорачуни и решења коловозне конструкције дати су у Идејном пројекту коловозне конструкције.

ЗЕМЉАНИ РАДОВИ

Траса је углавном у насипу тако да се јавља мањак материјала који се довози из позајмишта.

ОДВОДЊАВАЊЕ

Одвођење атмосферске воде са коловоза предвиђено је гравитационо, природним отицањем, преко подужних и попречних нагиба низ косине насипа. На делу где је пут у високом насипу (преко 3.0m) одводњавање воде са коловоза је дефинисано тако што су на нижој страни профила пројектовани ивичњаци који контролисано усмеравају воду са површине коловоза до бетонских коруба низ косину насипа до јарка. Растојање између коруба је максимално 30 m.

ДЕНИВЕЛАЦИЈА ГС КОСОВСКА УЛИЦА – НАДВОЖЊАК И ПОДВОЖЊАК НА КМ 177+857.22 ПРУГЕ

Предмет овог пројекта је денивелација гредске саобраћајнице Косовцке улице у Суботици. Косовска улица повезује насеље Дудова Шума са Железничким Насељем, и има два пружна прелаза. Пројектним решењем предвиђен је денивелисан укрштај – надвожњак преко пруге за Сомбор и денивелисан укрштај – подвожњак испод модернизоване железничке пруге. Пројектом се предвиђа денивелисани прелаз – надвожњак и подвожњак на 177+857.22 на укрштају са пругом Е-85 Нови Сад-Суботица

ФУНКЦИОНАЛНЕ И ТЕХНИЧКЕ КАРАКТЕРИСТИКЕ

Гранични елементи подразумевају прорачун минималних и максималних вредности за ситуацини план, подужни профил, попречни профил и прегледност у функцији рачунске брзине од Vr = 50 km/h.

- ситуациони план

- минимални радијус хоризонталне кривине min R = 120 m
- минимални параметар прелазне кривине min A = 40 m

- уздужни профил

- минимални радијус конвексног заобљења min Rv_{konv}= 400 m
- минимални радијус конкавног заобљења min Rv_{konk}= 550 m

СИТУАЦИОНО РЕШЕЊЕ

Пројектним решењем предвиђена је реконструкција Косовске улице у дужини од 375.00 м. Пројектована су два денивелисана укрштаја. Првим денивелисаним укрштајем – надвожњаком прелази се преко колосека пруге за Сомбор. Затим се у наставку денивелисаним укрштајем – подвожњаком прелази испод модернизоване железничке пруге.

У ситуационом плану осовина соабраћајнице је претежно задржана на постојећој локацији, примењени радијуси хоризонсталних кривина су R1=300.00 м и R2=120.00 м.
Реконструкција почиње уклапањем у постојеће стање са раскрсницом са улицом Паје Маргановића, а завршава се раскрсницом са улицом Јована Микића. У ситуационом плану локација и решење раскрснице задржано је према постојећем стању, пројектом се предвиђа уклапање нивелете са новопроејкотваним решењем Улице Косовска. Реконструкција Улица Јована Микића предвиђа се у дужини од 24.95 м.

Пројектним решењем денивелисних укрштаја укидају се директни приступи Улице Шекспирова, Улице Орахова и Улице Багремова које су са леве стране пружног правца денивелисаних укрштаја пре надвожњака и пре подвожњака, и укида се приступ објеката са десне стране пружног правца пре подвожњака.

Пројектним решењем предвиђа се повезивање Улице Шекспирова на км 0+025.00 у дужини од 39.90м. Пројекотвана саобраћајница је са леве стране пружног правца пре надвожњака.

За саобраћајнице Улице Орахова, Улице Багремова са леве стране између надвожњака и подвожњака и за сервисну саобраћајницу која је са десне стране пружног правца између надвожњака и подвожњака пројектована је једна раскрсница на км 0+233.05 којом се опслужују сви објекти којима се приступ укида преојкотваним денивелисаним укрштајем.

Са десне стране пружног правца денивелације, пре надвожњака предвиђена је сервисна саобраћајница која опшлужује постојеће објекте и укључује се на улицу Паја Маргановића.

На делу подвожњака предвиђена је пешачка стаза са десне стране ширине 2.0 м и техничка стаза са леве стране ширине 0.75м.

НИВЕЛАЦИОНО РЕШЕЊЕ

У нивелационом плану нагиби пројектоване саобраћајнице условљени су нивелетом пруге и нивелетом постојећег стања Косовске улице на уклапању у постојеће раскрснице на почетку и крају реконструкције.
У нивелацом погледу нивелета пре надвожњака и након подвожњака максимално је уклопљена у постојеће стање, применом нагиба in1=0.33% и in2=0.30%. Док су усвојени нагиби навозних рампи 5.00%, и примењени су радијуси вертикалних заобљења на надвожњаку Rv=400.00м, и на подвожњаку Rv=550.00м и Rv=900.00м.

Узимајући у обзир да је захтевани слободни профил од пројектоване коте ГИШ-е за пругу за Сомбор до доње ивице конструкције (ДИК) 6.50 m. Док је на најнижем месту, од коте коловоза до доње ивице контрукције подвожњака слободна висина је 4.50 m.

Оивичење на делу где је предвиђен тротоар је пројектовано сивим бетонским ивичњаком 18/24, денивелисаним h=12.0cm.

Нивелете приступних улица проејкотване су тако да се обезбеди уклапање у постојеће стање као и уклапање на пројектовано станје Косовске улице на месту предвиђене раскрснице.

КОЛОВОЗНА КОНСТРУКЦИЈА

Након добијених геомеханичких резултата дефинисана су решења коловозне конструкције денивелације државног пута :

АВ 11 хабајући слој	4 cm
БНС 22 с А битуменизирани носећи слој	8 cm
ДК 0/31.5 мм дробљени камени агрегат	20 cm
ДК 0/63 мм дробљени камени агрегат	25 cm
	57 cm

постељица CBR 12.0-15.0 %,

Усвојена коловозна конструкција на пешачкој и на техничкој стази :

Хабајући слој	АБ8	3 cm
Битуменизирани носећи слој	БНС 22А	5 cm
Дробљени камен 0/31.5		20 cm
		28 cm

Усвојена коловозна кострукција сервисних саобраћајница:

Хабајући слој	АБ 11	4 cm
Битуменизирани носећи слој	БНС 22А	6 cm
Дробљени камен 0/31.5		15 cm
Дробљени камен 0/63		20 cm
		45 cm

ОДВОДЊАВАЊЕ

Одвођење атмосферске воде на надвожњаку са коловоза предвиђено је гравитационо, природним отицањем, преко подужних и попречних нагиба низ косине насипа.

На делу где је пут у високом насипу (преко 3.0m) одводњавање воде са коловоза је дефинисано тако што су на нижој страни профила пројектовани ивичњаци који контролисано усмеравају воду са површине коловоза до бетонских коруба низ косину насипа до јарка.

Пројектно решење одводњавања подвожњака је базирано на прихвату кишнице на најнижој тачки проласка испод пруге, одводом у црпну станицу и препумпавањем у пројектоване реципијенте. Атмосферске воде се прихватају линијским решеткама које су постављање дуж десне ивице саобраћајнице.

На делу денивелације ван подвожњака одвођење атмосферске воде са коловоза предвиђено је гравитационо, природним отицањем, преко подужних и попречних нагиба до канала са десне стране саобраћајнице.

ОБЈЕКТИ

Пројекат моста је обрађен посебно у књизи конструкција.

ДЕНИВЕЛАЦИЈА ЛОКАЛНОГ ПУТА – НАДВОЖЊАК НА КМ 179+395.83 ПРУГЕ

Предмет овог пројекта је денивелација локалног пута дужине L=1434.80 m. Денивелација пута пројектована је као денивелисан укрштај-надвожњак са пругом Е-85 Нови Сад-Суботица на km 179+395.83. Пројектним решењем предвиђен је денивелисан пружни прелаз – надвожњак плокалног пута изнад модернизоване железничке пруге. Укрштај пројектоване пруге са денивелацијом пута је остварен друмским надвожњаком, под углом од око 92º 09' у односу на осовину железничке пруге.

ГРАНИЧНИ ЕЛЕМЕНТИ

Гранични елементи подразумевају прорачун минималних и максималних вредности за ситуацини план, подужни профил, попречни профил и прегледност у функцији рачунске брзине од V_r = 50 km/h.

Ситуациони план:

• минимални радијус хоризонталне кривине	min R = 100 m
• минимални параметар прелазне кривине	min A = 80 m

Подужни план:

• максимални подужни нагиб	max i_n = 5.0%
• минимални подужни нагиб	min i_n= 0.09%
• максимални нагиб рампе витоперења	max i_{rv} = 0.75%
• минимални радијус конкавног заобљења	min R_v = 1000 m
• минимални радијус конвексног заобљења	min R_v = 800 m

Попречни профил (двосмерни саобраћај):

• ширина возне траке за континуалну вожњу	$т_v$ = 2.75 m
• ширина ивичне траке	$т_i$ = 0.25 m
• ширина банкине	b = 1.10 m
• минимални попречни нагиб коловоза на правцу	min $i_п$= 2.5%
• максимални попречни нагиб коловоза у кривини	max $i_{пк}$ = 5.0%

СИТУАЦИОНО РЕШЕЊЕ

У ситуационом решењу пројектован је денивелисан укрштај локалног пута - надвожњак са са пругом Е-85 Нови Сад-Суботица на km 179+395.83.

Реконструкција локалног пута који спаја Улицу Пролетерске бригаде и Улицу Јована Микића предвиђа се у дужини од 1364.80 м. У ситуационом плану примењени радијуси хоризонталних кривина су R1=1000.00м, R2=550.00м и R3=4000.00м.

На стационажи 0+382.00 предвиђена је раскcница и уклапање постојећег асфалтног пута у дужини од 75.90м и ширине 3.0 м.

НИВЕЛАЦИОНО РЕШЕЊЕ

У нивелационом плану нагиби пројектоване саобраћајнице условљени су нивелетом пруге и котама постојећег пута у који се уклапа. Нивелета је уклопљена са постојећим улицама максимално. Примењен је радијус вертикалног заобљења на надвожњаку Rv=800.00 м.
Узимајући у обзир да је захтевани слободни профил од пројектоване коте ГИШ-е до доње ивице конструкције (ДИК) 7.10 m, и да се пруга углавном налази у насипу од 1.5-2.0 m, кота нивелете пута на објекту се налази на висини од 10-11 m од коте постојећег терена. Да би се максимално смањила и оптимизовала дужина мостовске конструкције надвожњака и навозних рампи, усвојени су подужни нагиби рампи од 6% и -6%.

Нагиб нивелете пута од 6% задовољава услове за кретање и приступ противпожарног возила на путевима који се леде (Правилник о техничим нормативима за приступне путеве, окретнице и уређене платое за ватрогасна возила у близини објеката повећаног ризика од пожара, Сл. СРЈ, бр. 8/95).

Уздужни профил саобраћајнице пројектован је по осовини новопројектованог пута. Приликом пројектовања нивелете, водило се рачуна о висини слободног профила на местима проласка преко пруге. На најнижем месту од горње ивице шине до доње ивице контрукције моста слободна висина је 7.10 m . Нагиб нивелете на навозима ка и од надвожњака износи 6% . Радијуси вертикалних кривина су од R_v = 800 m до R_v =1400m.

ПОПРЕЧНИ ПРОФИЛИ

Ширина коловоза у правцу износи 2 x 2.75 m са ивичним тракма од 0.25 m обострано. Банкина је ширине 1.10 m. Нагиб банкина је 6% на вишој страни коловоза и уз нижу ивицу коловоза и усмерени су ка спољним странама. Попречни нагиб коловоза у правцу износи 2.5%. Постељица је у минималном нагибу i_{pmin}=2.5% и прати нагиб коловоза.
Косине и банкине се хумузирају слојем хумуса d=20cm.
У геотехничком елаборату су утврђени препоручени нагиби косина за усек и насип са становишта стабилности косина као максимални нагиби:

- за косине насипа висине до 3 m нагиб косина је 1:1.75
- за косине насипа висине преко 3m нагиб косине прва 3 m мерено од круне насипа је 1:1.5, а остатак косине, ниже је у нагибу 1:1.75
- скидање хумуса до 1m

ОДВОДЊАВАЊЕ

Одвођење атмосферске воде са коловоза предвиђено је гравитационо, природним отицањем, преко подужних и попречних нагиба низ косине насипа.

На делу где је пут у високом насипу (преко 3.0m) одводњавање воде са коловоза је дефинисано тако што су на нижој страни профила пројектовани ивичњаци који контролисано усмеравају воду са површине коловоза до бетонских коруба низ косину насипа до јарка. Са ниже стране косине насипа пројектован је јарак који прикупља воду са горње површине коловоза, косине насипа и коруба и спроводи до околног терена. Растојање између коруба је максимално 30 m.

На високим насипима (преко 3m) предвиђена је једнострука еластична ограда са обе стране коловоза.

ЗЕМЉАНИ РАДОВИ

Траса је углавном у насипу тако да се јавља мањак материјала који се довози из позајмишта. Предвиђено је да се насип ради од песка.

КОЛОВОЗНА КОНСТРУКЦИЈА

Коловозна конструкција је пројектована на основу претпостављеног меродавног лаког саобраћајног оптерећења, теренских и амбијенталних услова, за пројектни период од 20 година.
Усвојен састав коловозне конструкције за саобраћајне траке пута:

АБ 11 хабајући слој	4 cm
БНС 22 с А битуменизирани носећи слој	7 cm
ДК 0/31.5 мм дробљени камени агрегат	15 cm
ДК 0/63 мм дробљени камени агрегат	25 cm
	51 cm
постељица CBR ≤ 7.0 %,	

ОБЈЕКТИ

Пројекат моста је обрађен посебно у књизи конструкција.

ДЕНИВЕЛАЦИЈА ЛОКАЛНОГ ПУТА – НАДВОЖЊАК НА КМ 180+969.60 ПРУГЕ

Предмет овог пројекта је денивелација локалног пута дужине L=650.0 m. Денивелација пута пројектована је као денивелисан укрштај-надвожњак са пругом Е-85 Нови Сад-Суботица на km 180+969.60. Пројектним решењем предвиђен је денивелисан укрштај – надвожњак Улице Цељска у правцу под углом укрштања са пругом од 110°.

ГРАНИЧНИ ЕЛЕМЕНТИ

Гранични елементи подразумевају прорачун минималних и максималних вредности за ситуацини план, подужни профил, попречни профил и прегледност у функцији рачунске брзине од V_r = 50 km/h.

Ситуациони план:

• минимални радијус хоризонталне кривине	min R = 100 m
• минимални параметар прелазне кривине	min A = 80 m

Подужни план:

• максимални подужни нагиб	max i_n = 5.0%
• минимални подужни нагиб	min i_n= 0.17%
• максимални нагиб рампе витоперења	max i_{rv} = 0.75%
• минимални радијус конкавног заобљења	min R_v = 1000 m
• минимални радијус конвексног заобљења	min R_v = 800 m

Попречни профил (двосмерни саобраћај):

• ширина возне траке за континуалну вожњу	T_v = 2.75 m
• ширина ивичне траке	T_i = 0.25 m
• ширина банкине	b = 1.10 m
• минимални попречни нагиб коловоза на правцу	min i_n= 2.5%
• максимални попречни нагиб коловоза у кривини	max $i_{пк}$ = 5.0%

СИТУАЦИОНО РЕШЕЊЕ

У ситуационом решењу пројектован је денивелисан укрштај локалног пута - надвожњак са са пругом Е-85 Нови Сад-Суботица на km 180+969.60.

Пројектним решењем предвиђа се реконструкција локалног пута у дужини од 650.00м и изградња денивелисаног укрштаја – надвожњака. Саобраћајница је пројектована по постојећој локацији у правцу.

Уз ножицу насипа пројектовани су сервисни макадамски путеви који служе за повезивање сервисног пута уз пругу са надвожњаком. Дужина сервисних путева износи ~495 m.

НИВЕЛАЦИОНО РЕШЕЊЕ

У нивелационом плану нагиби пројектоване саобраћајнице условљени су нивелетом пруге и котама постојећег пута у који се уклапа. Нивелета је уклопљена са постојећим улицама максимално. Примењен је радијус вертикалног заобљења на надвожњаку Rv=800.00 м.
Узимајући у обзир да је захтевани слободни профил од пројектоване коте ГИШ-е до доње ивице конструкције (ДИК) 7.10 m, и да се пруга углавном налази у насипу од 1.5-2.0 m, кота нивелете пута на објекту се налази на висини од 10-11 m од коте постојећег терена. Да би се максимално смањила и оптимизовала дужина мостовске конструкције надвожњака и навозних рампи, усвојени су подужни нагиби рампи од 6% и -6%.

Нагиб нивелете пута од 6% задовољава услове за кретање и приступ противпожарног возила на путевима који се леде (Правилник о техничим нормативима за приступне путеве, окретнице и уређене платое за ватрогасна возила у близини објеката повећаног ризика од пожара, Сл. СРЈ, бр. 8/95).

Уздужни профил саобраћајнице пројектован је по осовини новопројектованог пута. Приликом пројектовања нивелете, водило се рачуна о висини слободног профила на местима проласка преко пруге. На најнижем месту од горње ивице шине до доње ивице контрукције моста слободна висина је 7.10 m . Нагиб нивелете на навозима ка и од надвожњака износи 6% . Радијуси вертикалних кривина на уклапању у постојеће стање су R_v = 2900 m и R_v =2400m.

ПОПРЕЧНИ ПРОФИЛИ

Ширина коловоза у правцу износи 2 x 2.75 m са ивичним тракма од 0.25 m обострано. Банкина је ширине 1.10 m. Нагиб банкина је 6% на вишој страни коловоза и уз нижу ивицу коловоза и усмерени су ка спољним странама. Попречни нагиб коловоза у правцу износи 2.5%. Постељица је у минималном нагибу i_{pmin}=2.5% и прати нагиб коловоза.
Косине и банкине се хумузирају слојем хумуса d=20cm.
У геотехничком елаборату су утврђени препоручени нагиби косина за усек и насип са становишта стабилности косина као максимални нагиби:

- за косине насипа висине до 3 m нагиб косина је 1:1.75
- за косине насипа висине преко 3m нагиб косине прва 3 m мерено од круне насипа је 1:1.5, а остатак косине, ниже је у нагибу 1:1.75
- скидање хумуса до 1m

ОДВОДЊАВАЊЕ

Одвођење атмосферске воде са коловоза предвиђено је гравитационо, природним отицањем, преко подужних и попречних нагиба низ косине насипа.

На делу где је пут у високом насипу (преко 3.0m) одводњавање воде са коловоза је дефинисано тако што су на нижој страни профила пројектовани ивичњаци који контролисано усмеравају воду са површине коловоза до бетонских коруба низ косину насипа до јарка. Са ниже стране косине насипа пројектован је јарак који прикупља воду са горње површине коловоза, косине насипа и коруба и спроводи до околног терена. Растојање између коруба је максимално 30 m.

На високим насипима (преко 3m) предвиђена је једнострука еластична ограда са обе стране коловоза.

ЗЕМЉАНИ РАДОВИ

Траса је углавном у насипу тако да се јавља мањак материјала који се довози из позајмишта. Предвиђено је да се насип ради од песка.

КОЛОВОЗНА КОНСТРУКЦИЈА

Коловозна конструкција је пројектована на основу претпостављеног меродавног лаког саобраћајног оптерећења, теренских и амбијенталних услова, за пројектни период од 20 година.

Усвојен састав коловозне конструкције за саобраћајне траке пута:

АБ 11 хабајући слој	4 cm
БНС 22 с А битуменизирани носећи слој	7 cm
ДК 0/31.5 мм дробљени камени агрегат	15 cm
ДК 0/63 мм дробљени камени агрегат	25 cm
постељица CBR ≤ 7.0 %,	**51 cm**

ОБЈЕКТИ

Пројекат моста је обрађен посебно у књизи конструкција.

ДЕНИВЕЛАЦИЈА АТАРСКОГ ПУТА – НАДВОЖЊАК НА КМ 184+258.47 ПРУГЕ, ПРИСТУПНИ ПУТ ТК ОБЈЕКТУ

Предмет овог пројекта је денивелација пута дужине L=525 m. Денивелација пута пројектована је као денивелисан укрштај-надвожњак са пругом Е-85 Нови Сад-Суботица на km 184+258.47. Пројектним решењем предвиђен је денивелисан пружни прелаз – надвожњак пољског пута изнад модернизоване железничке пруге. Укрштај пројектоване пруге са денивелацијом пута је остварен друмским надвожњаком, под углом од око 90° у односу на осовину железничке пруге.

ГРАНИЧНИ ЕЛЕМЕНТИ

Гранични елементи подразумевају прорачун минималних и максималних вредности за ситуацини план, подужни профил, попречни профил и прегледност у функцији рачунске брзине од V_r = 40 km/h.

Ситуациони план:

• минимални радијус хоризонталне кривине	min R = 100 m

Подужни план:

• максимални подужни нагиб	max i_n = 6.0%
• минимални подужни нагиб	min i_n= 0.50%
• минимални радијус конкавног заобљења	min R_v = 700 m
• минимални радијус конвексног заобљења	min R_v = 400 m

Попречни профил (двосмерни саобраћај):

• ширина возне траке за континуалну вожњу	T_v = 2.75 m
• ширина ивичне траке	T_i = 0.25 m
• ширина банкине	b = 1.10 m
• минимални попречни нагиб коловоза	min i_n= 2.5%

СИТУАЦИОНО РЕШЕЊЕ

У ситуационом решењу пројектован је денивелисан укрштај атарског пута - надвожњак са са пругом Е-85 Нови Сад-Суботица на km 184+258.47.

Дужина денивелације је **525**m. Пројектним решењем примењени радијуси хоризонталне осовине су R1=1500.00 м i R2=240.00 м. Са леве стране пружног правца пре недвожњака предвиђена је сервисна саобраћајница која опшлужује ПСН објекат, и

омогућава његову везу са денивелацијом. Сервисна саобраћајница је ширине 3.0 м, пројектована је у дужини 185м.

НИВЕЛАЦИОНО РЕШЕЊЕ

У нивелационом плану нагиби пројектоване саобраћајнице условљени су нивелетом пруге и котама постојећег пута у који се уклапа.

Узимајући у обзир да је захтевани слободни профил од пројектоване коте ГИШ-е до доње ивице конструкције (ДИК) 7.10 m, и да се пруга углавном налази у насипу од 1.5-2.0 m, кота нивелете пута на објекту се налази на висини од 10-11 m од коте постојећег терена. Да би се максимално смањила и оптимизовала дужина мостовске конструкције надвожњака и навозних рампи, усвојени су подужни нагиби рампи од 6% и -6%. У нивелационом смислу уклапање у постојеће стање извршено је применом нагиба нивелете од in1=0.50% и in2=0.54%. Примењени нагиб вертикалног заобљења на надвожњаку је Rv=400m.

Нагиб нивелете пута од 6% задовољава услове за кретање и приступ противпожарног возила на путевима који се леде (Правилник о техничим нормативима за приступне путеве, окретнице и уређене платое за ватрогасна возила у близини објеката повећаног ризика од пожара, Сл. СРЈ, бр. 8/95).

Уздужни профил саобраћајнице пројектован је по осовини новопројектованог пута. Приликом пројектовања нивелете, водило се рачуна о висини слободног профила на местима проласка преко пруге. На најнижем месту од горње ивице шине до доње ивице контрукције моста слободна висина је 7.10 m . Нагиб нивелете на навозима ка и од надвожњака износи 6% . Радијуси вертикалних кривина на уклапању су R_v = 1300 m и R_v =1900m.

ПОПРЕЧНИ ПРОФИЛИ

Ширина коловоза у правцу износи 2 x 2.75 m са ивичним тракма од 0.25 m обострано. Банкина је ширине 1.10 m. Нагиб банкина је 6% на вишој страни коловоза и уз нижу ивицу коловоза и усмерени су ка спољним странама. Попречни нагиб коловоза у правцу износи 2.5%. Постељица је у минималном нагибу i_{pmin}=2.5% и прати нагиб коловоза.
Косине и банкине се хумузирају слојем хумуса d=20cm.
У геотехничком елаборату су утврђени препоручени нагиби косина за усек и насип са становишта стабилности косина као максимални нагиби:

- за косине насипа висине до 3 m нагиб косина је 1:1.75
- за косине насипа висине преко 3m нагиб косине прва 3 m мерено од круне насипа је 1:1.5, а остатак косине, ниже је у нагибу 1:1.75
- скидање хумуса до 1m

ОДВОДЊАВАЊЕ

Одвођење атмосферске воде са коловоза предвиђено је гравитационо, природним отицањем, преко подужних и попречних нагиба низ косине насипа.

На делу где је пут у високом насипу (преко 3.0m) одводњавање воде са коловоза је дефинисано тако што су на нижој страни профила пројектовани ивичњаци који контролисано усмеравају воду са површине коловоза до бетонских коруба низ косину насипа до јарка. Са ниже стране косине насипа пројектован је јарак који прикупља воду са

горње површине коловоза, косине насипа и коруба и спроводи до околног терена. Растојање између коруба је максимално 30 m.
На високим насипима (преко 3m) предвиђена је једнострука еластична ограда са обе стране коловоза.

ЗЕМЉАНИ РАДОВИ

Траса је углавном у насипу тако да се јавља мањак материјала који се довози из позајмишта. Предвиђено је да се насип ради од песка.

КОЛОВОЗНА КОНСТРУКЦИЈА

Коловозна конструкција је пројектована на основу претпостављеног меродавног лаког саобраћајног оптерећења, теренских и амбијенталних услова, за пројектни период од 20 година.
Усвојен састав коловозне конструкције за саобраћајне траке пута:

АБ 11 хабајући слој	4 cm
БНС 22 с А битуменизирани носећи слој	7 cm
ДК 0/31.5 мм дробљени камени агрегат	15 cm
ДК 0/63 мм дробљени камени агрегат	20 cm
	46 cm

ОБЈЕКТИ

Пројекат моста је обрађен посебно у књизи конструкција.

ПРИСТУПНИ ПУТ ТК ОБЈЕКТУ

На стационажи 0+535.00 денивелације пројектована је сервисна саобраћајница за приступ ТК објекту.

Обзиром да се ради о сервисној саобраћајници која има првенствено улогу приступа објекту протипожарног возила, гранични елементи ситуационог плана и подужног профила пројектовани су за рачунску брзину Vr = 30 km/h.

Ширина приступне саобраћајнице износи 2x3.0 m са обостраним банкинама ширине 1.0 m и на крају се завршава Т окретницом за противпожарна возила. Димензије Т окретнице су 25.0x4.0 m, са радијусима лепеза од 7m. Саобраћајница је порејктована применом радијуса хоризонталне кривине R1=20m и R2=50m.

Укупна дужина саобраћајнице износи 305 m.

У нивелационом плану нагиби пројектоване саобраћајнице условљени су котом приступног платоа објекта, котама околног терена и котама пројектоване денивелације.

Подужни нагиби осовине нивелете пута износе од -0.80% до 2.40%.

Примењен је радијус кривине вертикалног заобљења од 1500m до 4400m.

Попречни нагиб коловоза у правцу и у кривини износи 2.5 %.

Нагиби банкина износе 6.0%. За косине насипа висине до 3 m нагиб косина је 1:1.75.

Након добијених геомеханичких резултата дефинисана су решења коловозне конструкције приступног пута :

Хабајући слој	АБ 11	4 cm
Битуменизирани носећи слој	БНС 22А	6 cm
Дробљени камен 0/31.5		15 cm
Дробљени камен 0/63		20 cm
Постељица* : CBR ≥ 5%		**45 cm**

Одвођење атмосферске воде са коловоза предвиђено је гравитационо, природним отицањем, преко подужних и попречних нагиба низ косине насипа.

Београд, септембар 2019.год.

Одговорни пројектант саобраћајница

Дејан Радојчић, дипл. грађ. инж

2/3-6.НУМЕРИЧКА ДОКУМЕНТАЦИЈА

АНАЛИТИЧКО-ГЕОДЕТСКИ ПОДАЦИ О ОСОВИНИ И НИВЕЛЕТИ

ДЕНИВЕЛАЦИЈА АТАРСКОГ ПУТА – НАДВОЖЊАК на km 84+809.19 пруге

АНАЛИТИЧКИ ПОДАЦИ О ОСОВИНИ

Station	R	A	Phi-T	YH	XH
Stat-Diff	T1	T2	D-Phi	YT	XT
		S	Phi-S	YM	XM
0	0	0	253.24407	7403915.993	5019820.28
495	0	0	0	0	0
		495	253.24407	0	0
495	0	0	0	7403548.601	5019488.545

АНАЛИТИЧКИ ПОДАЦИ О НИВЕЛЕТИ

Element	Stacionaza	Kota	Rv	Tangenta	Ymax	dl / In [%]	Duzina	Vis. razlika
TPN	0+000.00	82.70	0.00					
In=const.						0.31	38.52	0.12
PVK	0+010.05	82.73						
TPN	0+038.52	82.82	1000.00	28.47	-0.41	-5.69	56.93	1.62
KVK	0+066.98	84.52						
In=const.						6.00	186.59	11.20
PVK	0+201.10	92.57						
TPN	0+225.10	94.01	400.00	24.00	0.72	12.00	48.00	-2.88
EXT	0+225.10	93.29						
KVK	0+249.10	92.57						
In=const.						-6.00	176.01	-10.56
PVK	0+372.82	85.15						
TPN	0+401.11	83.45	1000.00	28.29	-0.40	-5.66	56.59	1.60
KVK	0+429.41	83.35						
In=const.						-0.34	93.89	-0.32
TPN	0+495.00	83.13	0.00					

ПУТ ЗА СЛУЖБЕНО МЕСТО РУМЕНКА – на km 0+462.26 денивелације

АНАЛИТИЧКИ ПОДАЦИ О ОСОВИНИ

Station	R	A	Phi-T	YH	XH
Stat-Diff	T1	T2	D-Phi	YT	XT
		S	Phi-S	YM	XM
0	0	0	157.5773	7403572.904	5019510.489
36.4686	0	0	0	0	0
		36.4686	157.5773	0	0
36.4686	-250	0	157.5773	7403595.447	5019481.823
16.7666	8.3864	8.3864	-4.26957	7403600.631	5019475.23
		16.7634	155.44251	7403791.964	5019636.358
53.2352	0	0	153.30773	7403606.245	5019469
339.4752	0	0	0	0	0
		339.4752	153.30773	0	0
392.7104	-30	0	153.30773	7403833.5	5019216.812
47.1251	30.0012	30.0012	- 100.00252	7403853.584	5019194.525
		42.4272	103.30647	7403855.786	5019236.895
439.8355	0	0	53.30521	7403875.87	5019214.61
44.3366	0	0	0	0	0
		44.3366	53.30521	0	0
484.1721	30	0	53.30521	7403908.805	5019244.291
54.475	38.4256	38.4256	115.59954	7403937.35	5019270.016
		47.2934	111.10498	7403928.889	5019222.006
538.6471	0	0	168.90475	7403955.381	5019236.083
185.3667	0	0	0	0	0
		185.3667	168.90475	0	0
724.0138	40	0	168.90475	7404042.365	5019072.393
21.5456	11.0411	11.0411	34.29097	7404047.546	5019062.643
		21.2861	186.05024	7404007.042	5019053.623
745.5595	0	0	203.19572	7404046.992	5019051.616
5.6388	0	0	0	0	0
		5.6388	203.19572	0	0
751.1982	-40	0	203.19572	7404046.709	5019045.984

21.5456	11.0411	11.0411	-34.29097	7404046.155	5019034.957
		21.2861	186.05024	7404086.658	5019043.977
772.7439	0	0	168.90475	7404051.336	5019025.207
61.9969	0	0	0	0	0
		61.9969	168.90475	0	0
834.7408	0	0	0	7404080.428	5018970.459

АНАЛИТИЧКИ ПОДАЦИ О НИВЕЛЕТИ

Element	Stacionaza	Kota	Rv	Tangenta	Ymax	dl / In [%]	Duzina	Vis. razlika
TPN	0+000.00	83.24	0.00					
In=const.						2.47	29.99	0.74
PVK	0+013.76	83.58						
TPN	0+029.99	83.98	800.00	16.23	0.16	4.06	32.45	-0.66
EXT	0+033.51	83.82						
KVK	0+046.22	83.72						
In=const.						-1.59	80.09	-1.27
PVK	0+091.94	83.00						
EXT	0+107.82	82.54						
TPN	0+110.08	82.71	1000.00	18.14	-0.16	-3.63	36.28	0.66
KVK	0+128.22	83.08						
In=const.						2.04	41.29	0.84
PVK	0+135.45	83.23						
TPN	0+151.37	83.55	1000.00	15.92	0.13	3.18	31.84	-0.51
EXT	0+155.85	83.43						
KVK	0+167.29	83.37						
In=const.						-1.14	68.63	-0.79
PVK	0+205.71	82.93						
TPN	0+220.00	82.77	1550.00	14.29	-0.07	-1.84	28.59	0.26
EXT	0+223.44	82.70						
KVK	0+234.29	82.87						
In=const.						0.70	207.60	1.45
PVK	0+415.60	84.14						
TPN	0+427.60	84.22	2000.00	12.00	0.04	1.20	24.00	-0.14
EXT	0+429.60	84.18						
KVK	0+439.60	84.16						
In=const.						-0.50	111.04	-0.56
TPN	0+538.65	83.66	0.00			-0.50		
In=const.						0.00	296.09	0.00
TPN	0+834.74	83.66	0.00					

ПУТ ЗА СЛУЖБЕНО МЕСТО САЈЛОВО – од km 80+475 до km 80+637.65 пруге

АНАЛИТИЧКИ ПОДАЦИ О ОСОВИНИ

Station	R	A	Phi-T	YH	XH
Stat-Diff	T1	T2	D-Phi	YT	XT
		S	Phi-S	YM	XM
0	0	0	215.26087	7405944.182	5016034.531
5.6736	0	0	0	0	0
		5.6736	215.26087	0	0
5.6736	25	0	215.26087	7405942.835	5016029.02
50.215	39.306	39.306	127.87154	7405933.502	5015990.838
		42.1893	279.19665	7405918.549	5016034.956
55.8887	0	0	343.13242	7405902.878	5016015.477
190.049	0	0	0	0	0
		190.049	343.13242	0	0
245.9376	0	0	0	7405754.805	5016134.612

АНАЛИТИЧКИ ПОДАЦИ О НИВЕЛЕТИ

Element	Stacionaza	Kota	Rv	Tangenta	Ymax	dl / In [%]	Duzina	Vis. razlika
TPN	0+000.00	83.04	0.00					
In=const.						-1.82	6.27	-0.11
PVK	0+001.51	83.02						
TPN	0+006.27	82.93	300.00	4.76	-0.04	-3.18	9.53	0.15
EXT	0+006.97	82.89						
KVK	0+011.04	82.99						
In=const.						1.35	64.32	0.87
PVK	0+056.52	83.61						
EXT	0+063.29	83.66						
TPN	0+070.59	83.80	500.00	14.07	0.20	5.63	28.15	-0.79
KVK	0+084.66	83.20						
In=const.						-4.27	58.43	-2.50
PVK	0+109.58	82.13						
TPN	0+129.02	81.30	500.00	19.44	-0.38	-7.77	38.87	1.51
EXT	0+130.96	80.92						
KVK	0+148.46	81.98						
In=const.						3.50	48.52	1.70
PVK	0+170.04	82.74						
TPN	0+177.54	83.00	1000.00	7.50	0.03	1.50	15.00	-0.11
KVK	0+185.04	83.15						
In=const.						2.00	47.46	0.95

PVK	0+222.00	83.89						
TPN	0+225.00	83.95	300.00	3.00	0.02	2.00	6.00	-0.06
KVK	0+228.00	83.95						
In=const.						0.00	20.94	0.00
TPN	0+245.94	83.95	0.00					

ДЕНИВЕЛАЦИЈА ЛОКАЛНОГ ПУТА – НАДВОЖЊАК на km 89+315.15 пруге

АНАЛИТИЧКИ ПОДАЦИ О ОСОВИНИ

Station	R	A	Phi-T	YH	XH
Stat-Diff	T1	T2	D-Phi	YT	XT
		S	Phi-S	YM	XM
0	0	0	124.31422	7401211.907	5023584.155
63.5678	0	0	0	0	0
		63.5678	124.31422	0	0
63.5678	-75	0	124.31422	7401270.894	5023560.463
46.4587	24.0018	24.0018	-39.43538	7401293.167	5023551.517
		45.7195	104.59653	7401298.848	5023630.059
110.0266	0	0	84.87884	7401316.495	5023557.165
235.5215	0	0	0	0	0
		235.5215	84.87884	0	0
345.548	-250	0	84.87884	7401545.404	5023612.582
40.9294	20.5105	20.5105	-10.42259	7401565.338	5023617.408
		40.8837	79.66755	7401486.58	5023855.563
386.4774	0	0	74.45625	7401584.22	5023625.418
369.525	0	0	0	0	0
		369.525	74.45625	0	0
756.0024	0	-80	74.45625	7401924.396	5023769.74
64	42.8978	21.5436	-20.37183	7401963.887	5023786.494
		63.7092	69.36329	0	0
820.0024	-100	0	54.08442	7401980.066	5023800.72
97.6744	53.1299	53.1299	-62.18148	7402019.966	5023835.803
		93.8378	22.99368	7401914.034	5023875.819
917.6769	-100	80	391.90294	7402013.227	5023888.503
64	21.5436	42.8978	-20.37183	7402010.494	5023909.873
		63.7092	335.8804	7401914.034	5023875.819
981.6769	0	0	371.53111	7401991.944	5023948.552

441.1775	0	0	0	0	0
		441.1775	371.53111	0	0
1422.8544	250	0	371.53111	7401801.164	5024346.347
36.3987	18.2316	18.2316	9.26885	7401793.28	5024362.786
		36.3665	376.16553	7402026.581	5024454.455
1459.2531	0	0	380.79996	7401787.865	5024380.195
41.6604	0	0	0	0	0
		41.6604	380.79996	0	0
1500.9134	0	0	0	7401775.49	5024419.975

АНАЛИТИЧКИ ПОДАЦИ О НИВЕЛЕТИ

Element	Stacionaza	Kota	Rv	Tangenta	Ymax	dI / In [%]	Duzina	Vis. razlika
TPN	0+000.00	82.36	0.00					
In=const.						-0.56	36.13	-0.20
PVK	0+020.16	82.25						
TPN	0+036.13	82.16	3000.00	15.97	-0.04	-1.06	31.94	0.17
EXT	0+037.10	82.12						
KVK	0+052.10	82.24						
In=const.						0.50	216.50	1.08
PVK	0+225.13	83.10						
TPN	0+252.63	83.24	1000.00	27.50	-0.38	-5.50	55.00	1.51
KVK	0+280.13	84.89						
In=const.						6.00	174.84	10.49
PVK	0+379.47	90.85						
EXT	0+427.47	92.29						
TPN	0+427.47	93.73	800.00	48.00	1.44	12.00	96.00	-5.76
KVK	0+475.47	90.85						
In=const.						-6.00	172.90	-10.37
PVK	0+571.12	85.11						
TPN	0+600.37	83.36	1000.00	29.25	-0.43	-5.85	58.50	1.71
KVK	0+629.62	83.31						
In=const.						-0.15	455.69	-0.68
TPN	1+056.06	82.67	0.00			-0.30		
In=const.						0.15	330.74	0.50
PVK	1+373.82	83.15						
EXT	1+376.82	83.15						
TPN	1+386.80	83.17	2000.00	12.98	0.04	1.30	25.97	-0.17
KVK	1+399.79	83.02						
In=const.						-1.15	110.96	-1.27
TPN	1+497.76	81.90	0.00					

ДЕНИВЕЛАЦИЈА ПЕШАЧКО-БИЦИКЛИСТИЧКЕ СТАЗЕ – ПОТХОДНИК на km 89+984.34 пруге

АНАЛИТИЧКИ ПОДАЦИ О ОСОВИНИ

Stat-Diff	T1	T2	D-Phi	YT	XT
		S	Phi-S	YM	XM
0	0	0	128.71741	7401321.22	5024262.72
18.5722	0	0	0	0	0
		18.5722	128.71741	0	0
18.5722	-15	0	128.71741	7401337.935	5024254.624
11.9591	6.3178	6.3178	-50.75595	7401343.62	5024251.869
		11.6449	103.33943	7401344.474	5024268.123
30.5313	0	0	77.96145	7401349.563	5024254.013
30.4726	0	0	0	0	0
		30.4726	77.96145	0	0
61.0039	-7	0	77.96145	7401378.228	5024264.353
10.9956	7	7	-100	7401384.813	5024266.728
		9.8995	27.96145	7401375.853	5024270.937
71.9995	0	0	377.96145	7401382.438	5024273.313
12.8515	0	0	0	0	0
		12.8515	377.96145	0	0
84.8509	7	0	377.96145	7401378.077	5024285.402
10.9956	7	7	100	7401375.702	5024291.986
		9.8995	27.96145	7401384.662	5024287.777
95.8465	0	0	77.96145	7401382.287	5024294.361
22.4474	0	0	0	0	0
		22.4474	77.96145	0	0
118.2939	0	0	80.53914	7401403.403	5024301.978
43.5244	0	0	0	0	0
		43.5244	80.53914	0	0
161.8183	0	0	0	7401444.909	5024315.077

АНАЛИТИЧКИ ПОДАЦИ О НИВЕЛЕТИ

Element	Stacionaza	Kota	Rv	Tangenta	Ymax	dl / ln [%]	Duzina	Vis. razlika
TPN	0+000.00	81.65	0.00					
ln=const.						-0.31	6.06	-0.02
PVK	0+001.36	81.64						
TPN	0+006.06	81.63	200.00	4.69	0.06	4.69	9.39	-0.22
KVK	0+010.75	81.40						
ln=const.						-5.00	40.54	-2.03
PVK	0+042.10	79.83						
TPN	0+046.60	79.60	200.00	4.50	-0.05	-4.50	9.00	0.20
KVK	0+051.10	79.58						
ln=const.						-0.50	18.53	-0.09
PVK	0+060.62	79.53						
EXT	0+061.38	79.53						
TPN	0+065.13	79.51	150.00	4.50	-0.07	-6.00	9.00	0.27
KVK	0+069.63	79.76						
ln=const.						5.50	43.79	2.41
PVK	0+102.91	81.59						
TPN	0+108.91	81.92	200.00	6.00	0.09	6.00	12.00	-0.36
EXT	0+113.91	81.89						
KVK	0+114.91	81.89						
ln=const.						-0.50	52.91	-0.27
TPN	0+161.82	81.65	0.00					

ДЕНИВЕЛАЦИЈА АТАРСКОГ ПУТА ПУТА – НАДВОЖЊАК на km 92+768.08 пруге

АНАЛИТИЧКИ ПОДАЦИ О ОСОВИНИ

Station	R	A	Phi-T	YH	XH
Stat-Diff	T1	T2	D-Phi	YT	XT
		S	Phi-S	YM	XM
0	0	0	89.95336	7400169.597	5026838.263
11.9784	0	0	0	0	0
		11.9784	89.95336	0	0
11.9784	100	0	89.95336	7400181.426	5026840.145
6.9506	3.4767	3.4767	4.42491	7400184.86	5026840.692
		6.9492	92.16581	7400197.142	5026741.388
18.929	0	0	94.37827	7400188.323	5026840.998
10.3365	0	0	0	0	0
		10.3365	94.37827	0	0

29.2655	-100	0	94.37827	7400198.619	5026841.91
8.2914	4.1481	4.1481	-5.27847	7400202.751	5026842.276
		8.289	91.73903	7400189.8	5026941.52
37.5569	0	0	89.0998	7400206.839	5026842.983
498.9445	0	0	0	0	0
		498.9445	89.0998	0	0
536.5014	-100	0	89.0998	7400698.487	5026927.995
10.1101	5.0594	5.0594	-6.43632	7400703.473	5026928.857
		10.1058	85.88164	7400681.449	5027026.533
546.6116	0	0	82.66348	7400708.346	5026930.218
6.6948	0	0	0	0	0
		6.6948	82.66348	0	0
553.3064	100	0	82.66348	7400714.794	5026932.019
12.6573	6.3371	6.3371	8.05789	7400720.897	5026933.723
		12.6489	86.69242	7400741.691	5026835.704
565.9637	0	0	90.72137	7400727.167	5026934.643
2.004	0	0	0	0	0
		2.004	90.72137	0	0
567.9677	0	0	0	7400729.15	5026934.934

АНАЛИТИЧКИ ПОДАЦИ О НИВЕЛЕТИ

Element	Stacionaza	Kota	Rv	Tangenta	Ymax	dl / In [%]	Duzina	Vis. razlika
TPN	0+000.00	82.33	0.00					
In=const.						1.01	89.40	0.91
PVK	0+071.95	83.06						
TPN	0+089.40	83.24	700.00	17.45	-0.22	-4.99	34.90	0.87
KVK	0+106.85	84.29						
In=const.						6.00	172.09	10.33
PVK	0+237.51	92.13						
TPN	0+261.50	93.57	400.00	23.98	0.72	11.99	47.97	-2.88
EXT	0+261.51	92.85						
KVK	0+285.48	92.13						
In=const.						-5.99	171.84	-10.30
PVK	0+405.37	84.94						
TPN	0+433.33	83.27	1000.00	27.96	-0.39	-5.59	55.92	1.56
KVK	0+461.29	83.16						
In=const.						-0.40	101.90	-0.41
PVK	0+521.13	82.92						
TPN	0+535.23	82.86	3000.00	14.10	0.03	0.94	28.21	-0.13

KVK	0+549.34	82.67						
In=const.						-1.34	31.67	-0.42
TPN	0+566.90	82.44	0.00			1.45		
In=const.						-2.80	1.07	-0.03
TPN	0+567.97	82.41	0.00					

ДЕНИВЕЛАЦИЈА ЛОКАЛНОГ ПУТА - НАДВОЖЊАК НА km 95+739.56 пруге

НУМЕРИЧКИ ПОДАЦИ О ОСОВИНИ

Station	R	A	Phi-T	YH	XH
Stat-Diff	T1	T2	D-Phi	YT	XT
		S	Phi-S	YM	XM
0	0	0	90.027	7398996	5029551
193.122	0	0	0	0	0
		193.122	90.027	0	0
193.122	-200	0	90.027	7399186	5029581
62.045	31.274	31.274	-19.7496	7399217	5029586
		61.797	80.1523	7399155	5029779
255.167	0	0	70.2775	7399245	5029600
225.185	0	0	0	0	0
		225.185	70.2775	0	0
480.352	300	0	70.2775	7399446	5029702
62.54	31.384	31.384	13.2714	7399474	5029716
		62.427	76.9132	7399581	5029434
542.892	0	0	83.5489	7399505	5029724
10.63	0	0	0	0	0
		10.63	83.5489	0	0
553.521	0	0	83.5489	7399515	5029727
0					

НУМЕРИЧКИ ПОДАЦИ О НИВЕЛЕТИ

Element	Stacionaza	Kota	Rv	Tangenta	Ymax	dl / In [%]	Duzina	Vis. razlika
TPN	0+000.00	81.94	0.00					
In=const.						1.29	3.64	0.05
PVK	0+002.06	81.97						
TPN	0+003.64	81.99	400.00	1.57	0.00	0.79	3.14	-0.01
KVK	0+005.21	82.00						
In=const.						0.50	126.65	0.63
PVK	0+105.53	82.50						
TPN	0+130.28	82.62	900.00	24.75	-0.34	-5.50	49.50	1.36
KVK	0+155.03	84.11						
In=const.						6.00	194.46	11.67
PVK	0+276.74	91.41						
EXT	0+324.74	92.85						
TPN	0+324.74	94.29	800.00	48.00	1.44	12.00	96.00	-5.76
KVK	0+372.74	91.41						
In=const.						-6.00	200.42	-12.03
PVK	0+497.70	83.91						
TPN	0+525.16	82.27	900.00	27.46	-0.42	-6.10	54.91	1.68
EXT	0+551.70	82.29						
KVK	0+552.61	82.29						
In=const.						0.10	28.36	0.03
TPN	0+553.52	82.30	0.00					

ДЕНИВЕЛАЦИЈА ДРЖАВНОГ ПУТА IIA РЕДА БР. 113 – НАДВОЖЊАК на km 98+149 пруге

АНАЛИТИЧКИ ПОДАЦИ О ОСОВИНИ

Station	R	A	Phi-T	YH	XH
Stat-Diff	T1	T2	D-Phi	YT	XT
		S	Phi-S	YM	XM
0	0	0	188.26522	7398498.649	5032237.945
73.735	0	0	0	0	0
		73.735	188.26522	0	0
73.735	0	100	188.26522	7398512.164	5032165.459
40	26.6756	13.3415	5.09296	7398517.053	5032139.236
		39.9886	189.53846	0	0
113.735	250	0	193.35818	7398518.443	5032125.967
223.8105	120.0311	120.0311	56.99287	7398530.943	5032006.588
		216.4111	221.85461	7398269.802	5032099.932
337.5455	250	-100	250.35105	7398445.601	5031922.183
40	13.3415	26.6756	5.09296	7398436.116	5031912.801
		39.9886	254.17077	7398269.802	5032099.932

377.5455	0	0	255.44401	7398415.711	5031895.619
55.3181	0	0	0	0	0
		55.3181	255.44401	0	0
432.8636	0	-100	255.44401	7398373.397	5031859.987
50	33.3607	16.6915	-7.95775	7398347.879	5031838.498
		49.9653	253.45457	0	0
482.8636	-200	0	247.48626	7398336.552	5031826.239
196.8257	107.2085	107.2085	-62.65157	7398263.795	5031747.497
		188.9785	216.16048	7398483.445	5031690.51
679.6893	-200	100	184.8347	7398289.093	5031643.316
50	16.6915	33.3607	-7.95775	7398293.032	5031627.096
		49.9653	162.95089	7398483.445	5031690.51
729.6893	0	0	176.87695	7398304.884	5031595.912
45.3103	0	0	0	0	0
		45.3103	176.87695	0	0
774.9996	0	0	0	7398320.982	5031553.558

АНАЛИТИЧКИ ПОДАЦИ О НИВЕЛЕТИ

Element	Stacionaza	Kota	Rv	Tangenta	Ymax	dI / In [%]	Duzina	Vis. razlika
TPN	0+076.29	81.87	0.00					
In=const.						-1.08	9.77	-0.11
PVK	0+082.12	81.81						
TPN	0+086.06	81.77	500.00	3.94	-0.02	-1.58	7.88	0.06
EXT	0+087.50	81.75						
KVK	0+090.00	81.79						
In=const.						0.50	87.94	0.44
PVK	0+151.26	82.09						
TPN	0+174.01	82.21	1300.00	22.75	-0.20	-3.50	45.50	0.80
KVK	0+196.76	83.12						
In=const.						4.00	281.43	11.26
PVK	0+405.44	91.46						
EXT	0+455.44	92.46						
TPN	0+455.44	93.47	1250.00	50.00	1.00	8.00	100.00	-4.00
KVK	0+505.44	91.46						
In=const.						-4.00	164.20	-6.57
PVK	0+607.14	87.40						
TPN	0+619.64	86.90	2500.00	12.50	0.03	1.00	25.00	-0.12
KVK	0+632.14	86.27						
In=const.						-5.00	97.88	-4.89
PVK	0+692.94	83.23						
TPN	0+717.52	82.00	1000.00	24.59	-0.30	-4.92	49.17	1.21

KVK	0+742.11	81.98						
In=const.						-0.08	48.16	-0.04
TPN	0+765.68	81.96	0.00			0.23		
In=const.						-0.31	7.35	-0.02
TPN	0+773.03	81.94	0.00			-0.58		
In=const.						0.26	1.75	0.00
TPN	0+774.78	81.94	0.00			1.36		
In=const.						-1.10	0.22	0.00
TPN	0+775.00	81.94	0.00					

ДЕНИВЕЛАЦИЈА АТАРСКОГ ПУТА ПУТА– НАДВОЖЊАК на km 101+132.33 пруге

АНАЛИТИЧКИ ПОДАЦИ О ОСОВИНИ

Station	R	A	Phi-T	YH	XH
Stat-Diff	T1	T2	D-Phi	YT	XT
		S	Phi-S	YM	XM
0	0	0	90.02802	7396910.727	5034545.792
375.9284	0	0	0	0	0
		375.9284	90.02802	0	0
375.9284	-45	0	90.02802	7397282.053	5034604.437
58.9763	34.5865	34.5865	- 83.43435	7397316.216	5034609.833
		54.8452	48.31085	7397275.033	5034648.886
434.9047	0	0	6.59367	7397319.792	5034644.234
196.6876	0	0	0	0	0
		196.6876	6.59367	0	0
631.5922	0	0	0	7397340.127	5034839.867

АНАЛИТИЧКИ ПОДАЦИ О НИВЕЛЕТИ

Element	Stacionaza	Kota	Rv	Tangenta	Ymax	dl / In [%]	Duzina	Vis. razlika
TPN	0+000.00	81.78	0.00					
In=const.						1.27	99.47	1.26
PVK	0+084.09	82.85						
TPN	0+099.47	83.04	650.00	15.39	-0.18	-4.73	30.78	0.73
KVK	0+114.86	83.96						
In=const.						6.00	174.72	10.48
PVK	0+250.19	92.08						
TPN	0+274.19	93.52	400.00	24.00	0.72	12.00	48.00	-2.88
EXT	0+274.19	92.80						
KVK	0+298.19	92.08						
In=const.						-6.00	184.25	-11.06
PVK	0+437.04	83.75						
TPN	0+458.44	82.47	800.00	21.40	-0.29	-5.35	42.80	1.14
KVK	0+479.84	82.33						
In=const.						-0.65	165.80	-1.08
PVK	0+619.68	81.42						
EXT	0+623.26	81.37						
TPN	0+624.25	81.39	550.00	4.56	-0.02	-1.66	9.13	0.08
KVK	0+628.81	81.44						
In=const.						1.01	7.35	0.07
TPN	0+631.59	81.47	0.00					

ДЕНИВЕЛАЦИЈА ДРЖАВНОГ ПУТА II Б РЕДА БР.112 - НАДВОЖЊАК НА km 102+309.98 пруге

НУМЕРИЧКИ ПОДАЦИ О ОСОВИНИ - ДП II А РЕДА БР.112

Station	R	A	Phi-T	YH	XH
Stat-Diff	T1	T2	D-Phi	YT	XT
		S	Phi-S	YM	XM
0	0	0	107.0467	7396337	5035749
23.174	0	0	0	0	0
		23.174	107.0467	0	0
23.174	0	250	107.0467	7396360	5035746
62.5	41.669	20.835	1.9894	7396401	5035742
		62.497	107.7099	0	0

85.674	1000	0	109.0362	7396422	5035739
62.35	31.185	31.185	3.9693	7396453	5035734
		62.34	111.0208	7396280	5034749
148.024	1000	-250	113.0055	7396483	5035728
62.5	20.835	41.669	1.9894	7396503	5035724
		62.497	114.3318	7396280	5034749
210.524	0	0	114.9949	7396544	5035714
40.174	0	0	0	0	0
		40.174	114.9949	0	0
250.698	0	-100	114.9949	7396583	5035705
33.333	22.226	11.114	-3.5368	7396605	5035700
		33.329	113.816	0	0
284.031	-300	0	111.4581	7396616	5035698
36.883	18.465	18.465	-7.8269	7396634	5035694
		36.86	107.5447	7396669	5035993
320.914	-300	120	103.6312	7396652	5035693
48	16.01	32.011	-5.093	7396668	5035692
		47.986	100.2358	7396669	5035993
368.914	0	120	98.5383	7396700	5035693
41.143	27.434	13.719	3.7418	7396728	5035694
		41.137	99.7855	0	0
410.057	350	0	102.28	7396741	5035693
60.586	30.369	30.369	11.02	7396772	5035692
		60.51	107.79	7396729	5035343
470.643	350	-120	113.3	7396801	5035686
41.143	13.719	27.434	3.7418	7396815	5035683
		41.137	115.7946	7396729	5035343
511.786	0	0	117.0418	7396841	5035676
10.862	0	0	0	0	0
		10.862	117.0418	0	0
522.648	1000	0	117.0418	7396852	5035673
73.831	36.932	36.932	4.7002	7396887	5035663
		73.814	119.3919	7396587	5034708

596.479	0	0	121.742	7396922	5035651
243.521	0	0	0	0	0
		243.521	121.742	0	0
840	0	0	121.742	7397152	5035569
0					

НУМЕРИЧКИ ПОДАЦИ О ОСОВИНИ - ОПШТИНСКИ ПУТ

Station	R	A	Phi-T	YH	XH
Stat-Diff	T1	T2	D-Phi	YT	XT
		S	Phi-S	YM	XM
0	0	0	18.1876	7396503	5035724
105.425	0	0	0	0	0
		105.425	18.1876	0	0
105.425	-100	0	18.1876	7396533	5035825
53.293	27.296	27.296	-33.9275	7396540	5035851
		52.665	1.2238	7396437	5035853
158.718	0	0	384.2601	7396534	5035878
727.151	0	0	0	0	0
		727.151	384.2601	0	0
885.868	-200	0	384.2601	7396356	5036583
105.319	53.911	53.911	-33.5242	7396343	5036635
		104.107	367.498	7396162	5036534
991.188	0	0	350.7359	7396305	5036673
5.181	0	0	0	0	0
		5.181	350.7359	0	0
996.369	0	0	350.7359	7396301	5036677
0					

НУМЕРИЧКИ ПОДАЦИ О ОСОВИНИ - сервисна саобраћајница 1

Station	R	A	Phi-T	YH	XH
Stat-Diff	T1	T2	D-Phi	YT	XT
		S	Phi-S	YM	XM
0	0	0	21.742	7397016	5035617
8.052	0	0	0	0	0
		8.052	21.742	0	0
8.052	-6	0	21.742	7397018	5035625
9.425	6	6	-100	7397020	5035631
		8.485	371.742	7397013	5035627
17.476	0	0	321.742	7397015	5035633
20.238	0	0	0	0	0
		20.238	321.742	0	0
37.715	-100	0	321.742	7396996	5035640
9.027	4.516	4.516	-5.7465	7396991	5035641
		9.024	318.8687	7396962	5035545
46.741	0	0	315.9955	7396987	5035642
27.063	0	0	0	0	0
		27.063	315.9955	0	0
73.805	100	0	314.1787	7396961	5035649
11.88	5.947	5.947	7.5633	7396955	5035650
		11.873	317.9603	7396983	5035746
85.685	0	0	321.742	7396949	5035652
70.425	0	0	0	0	0
		70.425	321.742	0	0
156.11	-200	0	321.742	7396883	5035676
13.919	6.963	6.963	-4.4307	7396876	5035678
		13.917	319.5266	7396816	5035487
170.03	0	0	317.3113	7396870	5035680
50.205	0	0	0	0	0
		50.205	317.3113	0	0
220.235	20	0	317.3113	7396821	5035693
19.333	10.497	10.497	61.5389	7396811	5035696
		18.589	348.0808	7396827	5035713

239.568	0	0	378.8502	7396808	5035706
8.456	0	0	0	0	0
		8.456	378.8502	0	0
248.024	0	0	378.8502	7396805	5035714
0					

НУМЕРИЧКИ ПОДАЦИ О ОСОВИНИ - сервисна саобраћајница 2

Station	R	A	Phi-T	YH	XH
Stat-Diff	T1	T2	D-Phi	YT	XT
		S	Phi-S	YM	XM
0	0	0	118.4278	7396515	5035764
7.3	0	0	0	0	0
		7.3	118.4278	0	0
7.3	50	0	118.4278	7396522	5035762
20.99	10.652	10.652	26.7251	7396532	5035759
		20.836	131.7904	7396508	5035714
28.29	0	0	145.1529	7396540	5035752
38.442	0	0	0	0	0
		38.442	145.1529	0	0
66.732	-25	0	145.1529	7396569	5035727
15.376	7.94	7.94	-39.155	7396575	5035722
		15.135	125.5754	7396586	5035746
82.108	0	0	105.9979	7396583	5035721
14.682	0	0	0	0	0
		14.682	105.9979	0	0
96.789	0	0	105.9979	7396598	5035720
0					

НУМЕРИЧКИ ПОДАЦИ О ОСОВИНИ - сервисна саобраћајница 3

Station	R	A	Phi-T	YH	XH
Stat-Diff	T1	T2	D-Phi	YT	XT
		S	Phi-S	YM	XM
0	0	0	212.5621	7396503	5035724
30.939	0	0	0	0	0
		30.939	212.5621	0	0
30.939	-100	0	212.5621	7396497	5035693
13.216	6.617	6.617	-8.4133	7396496	5035687
		13.206	208.3555	7396595	5035674
44.154	0	0	204.1488	7396495	5035680
5.846	0	0	0	0	0
		5.846	204.1488	0	0
50	0	0	204.1488	7396495	5035675
0					

НУМЕРИЧКИ ПОДАЦИ О НИВЕЛЕТИ – ДП IIA бр.112

Element	Stacionaza	Kota	Rv	Tangenta	Ymax	dl / In [%]	Duzina	Vis. razlika
TPN	0+000.00	83.34	0.00					
In=const.						-0.18	168.77	-0.30
PVK	0+137.45	83.10						
EXT	0+140.09	83.10						
TPN	0+168.77	83.04	1500.00	31.32	-0.33	-4.18	62.64	1.31
KVK	0+200.09	84.30						
In=const.						4.00	267.67	10.71
PVK	0+386.44	91.75						
EXT	0+436.44	92.75						
TPN	0+436.44	93.75	1250.00	50.00	1.00	8.00	100.00	-4.00
KVK	0+486.44	91.75						
In=const.						-4.00	251.08	-10.04
PVK	0+658.19	84.88						
TPN	0+687.52	83.71	1500.00	29.33	-0.29	-3.91	58.66	1.15
KVK	0+716.84	83.68						
In=const.						-0.09	152.49	-0.14
TPN	0+840.00	83.57	0.00					

НУМЕРИЧКИ ПОДАЦИ О НИВЕЛЕТИ - ОПШТИНСКИ ПУТ

Element	Stacionaza	Kota	Rv	Tangenta	Ymax	dl / In [%]	Duzina	Vis. razlika
TPN	0+000.00	83.36	0.00					
In=const.						2.61	27.49	0.72
PVK	0+013.05	83.71						
TPN	0+027.49	84.08	600.00	14.44	0.17	4.81	28.87	-0.70
EXT	0+028.72	83.91						
KVK	0+041.92	83.76						
In=const.						-2.20	140.73	-3.10
PVK	0+142.71	81.55						
TPN	0+168.21	80.99	2000.00	25.50	-0.16	-2.55	51.00	0.65
EXT	0+186.71	81.06						
KVK	0+193.71	81.08						
In=const.						0.35	414.58	1.45
PVK	0+566.54	82.38						
TPN	0+582.79	82.44	5000.00	16.25	0.03	0.65	32.50	-0.11
EXT	0+584.04	82.41						
KVK	0+599.04	82.39						
In=const.						-0.30	398.57	-1.20
PVK	0+971.77	81.27						
EXT	0+973.57	81.27						
TPN	0+981.36	81.24	600.00	9.59	-0.08	-3.20	19.18	0.31
KVK	0+990.95	81.52						
In=const.						2.90	15.01	0.44
TPN	0+996.37	81.68	0.00					

НУМЕРИЧКИ ПОДАЦИ О НИВЕЛЕТИ - сервисна саобраћајница 1

Element	Stacionaza	Kota	Rv	Tangenta	Ymax	dl / In [%]	Duzina	Vis. razlika
TPN	0+000.00	83.85	0.00					
In=const.						2.50	19.02	0.48
PVK	0+011.52	84.14						
TPN	0+019.02	84.32	600.00	7.50	0.05	2.50	15.00	-0.19
KVK	0+026.52	84.32						
In=const.						0.00	173.68	0.00
PVK	0+181.45	84.32						
TPN	0+192.70	84.32	1500.00	11.25	0.04	1.50	22.50	-0.17
KVK	0+203.95	84.15						
In=const.						-1.50	41.47	-0.62
PVK	0+221.03	83.90						
EXT	0+233.03	83.81						
TPN	0+234.17	83.70	800.00	13.14	-0.11	-3.29	26.28	0.43
KVK	0+247.31	83.94						
In=const.						1.79	13.85	0.25
TPN	0+248.02	83.95	0.00					

НУМЕРИЧКИ ПОДАЦИ О НИВЕЛЕТИ - сервисна саобраћајница 2

Element	Stacionaza	Kota	Rv	Tangenta	Ymax	dl / In [%]	Duzina	Vis. razlika
TPN	0+000.00	83.75	0.00					
In=const.						2.51	4.80	0.12
TPN	0+004.80	83.87	0.00			-0.01		
In=const.						2.51	15.90	0.40
PVK	0+008.67	83.97						
EXT	0+018.72	84.10						
TPN	0+020.70	84.27	400.00	12.02	0.18	6.01	24.05	-0.72
KVK	0+032.72	83.85						
In=const.						-3.50	43.56	-1.53
PVK	0+051.24	83.20						
TPN	0+064.26	82.75	800.00	13.02	-0.11	-3.26	26.04	0.42
KVK	0+077.28	82.72						
In=const.						-0.24	32.53	-0.08
TPN	0+096.79	82.67	0.00					

НУМЕРИЧКИ ПОДАЦИ О НИВЕЛЕТИ - сервисна саобраћајница 3

Element	Stacionaza	Kota	Rv	Tangenta	Ymax	dl / In [%]	Duzina	Vis. razlika
TPN	0+000.00	83.36	0.00					
In=const.						-2.46	3.77	-0.09
TPN	0+003.77	83.27	0.00			-0.01		
In=const.						-2.45	8.39	-0.21
PVK	0+006.84	83.20						
TPN	0+012.16	83.07	300.00	5.32	0.05	3.55	10.65	-0.19
KVK	0+017.48	82.75						
In=const.						-6.00	21.72	-1.30
PVK	0+022.79	82.43						
TPN	0+033.88	81.76	400.00	11.09	-0.15	-5.55	22.19	0.62
KVK	0+044.98	81.71						
In=const.						-0.45	16.12	-0.07
TPN	0+050.00	81.69	0.00					

ДЕНИВЕЛАЦИЈА АТАРСКОГ ПУТА – НАДВОЖЊАК на km 105+797.12 пруге

АНАЛИТИЧКИ ПОДАЦИ О ОСОВИНИ

Station	R	A	Phi-T	YH	XH
Stat-Diff	T1	T2	D-Phi	YT	XT
S	Phi-S	YM	XM		
0	0	0	75.39105	7395510.244	5038927.017
500	0	0	0	0	0
500	75.39105	0	0		
500	0	0	0	7395973.351	5039115.518

АНАЛИТИЧКИ ПОДАЦИ О НИВЕЛЕТИ

Element	Stacionaza	Kota	Rv	Tangenta	Ymax	dl / In [%]	Duzina	Vis. razlika
TPN	0+000.00	81.86	0.00					
In=const.						1.10	54.90	0.60
PVK	0+030.40	82.19						
TPN	0+054.90	82.46	1000.00	24.50	-0.30	-4.90	49.00	1.20
KVK	0+079.40	83.93						
In=const.						6.00	195.19	11.71
PVK	0+226.09	92.73						
TPN	0+250.09	94.17	400.00	24.00	0.72	12.00	48.00	-2.88
EXT	0+250.09	93.45						
KVK	0+274.09	92.73						
In=const.						-6.00	181.06	-10.86
PVK	0+407.65	84.72						
TPN	0+431.15	83.31	1000.00	23.50	-0.28	-4.70	47.00	1.11
KVK	0+454.65	83.00						
In=const.						-1.30	68.85	-0.90
TPN	0+500.00	82.41	0.00					

ДЕНИВЕЛАЦИЈА АТАРСКОГ ПУТА – НАДВОЖЊАК на km 108+115.69 пруге,

АНАЛИТИЧКИ ПОДАЦИ О ОСОВИНИ

Station	R	A	Phi-T	YH	XH
Stat-Diff	T1	T2	D-Phi	YT	XT
S	Phi-S	YM	XM		
0	0	0	75.45026	7394865.58	5041163.89
143.0911	0	0	0	0	0
143.0911	75.45026	0	0		
143.0911	250	0	75.45026	7394998.163	5041217.712
23.1425	11.5795	11.5795	5.89319	7395008.892	5041222.068
23.1342	78.39685	7395092.198	5040986.072		
166.2336	0	0	81.34345	7395019.978	5041225.413
302.4069	0	0	0	0	0
302.4069	81.34345	0	0		
468.6405	0	0	0	7395309.492	5041312.772

АНАЛИТИЧКИ ПОДАЦИ О НИВЕЛЕТИ

Element	Stacionaza	Kota	Rv	Tangenta	Ymax	dl / In [%]	Duzina	Vis. razlika
TPN	0+000.00	82.27	0.00					
In=const.						0.10	43.58	0.04
PVK	0+014.08	82.28						
TPN	0+043.58	82.31	1000.00	29.50	-0.44	-5.90	59.00	1.74
KVK	0+073.08	84.08						
In=const.						6.00	197.65	11.86
PVK	0+217.23	92.73						
TPN	0+241.23	94.17	400.00	24.00	0.72	12.00	48.00	-2.88
EXT	0+241.23	93.45						
KVK	0+265.23	92.73						
In=const.						-6.00	196.33	-11.78
PVK	0+415.97	83.69						
TPN	0+437.57	82.39	800.00	21.60	-0.29	-5.40	43.20	1.17
KVK	0+459.17	82.26						
In=const.						-0.60	31.09	-0.19
TPN	0+468.66	82.21	0.00					

ДЕНИВЕЛАЦИЈА ДП II Б РЕДА БР.305 – ПОДВОЖЊАК НА km 113+327.64 пруге

НУМЕРИЧКИ ПОДАЦИ О ОСОВИНИ -

Station	R	A	Phi-T	YH	XH
Stat-Diff	T1	T2	D-Phi	YT	XT
		S	Phi-S	YM	XM
0.000	1,500,000	0.000	390,110	7,393,373,481	5,046,072,808
24,965	12,483	12,483	10,596	7,393,380,661	5,046,083,020
		24,965	395,408	7,394,600,556	5,045,210,088
24,965	0.000	0.000	400,706	7,393,388,009	5,046,093,110
242,209	0.000	0.000	0.0000	0.000	0.000
		242,209	400,706	0.000	0.000
267,174	2,000,000	0.000	400,706	7,393,530,593	5,046,288,903
24,611	12,306	12,306	0.7834	7,393,537,837	5,046,298,851
		24,611	404,623	7,395,147,323	5,045,111,540
291,785	0.000	0.000	408,540	7,393,545,203	5,046,308,708
187,848	0.000	0.000	0.0000	0.000	0.000
		187,848	408,540	0.000	0.000
479,633	0.000	0.000	408,540	7,393,657,646	5,046,459,186
0.000					

НУМЕРИЧКИ ПОДАЦИ О НИВЕЛЕТИ

Element	Stacionaza	Kota	Rv	Tangenta	Ymax	dl / In [%]	Duzina	Vis. razlika
TPN	0.00	82.89	0.00					
In=const.						0.31	47.93	0.15
PVK	19.94	82.95						
EXT	23.92	82.96						
TPN	47.93	83.04	1300.00	27.99	0.30	11,414	55.98	-1.21
KVK	75.92	81.92						
In=const.						-4.00	63.39	-2.54
PVK	91.97	81.27						
TPN	111.32	80.50	900.00	19.35	-0.21	-4.30	38.70	0.83
EXT	127.97	80.55						
KVK	130.67	80.56						
In=const.						0.30	77.13	0.23
PVK	171.80	80.68						
TPN	188.45	80.73	900.00	16.65	-0.15	-3.70	33.30	0.62
KVK	205.10	81.40						

In=const.						4.00	50.01	2.00
PVK	222.71	82.10						
TPN	238.46	82.73	900.00	15.75	0.14	18,323	31.50	-0.55
KVK	254.21	82.81						
In=const.						0.50	109.55	0.55
PVK	338.26	83.23						
EXT	345.76	83.25						
TPN	348.01	83.28	1500.00	27,638	0.03	10,959	19.50	-0.13
KVK	357.76	83.20						
In=const.						-0.80	112.05	-0.90
PVK	453.36	82.44						
TPN	460.05	82.38	1500.00	25,720	-0.01	-0.89	13.39	0.06
EXT	465.36	82.39						
KVK	466.75	82.39						
In=const.						0.09	19.58	0.02
TPN	479.63	82.40	0.00					

ПРИСТУПНИ ПУТ СТАНИЦИ ВРБАС

НУМЕРИЧКИ ПОДАЦИ О ОСОВИНИ

Station	R	A	Phi-T	YH	XH
Stat-Diff	T1	T2	D-Phi	YT	XT
		S	Phi-S	YM	XM
0	0	0	352.1569	7393600	5046382
20.448	0	0	0	0	0
		20.448	352.1569	0	0
20.448	50	0	352.1569	7393586	5046397
23.37	11.902	11.902	29.7555	7393578	5046405
		23.158	367.0347	7393622	5046431
43.818	0	0	381.9124	7393574	5046417
38.975	0	0	0	0	0
		38.975	381.9124	0	0
82.792	-45	0	381.9124	7393563	5046454
73.69	48.109	48.109	-104.25	7393550	5046500
		65.728	329.7874	7393520	5046442
156.482	0	0	277.6624	7393505	5046484
72.266	0	0	0	0	0
		72.266	277.6624	0	0
228.749	0	0	277.6624	7393437	5046459
25.5	0	0	0	0	0
		25.5	277.6624	0	0
254.249	0	0	277.6624	7393413	5046450
0					

НУМЕРИЧКИ ПОДАЦИ О НИВЕЛЕТИ

Element	Stacionaza	Kota	Rv	Tangenta	Ymax	dl / In [%]	Duzina	Vis. razlika
TPN	-0+000.02	83.00	0.00					
In=const.						2.50	28.87	0.72
PVK	0+021.35	83.53						
TPN	0+028.85	83.72	500.00	7.50	0.06	3.00	15.00	-0.23
EXT	0+033.85	83.69						
KVK	0+036.35	83.68						
In=const.						-0.50	187.68	-0.94
PVK	0+212.78	82.80						
EXT	0+215.28	82.80						
TPN	0+216.53	82.78	500.00	3.75	-0.01	-1.50	7.50	0.06
KVK	0+220.28	82.82						
In=const.						1.00	37.72	0.38
TPN	0+254.25	83.16	0.00					

ПАРКИНГ

Нумерички подаци о осовини

Station	R	A	Phi-T	YH	XH
Stat-Diff	T1	T2	D-Phi	YT	XT
		S	Phi-S	YM	XM
0	0	0	377.6624	7393437	5046459
138.118	0	0	0	0	0
		138.118	377.6624	0	0
138.118	0	0	377.6624	7393389	5046589
0					

Нумерички подаци о нивелети -

Element	Stacionaza	Kota	Rv	Tangenta	Ymax	dl / In [%]	Duzina	Vis. razlika
TPN	0+000.00	82.90	0.00					
In=const.						2.00	7.38	0.15
PVK	0+004.38	82.99						
TPN	0+007.38	83.05	400.00	3.00	0.01	1.50	6.00	-0.05
KVK	0+010.38	83.06						
In=const.						0.50	130.74	0.65
TPN	0+138.12	83.70	0.00					

ДЕНИВЕЛАЦИЈА АТАРСКОГ ПУТА - ПОДВОЖЊАК на km 118+708.31 пруге

НУМЕРИЧКИ ПОДАЦИ О ОСОВИНИ

Station	R	A	Phi-T	YH	XH
Stat-Diff	T1	T2	D-Phi	YT	XT
		S	Phi-S	YM	XM
0.000	0.000	0.000	1,293,108	7,392,471,470	5,051,493,586
763,745	0.000	0.000	0.0000	0.000	0.000
		763,745	1,293,108	0.000	0.000
763,745	-40,000	0.000	1,293,108	7,393,155,685	5,051,154,240
23,104	11,884	11,884	-367,710	7,393,166,332	5,051,148,960
		22,784	1,109,253	7,393,173,458	5,051,190,075
786,849	0.000	0.000	925,398	7,393,178,135	5,051,150,349
18,934	0.000	0.000	0.0000	0.000	0.000
		18,934	925,398	0.000	0.000
805,783	0.000	0.000	925,398	7,393,196,939	5,051,152,563
0.000					

НУМЕРИЧКИ ПОДАЦИ О НИВЕЛЕТИ

Element	Stacionaza	Kota	Rv	Tangenta	Ymax	dl / In [%]	Duzina	Vis. razlika
TPN	0.00	92.37	0.00					
In=const.						17,168	86.15	46,023
PVK	37.65	92.92						
EXT	59.64	93.08						
TPN	86.15	93.63	1500.00	48.50	0.78	17,319	96.99	-3.14
KVK	134.64	91.21						
In=const.						-5.00	105.40	-5.27
PVK	163.42	89.77						
TPN	191.55	88.36	1250.00	28.13	-0.32	-4.50	56.25	46,388
KVK	219.67	88.22						
In=const.						-0.50	77.81	-0.39
PVK	241.23	88.12						
EXT	247.48	88.10						
TPN	269.35	87.97	1250.00	43,462	-0.32	-4.50	56.25	46,388
KVK	297.48	89.10						
In=const.						4.00	64.88	21,947
PVK	311.10	89.64						
TPN	334.23	90.57	1250.00	43,457	0.21	25,628	46.25	-0.86

KVK	357.35	90.64						
In=const.						0.30	201.60	0.60
PVK	523.33	91.14						
TPN	535.83	91.17	5000.00	18,598	-0.02	-0.50	25.00	0.06
KVK	548.33	91.27						
In=const.						0.80	248.53	36,161
PVK	770.34	93.05						
EXT	777.14	93.08						
TPN	784.37	93.16	850.00	43,173	0.12	11,018	43,248	-0.46
KVK	798.39	92.81						
In=const.						-2.50	21.41	-0.54
TPN	805.78	92.63	0.00					

ДЕНИВЕЛАЦИЈА АТАРСКОГ ПУТА - НАДВОЖЊАК НА km 120+571.30 пруге

НУМЕРИЧКИ ПОДАЦИ О ОСОВИНИ

Station	R	A	Phi-T	YH	XH
Stat-Diff	T1	T2	D-Phi	YT	XT
		S	Phi-S	YM	XM
0	0	0	127.8216	7393296	5053153
20.583	0	0	0	0	0
		20.583	127.8216	0	0
20.583	150	0	127.8216	7393315	5053145
6.902	3.452	3.452	2.9294	7393318	5053143
		6.902	129.2863	7393252	5053009
27.486	0	0	130.751	7393321	5053142
31.385	0	0	0	0	0
		31.385	130.751	0	0
58.87	-1000	0	130.751	7393349	5053127
27.588	13.795	13.795	-1.7563	7393361	5053121
		27.587	129.8728	7393813	5054013
86.458	0	0	128.9947	7393374	5053114
431.636	0	0	0	0	0
		431.636	128.9947	0	0
518.094	-50	0	128.9947	7393761	5052925
11.796	5.926	5.926	-15.0196	7393767	5052922
		11.769	121.4849	7393783	5052969
529.89	0	0	113.9751	7393772	5052921

2.632	0	0	0	0	0
		2.632	113.9751	0	0
532.522	50	0	113.9751	7393775	5052920
8.904	4.464	4.464	11.337	7393779	5052919
		8.892	119.6436	7393764	5052871
541.426	0	0	125.3121	7393783	5052917
8.636	0	0	0	0	0
		8.636	125.3121	0	0
550.062	0	0	125.3121	7393791	5052914
0					

НУМЕРИЧКИ ПОДАЦИ О НИВЕЛЕТИ

Element	Stacionaza	Kota	Rv	Tangenta	Ymax	dl / In [%]	Duzina	Vis. razlika
TPN	0+000.00	98.82	0.00					
In=const.						-2.40	62.07	-1.49
PVK	0+024.28	98.24						
EXT	0+045.86	97.98						
TPN	0+062.07	97.33	900.00	37.79	-0.79	-8.40	75.57	3.17
KVK	0+099.86	99.60						
In=const.						6.00	219.20	13.15
PVK	0+257.27	109.04						
TPN	0+281.27	110.48	400.00	24.00	0.72	12.00	48.00	-2.88
EXT	0+281.27	109.76						
KVK	0+305.27	109.04						
In=const.						-6.00	196.02	-11.76
PVK	0+439.03	101.02						
TPN	0+477.28	98.72	1500.00	38.25	-0.49	-5.10	76.50	1.95
KVK	0+515.53	98.38						
In=const.						-0.90	72.78	-0.66
TPN	0+550.06	98.07	0.00					

ДЕНИВЕЛАЦИЈА АТАРСКОГ ПУТА – НАДВОЖЊАК на km 125+191.62 пруге

АНАЛИТИЧКИ ПОДАЦИ О ОСОВИНИ

Station	R	A	Phi-T	YH	XH
Stat-Diff	T1	T2	D-Phi	YT	XT
S	Phi-S	YM	XM		
0	0	0	80.08983	7394550.875	5057364.848
430.5361	0	0	0	0	0
430.5361	80.08983	0	0		
430.5361	-100	0	80.08983	7394960.527	5057497.313
9.4896	4.7484	4.7484	-6.04127	7394965.045	5057498.774
9.486	77.0692	7394929.759	5057592.462		
440.0257	0	0	74.04857	7394969.404	5057500.657
39.2528	0	0	0	0	0
39.2528	74.04857	0	0		
479.2785	0	0	0	7395005.441	5057516.218

АНАЛИТИЧКИ ПОДАЦИ О НИВЕЛЕТИ

Element	Stacionaza	Kota	Rv	Tangenta	Ymax	dl / In [%]	Duzina	Vis. razlika
TPN	0+000.00	99.21	0.00					
In=const.						1.07	63.09	0.67
PVK	0+038.43	99.62						
TPN	0+063.09	99.88	1000.00	24.66	-0.30	-4.93	49.32	1.22
KVK	0+087.75	101.36						
In=const.						6.00	177.64	10.66
PVK	0+216.73	109.10						
EXT	0+240.73	109.82						
TPN	0+240.73	110.54	400.00	24.00	0.72	12.00	48.00	-2.88
KVK	0+264.73	109.10						
In=const.						-6.00	205.76	-12.35
PVK	0+420.83	99.73						
TPN	0+446.49	98.19	800.00	25.67	-0.41	-6.42	51.33	1.65
EXT	0+468.83	98.29						
KVK	0+472.16	98.30						
In=const.						0.42	32.79	0.14
TPN	0+479.28	98.33	0.00					

ДЕНИВЕЛАЦИЈА АТАРСКОГ ПУТА – НАДВОЖЊАК на km 126+976.09 пруге

АНАЛИТИЧКИ ПОДАЦИ О ОСОВИНИ

Station	R	A	Phi-T	YH	XH
Stat-Diff	T1	T2	D-Phi	YT	XT
S	Phi-S	YM	XM		
0	0	0	79.45686	7394898.281	5059126.779
12.8689	0	0	0	0	0
12.8689	79.45686	0	0		
12.8689	-400	0	79.45686	7394910.486	5059130.86
71.3412	35.7654	35.7654	-11.3543	7394944.405	5059142.202
71.2467	73.7797	7394783.638	5059510.215		
84.2101	0	0	68.10255	7394975.774	5059159.382
25.5209	0	0	0	0	0
25.5209	68.10255	0	0		
109.731	100	0	68.10255	7394998.158	5059171.641
31.5909	15.9281	15.9281	20.1114	7395012.129	5059179.292
31.4597	78.15825	7395046.193	5059083.933		
141.3219	0	0	88.21395	7395027.785	5059182.224
150.3831	0	0	0	0	0
150.3831	88.21395	0	0		
291.7049	-200	0	88.21395	7395175.598	5059209.906
38.1489	19.1325	19.1325	-12.14318	7395194.403	5059213.428
38.0911	82.14236	7395138.782	5059406.488		
329.8539	0	0	76.07077	7395212.2	5059220.451
132.0007	0	0	0	0	0
132.0007	76.07077	0	0		
461.8546	-120	0	76.07077	7395334.985	5059268.908
63.6811	32.6095	32.6095	-33.78389	7395365.318	5059280.878
62.9365	59.17882	7395290.934	5059380.53		
525.5357	0	0	42.28688	7395385.421	5059306.554
178.5022	0	0	0	0	0
178.5022	42.28688	0	0		
704.0379	0	0	0	7395495.46	5059447.104

АНАЛИТИЧКИ ПОДАЦИ О НИВЕЛЕТИ

Element	Stacionaza	Kota	Rv	Tangenta	Ymax	dI / In [%]	Duzina	Vis. razlika
TPN	-0+000.02	107.47	0.00					
In=const.						0.50	75.52	0.38
PVK	0+050.76	107.72						
TPN	0+075.50	107.85	900.00	24.75	-0.34	-5.50	49.49	1.36
KVK	0+100.25	109.33						
In=const.						6.00	136.67	8.20
PVK	0+188.17	114.61						
EXT	0+212.17	115.33						
TPN	0+212.17	116.05	400.00	24.00	0.72	12.00	48.00	-2.88
KVK	0+236.17	114.61						
In=const.						-6.00	124.71	-7.48
PVK	0+311.23	110.10						
TPN	0+336.88	108.56	900.00	25.65	-0.37	-5.70	51.30	1.46
KVK	0+362.53	108.49						
In=const.						-0.30	198.47	-0.60
PVK	0+516.60	108.02						
TPN	0+535.35	107.97	1500.00	18.75	0.12	2.50	37.50	-0.47
KVK	0+554.10	107.44						
In=const.						-2.80	67.20	-1.88
PVK	0+587.55	106.51						
TPN	0+602.55	106.09	2000.00	15.00	-0.06	-1.50	30.00	0.23
KVK	0+617.55	105.89						
In=const.						-1.30	99.23	-1.29
TPN	0+701.78	104.80	0.00			0.47		
In=const.						-1.77	3.86	-0.07
TPN	0+705.64	104.73	0.00					

ПРИСТУПНИ ПУТ ЗА СТАНИЦУ ЛОВЋЕНАЦ - МАЛИ ИЂОШ – на km 129+522.68 пруге

АНАЛИТИЧКИ ПОДАЦИ О ОСОВИНИ

Station	R	A	Phi-T	YH	XH
Stat-Diff	T1	T2	D-Phi	YT	XT
		S	Phi-S	YM	XM
0	0	0	391.45912	7395228.518	5059676.335
20.9909	0	0	0	0	0
		20.9909	391.45912	0	0
20.9909	200	0	391.45912	7395225.711	5059697.137
62.5993	31.5577	31.5577	19.92596	7395221.49	5059728.411
		62.344	1.4221	7395423.914	5059723.889

83.5902	0	0	11.38509	7395227.103	5059759.466
177.4192	0	0	0	0	0
		177.4192	11.38509	0	0
261.0093	300	0	11.38509	7395258.664	5059934.055
28.279	14.15	14.15	6.00098	7395261.181	5059947.98
		28.2685	14.38558	7395553.879	5059880.69
289.2883	0	0	17.38607	7395264.997	5059961.605
110.4138	0	0	0	0	0
		110.4138	17.38607	0	0
399.7021	-500	0	17.38607	7395294.778	5060067.927
45.7187	22.8753	22.8753	-5.82108	7395300.947	5060089.955
		45.7028	14.47553	7394813.308	5060202.786
445.4208	0	0	11.56499	7395305.08	5060112.453
247.4334	0	0	0	0	0
		247.4334	11.56499	0	0
692.8542	-250	0	11.56499	7395349.783	5060355.815
87.3129	44.1057	44.1057	-22.23404	7395357.751	5060399.195
		86.8698	0.44797	7395103.897	5060400.981
780.1671	300	0	389.33095	7395350.394	5060442.683
52.7219	26.429	26.429	11.18793	7395345.986	5060468.742
		52.6541	394.92491	7395646.191	5060492.725
832.889	0	0	0.51888	7395346.201	5060495.17
381.2452	0	0	0	0	0
		381.2452	0.51888	0	0
1214.1342	350	0	0.51888	7395349.308	5060876.402
39.3767	19.7092	19.7092	7.16229	7395349.469	5060896.111
		39.356	4.10002	7395699.297	5060873.55
1253.5109	0	0	7.68116	7395351.841	5060915.677
141.8126	0	0	0	0	0
		141.8126	7.68116	0	0
1395.3234	-250	0	7.68116	7395368.91	5061056.458
65.2611	32.8171	32.8171	-16.61861	7395372.86	5061089.037
		65.076	399.37186	7395120.728	5061086.549
1460.5846	0	0	391.06255	7395368.268	5061121.531

62.5875	0	0	0	0	0
		62.5875	391.06255	0	0
1523.172	250	0	391.06255	7395359.51	5061183.503
35.0442	17.5508	17.5508	8.92393	7395357.054	5061200.881
		35.0155	395.52452	7395607.051	5061218.485
1558.2162	0	0	399.98648	7395357.051	5061218.432
265.1756	0	0	0	0	0
		265.1756	399.98648	0	0
1823.3918	250	0	399.98648	7395356.994	5061483.607
34.776	17.4161	17.4161	8.85563	7395356.991	5061501.023
		34.7479	4.41429	7395606.994	5061483.66
1858.1678	0	0	8.84211	7395359.402	5061518.272
23.524	0	0	0	0	0
		23.524	8.84211	0	0
1881.6917	-500	0	8.84211	7395362.659	5061541.569
69.471	34.7915	34.7915	-8.84532	7395367.475	5061576.026
		69.4151	4.41945	7394867.474	5061610.792
1951.1627	0	0	399.99679	7395367.474	5061610.817
243.5502	0	0	0	0	0
		243.5502	399.99679	0	0
2194.7129	-200	0	399.99679	7395367.461	5061854.367
43.1485	21.6583	21.6583	-13.73459	7395367.46	5061876.026
		43.0648	393.12949	7395167.461	5061854.357
2237.8614	0	0	386.2622	7395362.823	5061897.182
7.8846	0	0	0	0	0
		7.8846	386.2622	0	0
2245.746	200	0	386.2622	7395361.134	5061904.883
43.1161	21.6419	21.6419	13.72428	7395356.5	5061926.023
		43.0327	393.12434	7395556.496	5061947.708
2288.8621	0	0	399.98648	7395356.496	5061947.665
282.5775	0	0	0	0	0
		282.5775	399.98648	0	0
2571.4395	150	0	399.98648	7395356.436	5062230.243
41.2984	20.7806	20.7806	17.52757	7395356.431	5062251.023
		41.168	8.75026	7395506.436	5062230.275

2612.7379	0	0	17.51405	7395362.076	5062271.022
22.639	0	0	0	0	0
		22.639	17.51405	0	0
2635.3768	-200	0	17.51405	7395368.226	5062292.81
56.8462	28.616	28.616	-18.0947	7395376	5062320.35
		56.655	8.4667	7395175.747	5062347.141
2692.223	0	0	399.41935	7395375.739	5062348.965
185.7034	0	0	0	0	0
		185.7034	399.41935	0	0
2877.9264	50	0	399.41935	7395374.045	5062534.66
37.4717	19.665	19.665	47.71044	7395373.866	5062554.325
		36.6009	23.27457	7395424.043	5062535.117
2915.3981	0	0	47.12979	7395387.13	5062568.842
8.644	0	0	0	0	0
		8.644	47.12979	0	0
2924.0421	0	0	47.12979	7395392.961	5062575.224
16.2867	0	0	0	0	0
		16.2867	47.12979	0	0
2940.3287	0	0	0	7395403.947	5062587.248

АНАЛИТИЧКИ ПОДАЦИ О НИВЕЛЕТИ

Element	Stacionaza	Kota	Rv	Tangenta	Ymax	dI / In [%]	Duzina	Vis. razlika
TPN	0+000.00	107.40	0.00					
In=const.						0.97	88.84	0.86
PVK	0+061.40	107.99						
TPN	0+088.84	108.26	4000.00	27.45	0.09	1.37	54.89	-0.38
EXT	0+100.29	108.18						
KVK	0+116.29	108.15						
In=const.						-0.40	474.28	-1.90
PVK	0+539.12	106.46						
EXT	0+547.12	106.15						
TPN	0+563.12	106.36	2000.00	24.00	-0.14	-2.40	48.00	0.58
KVK	0+587.12	106.84						
In=const.						2.00	84.23	1.68
PVK	0+623.35	107.57						
TPN	0+647.35	108.05	2000.00	24.00	0.14	2.40	48.00	-0.58
EXT	0+663.35	107.97						
KVK	0+671.35	107.95						

In=const.						-0.40	623.40	-2.49
PVK	1+249.76	105.64						
EXT	1+261.76	105.47						
TPN	1+270.76	105.55	3000.00	21.00	-0.07	-1.40	42.00	0.29
KVK	1+291.76	105.76						
In=const.						1.00	134.96	1.35
PVK	1+385.72	106.70						
TPN	1+405.72	106.90	2000.00	20.00	0.10	2.00	40.00	-0.40
EXT	1+405.72	106.80						
KVK	1+425.72	106.70						
In=const.						-1.00	110.31	-1.10
PVK	1+495.03	106.01						
TPN	1+516.03	105.80	3000.00	21.00	-0.07	-1.40	42.00	0.29
EXT	1+525.03	105.71						
KVK	1+537.03	105.88						
In=const.						0.40	354.50	1.42
PVK	1+838.03	107.09						
TPN	1+870.53	107.22	2500.00	32.50	-0.21	-2.60	65.00	0.85
KVK	1+903.03	108.19						
In=const.						3.00	104.47	3.13
PVK	1+960.50	109.92						
TPN	1+975.00	110.35	1000.00	14.50	0.11	2.90	29.00	-0.42
KVK	1+989.50	110.37						
In=const.						0.10	212.60	0.21
PVK	2+166.60	110.54						
EXT	2+168.60	110.54						
TPN	2+187.60	110.56	2000.00	21.00	0.11	2.10	42.00	-0.44
KVK	2+208.60	110.14						
In=const.						-2.00	154.16	-3.08
PVK	2+316.08	108.00						
TPN	2+341.77	107.48	2000.00	25.69	-0.16	-2.57	51.37	0.66
EXT	2+356.08	107.27						
KVK	2+367.45	107.63						
In=const.						0.57	175.00	1.00
TPN	2+516.77	108.48	0.00			3.27		
In=const.						-2.70	51.13	-1.38
PVK	2+530.90	108.09						
TPN	2+567.90	107.10	2000.00	37.00	-0.34	-3.70	74.00	1.37
EXT	2+584.90	106.68						
KVK	2+604.90	107.47						
In=const.						1.00	233.04	2.33
PVK	2+725.93	108.68						
EXT	2+775.93	108.93						
TPN	2+800.93	109.43	5000.00	75.00	0.56	3.00	150.00	-2.25
KVK	2+875.93	107.93						
In=const.						-2.00	118.67	-2.37

PVK	2+914.16	107.16						
TPN	2+919.60	107.05	400.00	5.44	-0.04	-2.72	10.88	0.15
EXT	2+922.16	107.01						
KVK	2+925.04	107.09						
In=const.						0.72	17.56	0.13
TPN	2+937.16	107.18	0.00			0.50		
In=const.						0.22	3.17	0.01
TPN	2+940.33	107.19	0.00					

ДЕНИВЕЛАЦИЈА АТАРСКОГ ПУТА - НАДВОЖЊАК НА km 131+245.45 пруге

НУМЕРИЧКИ ПОДАЦИ О ОСОВИНИ

Station	R	A	Phi-T	YH	XH
Stat-Diff	T1	T2	D-Phi	YT	XT
		S	Phi-S	YM	XM
0.000	0.000	0.000	986,833	7,395,221,957	5,063,444,257
130,198	0.000	0.000	0.0000	0.000	0.000
		130,198	986,833	0.000	0.000
130,198	-300,000	0.000	986,833	7,395,352,128	5,063,446,950
18,758	9,382	9,382	-39,805	7,395,361,507	5,063,447,144
		18,754	966,931	7,395,345,923	5,063,746,886
148,956	0.000	0.000	947,028	7,395,370,857	5,063,447,924
44,084	0.000	0.000	0.0000	0.000	0.000
		44,084	947,028	0.000	0.000
193,040	0.000	0.000	947,028	7,395,414,789	5,063,451,588
0.000					

НУМЕРИЧКИ ПОДАЦИ О НИВЕЛЕТИ

Element	Stacionaza	Kota	Rv	Tangenta	Ymax	dl / In [%]	Duzina	Vis. razlika
TPN	0+000.00	109.19	0.00					
In=const.						2.95	40.61	1.20
PVK	0+026.88	109.99						
TPN	0+040.61	110.39	900.00	13.73	-0.11	-3.05	27.47	0.42
KVK	0+054.35	111.21						
In=const.						6.00	63.39	3.80
PVK	0+080.01	112.75						
EXT	0+104.01	113.47						
TPN	0+104.01	114.19	400.00	24.00	0.72	12.00	48.00	-2.88
KVK	0+128.01	112.75						
In=const.						-6.00	81.13	-4.87
PVK	0+178.54	109.72						
TPN	0+185.13	109.33	700.00	6.59	-0.03	-1.88	13.19	0.12
KVK	0+191.73	109.05						
In=const.						-4.12	7.91	-0.33
TPN	0+193.04	109.00	0.00					

ДЕНИВЕЛАЦИЈА ЛОКАЛНОГ ПУТА – на km 132+007.75 пруге

АНАЛИТИЧКИ ПОДАЦИ О ОСОВИНИ

Station	R	A	Phi-T	YH	XH
Stat-Diff	T1	T2	D-Phi	YT	XT
		S	Phi-S	YM	XM
0	0	0	343.49065	7395403.363	5064188.005
11.1782	0	0	0	0	0
		11.1782	343.49065	0	0
11.1782	-60	0	343.49065	7395394.693	5064195.061
41.298	21.5048	21.5048	-43.81857	7395378.014	5064208.635
		40.4876	321.58136	7395356.819	5064148.525
52.4762	0	0	299.67207	7395356.51	5064208.525
27.6304	0	0	0	0	0
		27.6304	299.67207	0	0
80.1066	30	0	299.67207	7395328.88	5064208.382
47.7265	30.6087	30.6087	101.27877	7395298.272	5064208.225
		42.8504	350.31146	7395328.725	5064238.382
127.8331	0	0	0.95084	7395298.729	5064238.83
19.7252	0	0	0	0	0

		19.7252	0.95084	0	0
147.5583	-30	0	0.95084	7395299.023	5064258.553
20.4993	10.668	10.668	-43.50077	7395299.183	5064269.22
		20.1028	379.20046	7395269.027	5064259.001
168.0575	0	0	357.45008	7395292.572	5064277.592
22.8758	0	0	0	0	0
		22.8758	357.45008	0	0
190.9333	0	0	0	7395278.395	5064295.546

АНАЛИТИЧКИ ПОДАЦИ О НИВЕЛЕТИ

Element	Stacionaza	Kota	Rv	Tangenta	Ymax	dI / In [%]	Duzina	Vis. razlika
TPN	0+000.00	91.86	0.00					
In=const.						2.30	25.97	0.60
PVK	0+020.75	92.34						
TPN	0+025.97	92.46	500.00	5.22	0.03	2.09	10.44	-0.11
KVK	0+031.19	92.47						
In=const.						0.21	136.04	0.28
PVK	0+158.27	92.74						
TPN	0+162.01	92.74	800.00	3.74	-0.01	-0.94	7.49	0.04
KVK	0+165.76	92.79						
In=const.						1.14	6.04	0.07
TPN	0+168.06	92.81	0.00			0.55		
In=const.						0.60	2.94	0.02
TPN	0+171.00	92.83	0.00			0.06		
In=const.						0.54	3.05	0.02
TPN	0+174.06	92.85	0.00			0.37		
In=const.						0.17	3.80	0.01
TPN	0+177.86	92.85	0.00			1.45		
In=const.						-1.28	7.43	-0.10
TPN	0+185.29	92.76	0.00			-2.27		
In=const.						0.98	4.72	0.05
TPN	0+190.01	92.81	0.00			-2.38		
In=const.						3.37	0.92	0.03
TPN	0+190.93	92.84	0.00					

ДЕНИВЕЛАЦИЈА ДРЖАВНОГ ПУТА IIA РЕДА БР. 100 – НАДВОЖЊАК на km 135+112.95 пруге

АНАЛИТИЧКИ ПОДАЦИ О ОСОВИНИ

tation	R	A	Phi-T	YH	XH
Stat-Diff	T1	T2	D-Phi	YT	XT
		S	Phi-S	YM	XM
0	0	0	178.29637	7395156.319	5067663.66
228.5469	0	0	0	0	0
		228.5469	178.29637	0	0
228.5469	0	-100	178.29637	7395232.735	5067448.267
33.3333	22.2258	11.1144	-3.53678	7395240.166	5067427.32
		33.3288	177.41217	0	0
261.8802	-300	0	174.75959	7395244.458	5067417.068
45.3197	22.703	22.703	-9.61713	7395253.226	5067396.126
		45.2766	169.95102	7395521.187	5067532.919
307.1999	-300	100	165.14246	7395265.044	5067376.742
33.3333	11.1144	22.2258	-3.53678	7395270.831	5067367.252
		33.3288	155.41632	7395521.187	5067532.919
340.5332	0	0	161.60568	7395283.437	5067348.948
68.3703	0	0	0	0	0
		68.3703	161.60568	0	0
408.9035	0	140	161.60568	7395322.216	5067292.639
78.4	52.3341	26.1947	9.9822	7395351.9	5067249.537
		78.3144	164.10123	0	0
487.3035	250	0	171.58788	7395363.206	5067225.908
63.446	31.8943	31.8943	16.15638	7395376.973	5067197.138
		63.2758	179.66607	7395137.693	5067118.001
550.7494	250	-140	187.74426	7395383.075	5067165.833
78.4	26.1947	52.3341	9.9822	7395388.087	5067140.122
		78.3144	195.23091	7395137.693	5067118.001
629.1494	0	0	197.72646	7395389.955	5067087.821
36.7786	0	0	0	0	0
		36.7786	197.72646	0	0
665.928	0	-150	197.72646	7395391.268	5067051.066
64.2857	42.8761	21.4458	-5.84651	7395392.799	5067008.218

		64.2616	196.26483	0	0
730.2137	-350	0	191.87995	7395395.527	5066986.946
39.5366	19.7893	19.7893	-7.19136	7395398.045	5066967.317
		39.5155	188.28427	7395742.684	5067031.467
769.7503	-350	150	184.68859	7395402.758	5066948.098
64.2857	21.4458	42.8761	-5.84651	7395407.867	5066927.269
		64.2616	168.61069	7395742.684	5067031.467
834.036	0	0	178.84208	7395421.856	5066886.739
165.9644	0	0	0	0	0
		165.9644	178.84208	0	0
1000.0004	0	0	0	7395476.004	5066729.857

АНАЛИТИЧКИ ПОДАЦИ О НИВЕЛЕТИ

Element	Stacionaza	Kota	Rv	Tangenta	Ymax	dl / ln [%]	Duzina	Vis. razlika
TPN	0+000.00	109.39	0.00					
ln=const.						-0.70	61.14	-0.43
PVK	0+025.89	109.20						
EXT	0+036.39	109.17						
TPN	0+061.14	108.96	1500.00	35.25	-0.41	-4.70	70.50	1.66
KVK	0+096.39	110.37						
ln=const.						4.00	317.92	12.72
PVK	0+329.05	119.67						
TPN	0+379.05	121.67	1250.00	50.00	1.00	8.00	100.00	-4.00
EXT	0+379.05	120.67						
KVK	0+429.05	119.67						
ln=const.						-4.00	302.62	-12.11
PVK	0+645.67	111.01						
TPN	0+681.67	109.57	2000.00	36.00	-0.32	-3.60	72.00	1.30
KVK	0+717.67	109.43						
ln=const.						-0.40	306.04	-1.22
TPN	0+987.71	108.35	0.00					

ОПШТИНСКИ ПУТ

АНАЛИТИЧКИ ПОДАЦИ О ОСОВИНИ

Station	R	A	Phi-T	YH	XH
Stat-Diff	T1	T2	D-Phi	YT	XT
		S	Phi-S	YM	XM
0	0	0	78.84191	7395444.368	5066821.514
19.6103	0	0	0	0	0
		19.6103	78.84191	0	0
19.6103	-17	0	78.84191	7395462.905	5066827.912
40.1539	41.3806	41.3806	-150.36916	7395502.021	5066841.413
		31.4495	3.65733	7395457.359	5066843.982
59.7641	0	0	328.47274	7395464.711	5066859.31
2.5008	0	0	0	0	0
		2.5008	328.47274	0	0
62.265	35	0	328.47274	7395462.456	5066860.391
27.7965	14.678	14.678	50.55938	7395449.222	5066866.739
		27.0717	353.75244	7395477.593	5066891.949
90.0614	0	0	379.03213	7395444.475	5066880.628
43.1718	0	0	0	0	0
		43.1718	379.03213	0	0
133.2332	35	0	379.03213	7395430.511	5066921.48
58.1088	38.2798	38.2798	105.69481	7395418.13	5066957.702
		51.6611	31.87953	7395463.63	5066932.8
191.342	0	0	84.72694	7395455.313	5066966.798
19.9908	0	0	0	0	0
		19.9908	84.72694	0	0
211.3328	0	0	0	7395474.732	5066971.548

АНАЛИТИЧКИ ПОДАЦИ О НИВЕЛЕТИ

Element	Stacionaza	Kota	Rv	Tangenta	Ymax	dI / In [%]	Duzina	Vis. razlika
TPN	0+000.00	108.68	0.00					
In=const.						2.50	119.00	2.97
PVK	0+080.75	110.70						
EXT	0+118.25	111.17						
TPN	0+119.00	111.66	1500.00	38.25	0.49	5.10	76.50	-1.95
KVK	0+157.25	110.66						
In=const.						-2.60	66.00	-1.72
PVK	0+176.69	110.16						
TPN	0+185.00	109.94	1000.00	8.31	-0.03	-1.66	16.61	0.14
KVK	0+193.31	109.86						
In=const.						-0.94	26.33	-0.25
TPN	0+211.33	109.69	0.00					

ДЕНИВЕЛАЦИЈА ЛОКАЛНОГ ПУТА – НАДВОЖЊАК НА km 139+003.02 ПРУГЕ

АНАЛИТИЧКИ ПОДАЦИ О ОСОВИНИ

Station	R	A	Phi-T	YH	XH
Stat-Diff	T1	T2	D-Phi	YT	XT
		S	Phi-S	YM	XM
0	0	0	90.99175	7394960	5070999
39.6279	0	0	0	0	0
		39.6279	90.99175	0	0
39.6279	-90	0	90.99175	7394999	5071004
86.1932	46.7236	46.7236	-60.9692	7395045	5071011
		82.9367	60.50716	7394986	5071094
125.8211	0	0	30.02257	7395067	5071053
83.5183	0	0	0	0	0
		83.5183	30.02257	0	0
209.3393	120	0	30.02257	7395105	5071127
115.7152	62.8011	62.8011	61.38882	7395133	5071183
		111.2837	60.71698	7395211	5071073
325.0546	0	0	91.41139	7395195	5071191
343.2465	0	0	0	0	0
		343.2465	91.41139	0	0
668.301	0	0	0	7395535	5071238
0					

АНАЛИТИЧКИ ПОДАЦИ О НИВЕЛЕТИ

Element	Stacionaza	Kota	Rv	Tangenta	Ymax	dI / In [%]	Duzina	Vis. razlika
TPN	0+000.00	109.42	0.00					
In=const.						-0.54	73.20	-0.40
PVK	0+056.49	109.11						
EXT	0+064.66	109.09						
TPN	0+073.20	109.02	1500.00	16.70	-0.09	-2.23	33.40	0.37
KVK	0+089.90	109.30						
In=const.						1.68	222.40	3.74
PVK	0+252.42	112.03						
TPN	0+295.60	112.76	2000.00	43.17	-0.47	-4.32	86.35	1.86
KVK	0+338.77	115.35						
In=const.						6.00	119.58	7.17
PVK	0+367.17	117.05						
EXT	0+415.17	118.49						
TPN	0+415.17	119.93	800.00	48.00	1.44	12.00	96.00	-5.76
KVK	0+463.17	117.05						
In=const.						-6.00	214.09	-12.85
PVK	0+593.81	109.22						
TPN	0+629.26	107.09	900.00	35.45	-0.70	-7.88	70.89	2.79
EXT	0+647.81	107.60						
KVK	0+664.70	107.75						
In=const.						1.88	39.04	0.73
TPN	0+668.30	107.82	0.00					

ДЕНИВЕЛАЦИЈА ДРЖАВНОГ ПУТА IIA РЕДА БР. 109 – ПОДВОЖЊАК НА КМ 142+055.50 ПРУГЕ

АНАЛИТИЧКИ ПОДАЦИ О ОСОВИНИ

```
*
# PODV_BTOPOLA_142
*
*******************************************************************************************
***
*!BR TIP   P.BR.E.          POC_STAC      POC_R              Y     POC.TAC.     X         POC_SM_UGAO 1*
*!   A                       DUŽINA       KRA_R              Y     KRA.TAC.     X         PROM_UGLA    2*
*!                          KRA_STAC                         Y     PRE.TAN.     X         KRA_SM_UGAO 3*
*!                                                           Y     CEN.TAC.     X         TANGENTA1    4*
*!                                                           Y     SRE.TAC.     X         TANGENTA2    5*
*******************************************************************************************
***
1   PRAVAC 1                   0.000           BESK   7395054.920415   5074373.177010     113d32'12"  1
                          125.893295           BESK   7395170.339962   5074322.903261                 2
                             125.893                                                                  3
                                                                                                      4
                                                                                                      5
*
2   PRELAZNICA 1             125.893           BESK   7395170.339962   5074322.903261     113d32'12"  1
        223.607            50.000000   +1000.000000   7395216.010942   5074302.555715        1d25'57"  2
                             175.893                  7395200.901114   5074309.591619      114d58'9"  3
                                                      7394793.881808   5073396.020004         33.334  4
                                                                                              16.668  5
*
```

```
3   KRUZNI_LUK 1                 175.893   +1000.000000   7395216.010942   5074302.555715      114d58'9"   1
                               39.279831   +1000.000000   7395251.284745   5074285.279558        2d15'2"   2
                                 215.173                  7395233.817517   5074294.264068     117d13'11"   3
                                                          7394793.881808   5073396.020004         19.642   4
                                                          7395233.732672   5074294.090835         19.642   5
*
4   PRELAZNICA 2                 215.173   +1000.000000   7395251.284745   5074285.279558     117d13'11"   1
        223.607                50.000000           BESK   7395295.359171   5074261.672226       1d25'57"   2
                                 265.173                  7395266.106620   5074277.655722      118d39'7"   3
                                                          7394793.881808   5073396.020004         16.668   4
                                                                                                  33.334   5
*
5   PRAVAC 2                     265.173           BESK   7395295.359171   5074261.672226      118d39'7"   1
                              309.826874           BESK   7395567.247060   5074113.113592                  2
                                 575.000                                                                   3
                                                                                                           4
                                                                                                           5
*
*! Ukupna dužina ose:575.000
*! Parametar zakrivljenosti (Grad/Km):9.885
*
```

АНАЛИТИЧКИ ПОДАЦИ О НИВЕЛЕТИ

```
*
# PODV_BTOPOLA_142
*
*!         STAC         VIS.T.             R       UZD.PAD.            TZ            TK
          0.000        106.349         0.000          0.754         0.000         0.000
        131.963        107.344      1300.000         -4.999        94.564       169.361
        245.392        101.674      1250.000          0.500       211.019       279.764
        308.747        101.991      1250.000          5.000       280.624       336.869
        401.431        106.625      1300.000          0.389       371.461       431.400
        575.004        107.301         0.000          0.000       575.004       575.004
&
*
*!      STA          VIS          EKSTREM
     104.371      107.099           MAX
     273.510      101.830           MIN
&
*
**************************************************************************************
*                                LEVA STRANA           OSA           DESNA STRANA
*              STACIONAŽA      VISINA      VISINA      VISINA      VISINA      VISINA
*                  RAZMAK       NAGIB       NAGIB                   NAGIB       NAGIB
*                              ŠIRINA      ŠIRINA                  ŠIRINA      ŠIRINA
**************************************************************************************
PROFIL         STACIONAŽA    STAZA_L2    TRAKA_L1         OSA    TRAKA_D1    STAZA_D2
**************************************************************************************
1                   0.000     106.468     106.430     106.349     106.268     106.249
                   20.000       2.500       2.500                  -2.500      -2.500
                                4.750       3.250                   3.250       4.000
*
0                  20.000     106.619     106.581     106.500     106.419     106.400
                    5.000       2.500       2.500                  -2.500      -2.500
                                4.750       3.250                   3.250       4.000
*
2                  25.000     106.656     106.619     106.538     106.456     106.438
                   15.000       2.500       2.500                  -2.500      -2.500
                                4.750       3.250                   3.250       4.000
*
0                  40.000     106.769     106.732     106.651     106.569     106.551
                   10.000       2.500       2.500                  -2.500      -2.500
                                4.750       3.250                   3.250       4.000
*
3                  50.000     106.845     106.807     106.726     106.645     106.626
                   10.000       2.500       2.500                  -2.500      -2.500
                                4.750       3.250                   3.250       4.000
*
0                  60.000     106.920     106.883     106.802     106.720     106.702
                   15.000       2.500       2.500                  -2.500      -2.500
                                4.750       3.250                   3.250       4.000
*
4                  75.000     107.034     106.996     106.915     106.834     106.815
                    5.000       2.500       2.500                  -2.500      -2.500
                                4.750       3.250                   3.250       4.000
```

```
*
0                 80.000     107.071     107.034     106.952     106.871     106.852
                  10.402       2.500       2.500                  -2.500      -2.500
                               4.750       3.250                   3.250       4.000
*
0                 90.402     107.150     107.112     107.031     106.950     106.931
                   4.163       2.500       2.500                  -2.500      -2.500
                               4.750       3.250                   3.250       4.000
*
0                 94.564     107.181     107.144     107.062     106.981     106.962
                   5.436       2.500       2.500                  -2.500      -2.500
                               4.750       3.250                   3.250       4.000
*
5                100.000     107.211     107.173     107.092     107.011     106.992
                   0.049       2.500       2.500                  -2.500      -2.500
                               4.750       3.250                   3.250       4.000
*
0                100.049     107.211     107.173     107.092     107.011     106.992
                   4.321       2.500       2.500                  -2.500      -2.500
                               4.750       3.250                   3.250       4.000
*
0                104.371     107.218     107.181     107.099     107.018     106.999
                   8.985       2.500       2.500                  -2.500      -2.500
                               4.750       3.250                   3.250       4.000
*
0                113.356     107.187     107.150     107.068     106.987     106.968
                   6.644       2.500       2.500                  -2.500      -2.500
                               4.750       3.250                   3.250       4.000
*
0                120.000     107.124     107.087     107.005     106.924     106.905
                   5.000       2.500       2.500                  -2.500      -2.500
                               4.750       3.250                   3.250       4.000
*
6                125.000     107.054     107.017     106.936     106.854     106.836
                   0.893       2.500       2.500                  -2.500      -2.500
                               4.750       3.250                   3.250       4.000
*
0                125.893     107.040     107.002     106.921     106.840     106.821
                  14.107       2.500       2.500                  -2.500      -2.500
                               4.750       3.250                   3.250       4.000
*
0                140.000     106.730     106.692     106.611     106.530     106.511
                  10.000       2.500       2.500                  -2.500      -2.500
                               4.750       3.250                   3.250       4.000
*
7                150.000     106.417     106.380     106.299     106.217     106.199
                   7.206       2.500       2.500                  -2.500      -2.500
                               4.750       3.250                   3.250       4.000
*
0                157.206     106.144     106.107     106.026     105.944     105.926
                   2.794       2.500       2.500                  -2.500      -2.500
                               4.750       3.250                   3.250       4.000
*
0                160.000     106.028     105.990     105.909     105.828     105.809
                   9.361       2.500       2.500                  -2.500      -2.500
                               4.750       3.250                   3.250       4.000
*
0                169.361     105.594     105.556     105.475     105.394     105.375
                   5.639       2.500       2.500                  -2.500      -2.500
                               4.750       3.250                   3.250       4.000
*
8                175.000     105.312     105.274     105.193     105.112     105.093
                   0.893       2.500       2.500                  -2.500      -2.500
                               4.750       3.250                   3.250       4.000
*
0                175.893     105.267     105.229     105.148     105.067     105.048
                   4.107       2.500       2.500                  -2.500      -2.500
                               4.750       3.250                   3.250       4.000
*
0                180.000     105.062     105.024     104.943     104.862     104.843
                  19.966       2.500       2.500                  -2.500      -2.500
                               4.750       3.250                   3.250       4.000
*
0                199.966     104.064     104.026     103.945     103.864     103.845
                   0.034       2.500       2.500                  -2.500      -2.500
                               4.750       3.250                   3.250       4.000
*
9                200.000     104.062     104.024     103.943     103.862     103.843
```

	11.019	2.500	2.500		-2.500	-2.500
		4.750	3.250		3.250	4.000
*						
0	211.019	103.511	103.473	103.392	103.311	103.292
	4.154	2.500	2.500		-2.500	-2.500
		4.750	3.250		3.250	4.000
*						
0	215.173	103.310	103.273	103.191	103.110	103.091
	4.827	2.500	2.500		-2.500	-2.500
		4.750	3.250		3.250	4.000
*						
0	220.000	103.094	103.057	102.976	102.894	102.876
	5.000	2.500	2.500		-2.500	-2.500
		4.750	3.250		3.250	4.000
*						
10	225.000	102.890	102.853	102.771	102.690	102.671
	15.000	2.500	2.500		-2.500	-2.500
		4.750	3.250		3.250	4.000
*						
0	240.000	102.398	102.361	102.279	102.198	102.179
	8.039	2.500	2.500		-2.500	-2.500
		4.750	3.250		3.250	4.000
*						
0	248.039	102.208	102.171	102.090	102.008	101.990
	1.961	2.500	2.500		-2.500	-2.500
		4.750	3.250		3.250	4.000
*						
11	250.000	102.170	102.133	102.051	101.970	101.951
	10.000	2.500	2.500		-2.500	-2.500
		4.750	3.250		3.250	4.000
*						
0	260.000	102.022	101.984	101.903	101.822	101.803
	5.173	2.500	2.500		-2.500	-2.500
		4.750	3.250		3.250	4.000
*						
0	265.173	101.977	101.939	101.858	101.777	101.758
	8.337	2.500	2.500		-2.500	-2.500
		4.750	3.250		3.250	4.000
*						
0	273.510	101.942	101.905	101.830	101.756	101.737
	1.490	2.500	2.297		-2.297	-2.500
		4.750	3.250		3.250	4.000
*						
12	275.000	101.942	101.905	101.831	101.758	101.739
	4.764	2.500	2.261		-2.261	-2.500
		4.750	3.250		3.250	4.000
*						
0	279.764	101.953	101.916	101.846	101.776	101.757
	0.123	2.500	2.145		-2.145	-2.500
		4.750	3.250		3.250	4.000
*						
0	279.887	101.954	101.916	101.846	101.777	101.758
	0.113	2.500	2.142		-2.142	-2.500
		4.750	3.250		3.250	4.000
*						
0	280.000	101.954	101.917	101.847	101.777	101.759
	0.624	2.500	2.139		-2.139	-2.500
		4.750	3.250		3.250	4.000
*						
0	280.624	101.957	101.919	101.850	101.781	101.762
	19.376	2.500	2.124		-2.124	-2.500
		4.750	3.250		3.250	4.000
*						
13	300.000	102.188	102.151	102.097	102.044	102.025
	20.000	2.500	1.652		-1.652	-2.500
		4.750	3.250		3.250	4.000
*						
0	320.000	102.743	102.705	102.667	102.629	102.611
	5.000	2.500	1.165		-1.165	-2.500
		4.750	3.250		3.250	4.000
*						
14	325.000	102.931	102.894	102.860	102.826	102.807
	11.869	2.500	1.043		-1.043	-2.500
		4.750	3.250		3.250	4.000
*						
0	336.869	103.459	103.421	103.397	103.372	103.354
	3.131	2.500	0.754		-0.754	-2.500
		4.750	3.250		3.250	4.000

*						
0	340.000	103.613	103.576	103.553	103.531	103.513
	10.000	2.500	0.678		-0.678	-2.500
		4.750	3.250		3.250	4.000
*						
15	350.000	104.105	104.068	104.053	104.039	104.021
	10.000	2.500	0.435		-0.435	-2.500
		4.750	3.250		3.250	4.000
*						
0	360.000	104.597	104.560	104.553	104.547	104.529
	11.461	2.500	0.191		-0.191	-2.500
		4.750	3.250		3.250	4.000
*						
0	371.461	105.161	105.124	105.127	105.129	105.111
	3.539	2.500	-0.088		0.088	-2.500
		4.750	3.250		3.250	4.000
*						
16	375.000	105.331	105.293	105.299	105.304	105.286
	5.000	2.500	-0.174		0.174	-2.500
		4.750	3.250		3.250	4.000
*						
0	380.000	105.553	105.516	105.525	105.535	105.516
	20.000	2.500	-0.296		0.296	-2.500
		4.750	3.250		3.250	4.000
*						
17	400.000	106.252	106.215	106.240	106.266	106.247
	20.000	2.500	-0.783		0.783	-2.500
		4.750	3.250		3.250	4.000
*						
0	420.000	106.644	106.606	106.647	106.689	106.670
	5.000	2.500	-1.270		1.270	-2.500
		4.750	3.250		3.250	4.000
*						
18	425.000	106.693	106.656	106.701	106.746	106.727
	6.400	2.500	-1.391		1.391	-2.500
		4.750	3.250		3.250	4.000
*						
0	431.400	106.729	106.691	106.742	106.792	106.773
	8.600	2.500	-1.547		1.547	-2.500
		4.750	3.250		3.250	4.000
*						
0	440.000	106.756	106.718	106.775	106.832	106.813
	10.000	2.500	-1.757		1.757	-2.500
		4.750	3.250		3.250	4.000
*						
19	450.000	106.787	106.749	106.814	106.879	106.860
	10.000	2.500	-2.000		2.000	-2.500
		4.750	3.250		3.250	4.000
*						
0	460.000	106.825	106.788	106.853	106.918	106.899
	15.000	2.500	-2.000		2.000	-2.500
		4.750	3.250		3.250	4.000
*						
20	475.000	106.884	106.846	106.911	106.976	106.958
	5.000	2.500	-2.000		2.000	-2.500
		4.750	3.250		3.250	4.000
*						
0	480.000	106.903	106.866	106.931	106.996	106.977
	20.000	2.500	-2.000		2.000	-2.500
		4.750	3.250		3.250	4.000
*						
21	500.000	106.981	106.944	107.009	107.074	107.055
	20.000	2.500	-2.000		2.000	-2.500
		4.750	3.250		3.250	4.000
*						
0	520.000	107.059	107.022	107.087	107.152	107.133
	5.000	2.500	-2.000		2.000	-2.500
		4.750	3.250		3.250	4.000
*						
22	525.000	107.078	107.041	107.106	107.171	107.152
	15.000	2.500	-2.000		2.000	-2.500
		4.750	3.250		3.250	4.000
*						
0	540.000	107.137	107.099	107.164	107.229	107.211
	10.000	2.500	-2.000		2.000	-2.500
		4.750	3.250		3.250	4.000
*						
23	550.000	107.176	107.138	107.203	107.268	107.250

```
               10.000       2.500      -2.000                   2.000      -2.500
                            4.750       3.250                   3.250       4.000
*
0             560.000     107.215     107.177     107.242     107.307     107.288
               15.000       2.500      -2.000                   2.000      -2.500
                            4.750       3.250                   3.250       4.000
*
24            575.000     107.273     107.236     107.301     107.366     107.347
                0.004       2.500      -2.000                   2.000      -2.500
                            4.750       3.250                   3.250       4.000
*
0             575.004     107.301     107.301     107.301     107.301     107.301
                0.000       0.000       0.000                   0.000       0.000
                            0.000       0.000                   0.000       0.000
*
```

ДЕНИВЕЛАЦИЈА ПЕШАЧКО-БИЦИКЛИСТИЧКЕ СТАЗЕ – ПОТХОДНИК НА КМ 142+712.51

АНАЛИТИЧКИ ПОДАЦИ О ОСОВИНИ

```
# PESBICIKL_BTOPOLA_142
*****************************************************************************************************
*!BR TIP   P.BR.E.         POC_STAC     POC_R                Y    POC.TAC.     X         POC_SM_UGAO 1*
*!   A                      DUŽINA      KRA_R                Y    KRA.TAC.     X         PROM_UGLA   2*
*!                         KRA_STAC                          Y    PRE.TAN.     X         KRA_SM_UGAO 3*
*!                                                           Y    CEN.TAC.     X         TANGENTA1   4*
*!                                                           Y    SRE.TAC.     X         TANGENTA2   5*
*****************************************************************************************************
***
1   PRAVAC 1                  0.000         BESK  7395366.526775  5074972.787511      188d23'7"  1
                          36.941053         BESK  7395361.139762  5074936.241355                 2
                             36.941                                                              3
                                                                                                 4
                                                                                                 5
*
2   KRUZNI_LUK 1             36.941   -25.000000  7395361.139762  5074936.241355      188d23'7"  1
                          39.711664   -25.000000  7395382.664411  5074907.802366       91d0'45"  2
                             76.653               7395357.429084  5074911.067663      97d22'22"  3
                                                  7395385.872514  5074932.595673         25.446  4
                                                  7395365.938451  5074917.508157         25.446  5
*
3   PRAVAC 2                 76.653         BESK  7395382.664411  5074907.802366      97d22'22"  1
                           7.813202         BESK  7395390.413016  5074906.799743                 2
                             84.466                                                              3
                                                                                                 4
                                                                                                 5
*
4   KRUZNI_LUK 2             84.466   -25.000000  7395390.413016  5074906.799743      97d22'22"  1
                          30.912910   -25.000000  7395415.989494  5074920.428115      70d50'50"  2
                            115.379               7395408.048068  5074904.517875      26d31'32"  3
                                                  7395393.621119  5074931.593051         17.782  4
                                                  7395405.377485  5074909.529781         17.782  5
*
5   PRAVAC 3                115.379         BESK  7395415.989494  5074920.428115      26d31'32"  1
                          26.807756         BESK  7395427.961769  5074944.413952                 2
                            142.187                                                              3
                                                                                                 4
                                                                                                 5
*
6   KRUZNI_LUK 3            142.187   -40.000000  7395427.961769  5074944.413952      26d31'32"  1
                          13.155284   -40.000000  7395431.813375  5074956.930834      18d50'37"  2
                            155.342               7395430.926094  5074950.352826       7d40'55"  3
                                                  7395392.172368  5074962.277849          6.638  4
                                                  7395430.403307  5074950.513695          6.638  5
*
7   PRAVAC 4                155.342         BESK  7395431.813375  5074956.930834       7d40'55"  1
                          57.447457         BESK  7395439.492686  5075013.862710                 2
                            212.789                                                              3
                                                                                                 4
```

```
*
*! Ukupna dužina ose:212.789
*! Parametar zakrivljenosti (Grad/Km):943.568
*
```

АНАЛИТИЧКИ ПОДАЦИ О НИВЕЛЕТИ

```
# PESBICIKL_BTOPOLA_142
*
*!      STAC       VIS.T.        R      UZD.PAD.       TZ         TK
        0.000     108.007      0.000     0.222       0.000      0.000
       15.298     108.041    233.762    -6.322       7.649     22.947
       55.190     105.519    288.094     0.000      46.084     64.297
       73.404     105.519    160.012    11.382      64.297     82.510
      101.482     108.715     60.183    -0.257      97.980    104.984
      108.487     108.697      0.000     0.000     108.487    108.487
&
*
*!    STA       VIS       EKSTREM
      8.169    108.025      MAX
     64.297    105.519      MIN
     64.297    105.519      MIN
    104.830    108.706      MAX
&
*
*****************************************************************
*                  LEVA STRANA    OSA    DESNA STRANA
*          STACIONAŽA     VISINA     VISINA     VISINA
*             RAZMAK      NAGIB                 NAGIB
*                    ŠIRINA                ŠIRINA
*****************************************************************
PROFIL       STACIONAŽA     TRAK_L1      OSA     TRAK_D1
*****************************************************************
1               0.000     108.082    108.007    107.932
                7.649       2.500                -2.500
                            3.000                 3.000
*
0               7.649     108.099    108.024    107.949
                0.520       2.500                -2.500
                            3.000                 3.000
*
0               8.169     108.100    108.025    107.950
                0.636       2.500                -2.500
                            3.000                 3.000
*
0               8.805     108.099    108.024    107.949
                1.195       2.500                -2.500
                            3.000                 3.000
*
2              10.000     108.045    108.017    107.990
                6.020       0.926                -0.926
                            3.000                 3.000
*
0              16.020     107.683    107.893    108.103
                3.980      -7.000                 7.000
                            3.000                 3.000
*
3              20.000     107.515    107.725    107.935
```

ДЕНИВЕЛАЦИЈА ДРЖАВНОГ ПУТА IIA РЕДА БР. 105 – ПОДВОЖЊАК НА КМ 143+729.21 ПРУГЕ

АНАЛИТИЧКИ ПОДАЦИ О ОСОВИНИ

```
*
# PODV_BTOPOLA_142
*
*****************************************************************************************************
***
*!BR TIP   P.BR.E.          POC_STAC     POC_R              Y    POC.TAC.    X         POC_SM_UGAO 1*
*!   A                       DUŽINA      KRA_R              Y    KRA.TAC.    X         PROM_UGLA   2*
*!                          KRA_STAC                        Y    PRE.TAN.    X         KRA_SM_UGAO 3*
*!                                                          Y    CEN.TAC.    X         TANGENTA1   4*
*!                                                          Y    SRE.TAC.    X         TANGENTA2   5*
*****************************************************************************************************
***
1   PRAVAC 1                    0.000         BESK  7395054.920415   5074373.177010    113d32'12"  1
                           125.893295         BESK  7395170.339962   5074322.903261                2
                              125.893                                                              3
                                                                                                   4
                                                                                                   5
*
2   PRELAZNICA 1              125.893         BESK  7395170.339962   5074322.903261    113d32'12"  1
        223.607             50.000000 +1000.000000  7395216.010942   5074302.555715      1d25'57"  2
                              175.893               7395200.901114   5074309.591619     114d58'9"  3
                                                    7394793.881808   5073396.020004        33.334  4
                                                                                           16.668  5
*
3   KRUZNI_LUK 1              175.893 +1000.000000  7395216.010942   5074302.555715     114d58'9"  1
                            39.279831 +1000.000000  7395251.284745   5074285.279558      2d15'2"  2
                              215.173               7395233.817517   5074294.264068    117d13'11"  3
                                                    7394793.881808   5073396.020004        19.642  4
                                                    7395233.732672   5074294.090835        19.642  5
*
4   PRELAZNICA 2              215.173 +1000.000000  7395251.284745   5074285.279558    117d13'11"  1
        223.607             50.000000         BESK  7395295.359171   5074261.672226      1d25'57"  2
                              265.173               7395266.106620   5074277.655722     118d39'7"  3
                                                    7394793.881808   5073396.020004        16.668  4
                                                                                           33.334  5
*
5   PRAVAC 2                  265.173         BESK  7395295.359171   5074261.672226     118d39'7"  1
                           309.826874         BESK  7395567.247060   5074113.113592                2
                              575.000                                                              3
                                                                                                   4
                                                                                                   5
*
*! Ukupna dužina ose:575.000
*! Parametar zakrivljenosti (Grad/Km):9.885
*
```

АНАЛИТИЧКИ ПОДАЦИ О НИВЕЛЕТИ

```
*
# PODV_BTOPOLA_142
*
*!         STAC        VIS.T.           R       UZD.PAD.          TZ           TK
          0.000       106.349       0.000        0.754         0.000        0.000
        131.963       107.344    1300.000       -4.999        94.564      169.361
        245.392       101.674    1250.000        0.500       211.019      279.764
        308.747       101.991    1250.000        5.000       280.624      336.869
        401.431       106.625    1300.000        0.389       371.461      431.400
        575.004       107.301       0.000        0.000       575.004      575.004
&
*
*!      STA         VIS         EKSTREM
     104.371     107.099          MAX
     273.510     101.830          MIN
&
*
**************************************************************************************
*                               LEVA STRANA           OSA          DESNA STRANA
*              STACIONAŽA     VISINA      VISINA     VISINA      VISINA      VISINA
```

*	RAZMAK	NAGIB	NAGIB		NAGIB	NAGIB
*		ŠIRINA	ŠIRINA		ŠIRINA	ŠIRINA
PROFIL	STACIONAŽA	STAZA_L2	TRAKA_L1	OSA	TRAKA_D1	STAZA_D2
1	0.000	106.468	106.430	106.349	106.268	106.249
	20.000	2.500	2.500		-2.500	-2.500
		4.750	3.250		3.250	4.000
*						
0	20.000	106.619	106.581	106.500	106.419	106.400
	5.000	2.500	2.500		-2.500	-2.500
		4.750	3.250		3.250	4.000
*						
2	25.000	106.656	106.619	106.538	106.456	106.438
	15.000	2.500	2.500		-2.500	-2.500
		4.750	3.250		3.250	4.000
*						
0	40.000	106.769	106.732	106.651	106.569	106.551
	10.000	2.500	2.500		-2.500	-2.500
		4.750	3.250		3.250	4.000
*						
3	50.000	106.845	106.807	106.726	106.645	106.626
	10.000	2.500	2.500		-2.500	-2.500
		4.750	3.250		3.250	4.000
*						
0	60.000	106.920	106.883	106.802	106.720	106.702
	15.000	2.500	2.500		-2.500	-2.500
		4.750	3.250		3.250	4.000
*						
4	75.000	107.034	106.996	106.915	106.834	106.815
	5.000	2.500	2.500		-2.500	-2.500
		4.750	3.250		3.250	4.000
*						
0	80.000	107.071	107.034	106.952	106.871	106.852
	10.402	2.500	2.500		-2.500	-2.500
		4.750	3.250		3.250	4.000
*						
0	90.402	107.150	107.112	107.031	106.950	106.931
	4.163	2.500	2.500		-2.500	-2.500
		4.750	3.250		3.250	4.000
*						
0	94.564	107.181	107.144	107.062	106.981	106.962
	5.436	2.500	2.500		-2.500	-2.500
		4.750	3.250		3.250	4.000
*						
5	100.000	107.211	107.173	107.092	107.011	106.992
	0.049	2.500	2.500		-2.500	-2.500
		4.750	3.250		3.250	4.000
*						
0	100.049	107.211	107.173	107.092	107.011	106.992
	4.321	2.500	2.500		-2.500	-2.500
		4.750	3.250		3.250	4.000
*						
0	104.371	107.218	107.181	107.099	107.018	106.999
	8.985	2.500	2.500		-2.500	-2.500
		4.750	3.250		3.250	4.000
*						
0	113.356	107.187	107.150	107.068	106.987	106.968
	6.644	2.500	2.500		-2.500	-2.500
		4.750	3.250		3.250	4.000
*						
0	120.000	107.124	107.087	107.005	106.924	106.905
	5.000	2.500	2.500		-2.500	-2.500
		4.750	3.250		3.250	4.000
*						
6	125.000	107.054	107.017	106.936	106.854	106.836
	0.893	2.500	2.500		-2.500	-2.500
		4.750	3.250		3.250	4.000
*						
0	125.893	107.040	107.002	106.921	106.840	106.821
	14.107	2.500	2.500		-2.500	-2.500
		4.750	3.250		3.250	4.000
*						
0	140.000	106.730	106.692	106.611	106.530	106.511
	10.000	2.500	2.500		-2.500	-2.500
		4.750	3.250		3.250	4.000
*						
7	150.000	106.417	106.380	106.299	106.217	106.199

	7.206	2.500	2.500		-2.500	-2.500
		4.750	3.250		3.250	4.000
*						
0	157.206	106.144	106.107	106.026	105.944	105.926
	2.794	2.500	2.500		-2.500	-2.500
		4.750	3.250		3.250	4.000
*						
0	160.000	106.028	105.990	105.909	105.828	105.809
	9.361	2.500	2.500		-2.500	-2.500
		4.750	3.250		3.250	4.000
*						
0	169.361	105.594	105.556	105.475	105.394	105.375
	5.639	2.500	2.500		-2.500	-2.500
		4.750	3.250		3.250	4.000
*						
8	175.000	105.312	105.274	105.193	105.112	105.093
	0.893	2.500	2.500		-2.500	-2.500
		4.750	3.250		3.250	4.000
*						
0	175.893	105.267	105.229	105.148	105.067	105.048
	4.107	2.500	2.500		-2.500	-2.500
		4.750	3.250		3.250	4.000
*						
0	180.000	105.062	105.024	104.943	104.862	104.843
	19.966	2.500	2.500		-2.500	-2.500
		4.750	3.250		3.250	4.000
*						
0	199.966	104.064	104.026	103.945	103.864	103.845
	0.034	2.500	2.500		-2.500	-2.500
		4.750	3.250		3.250	4.000
*						
9	200.000	104.062	104.024	103.943	103.862	103.843
	11.019	2.500	2.500		-2.500	-2.500
		4.750	3.250		3.250	4.000
*						
0	211.019	103.511	103.473	103.392	103.311	103.292
	4.154	2.500	2.500		-2.500	-2.500
		4.750	3.250		3.250	4.000
*						
0	215.173	103.310	103.273	103.191	103.110	103.091
	4.827	2.500	2.500		-2.500	-2.500
		4.750	3.250		3.250	4.000
*						
0	220.000	103.094	103.057	102.976	102.894	102.876
	5.000	2.500	2.500		-2.500	-2.500
		4.750	3.250		3.250	4.000
*						
10	225.000	102.890	102.853	102.771	102.690	102.671
	15.000	2.500	2.500		-2.500	-2.500
		4.750	3.250		3.250	4.000
*						
0	240.000	102.398	102.361	102.279	102.198	102.179
	8.039	2.500	2.500		-2.500	-2.500
		4.750	3.250		3.250	4.000
*						
0	248.039	102.208	102.171	102.090	102.008	101.990
	1.961	2.500	2.500		-2.500	-2.500
		4.750	3.250		3.250	4.000
*						
11	250.000	102.170	102.133	102.051	101.970	101.951
	10.000	2.500	2.500		-2.500	-2.500
		4.750	3.250		3.250	4.000
*						
0	260.000	102.022	101.984	101.903	101.822	101.803
	5.173	2.500	2.500		-2.500	-2.500
		4.750	3.250		3.250	4.000
*						
0	265.173	101.977	101.939	101.858	101.777	101.758
	8.337	2.500	2.500		-2.500	-2.500
		4.750	3.250		3.250	4.000
*						
0	273.510	101.942	101.905	101.830	101.756	101.737
	1.490	2.500	2.297		-2.297	-2.500
		4.750	3.250		3.250	4.000
*						
12	275.000	101.942	101.905	101.831	101.758	101.739
	4.764	2.500	2.261		-2.261	-2.500
		4.750	3.250		3.250	4.000

*						
0	279.764	101.953	101.916	101.846	101.776	101.757
	0.123	2.500	2.145		-2.145	-2.500
		4.750	3.250		3.250	4.000
*						
0	279.887	101.954	101.916	101.846	101.777	101.758
	0.113	2.500	2.142		-2.142	-2.500
		4.750	3.250		3.250	4.000
*						
0	280.000	101.954	101.917	101.847	101.777	101.759
	0.624	2.500	2.139		-2.139	-2.500
		4.750	3.250		3.250	4.000
*						
0	280.624	101.957	101.919	101.850	101.781	101.762
	19.376	2.500	2.124		-2.124	-2.500
		4.750	3.250		3.250	4.000
*						
13	300.000	102.188	102.151	102.097	102.044	102.025
	20.000	2.500	1.652		-1.652	-2.500
		4.750	3.250		3.250	4.000
*						
0	320.000	102.743	102.705	102.667	102.629	102.611
	5.000	2.500	1.165		-1.165	-2.500
		4.750	3.250		3.250	4.000
*						
14	325.000	102.931	102.894	102.860	102.826	102.807
	11.869	2.500	1.043		-1.043	-2.500
		4.750	3.250		3.250	4.000
*						
0	336.869	103.459	103.421	103.397	103.372	103.354
	3.131	2.500	0.754		-0.754	-2.500
		4.750	3.250		3.250	4.000
*						
0	340.000	103.613	103.576	103.553	103.531	103.513
	10.000	2.500	0.678		-0.678	-2.500
		4.750	3.250		3.250	4.000
*						
15	350.000	104.105	104.068	104.053	104.039	104.021
	10.000	2.500	0.435		-0.435	-2.500
		4.750	3.250		3.250	4.000
*						
0	360.000	104.597	104.560	104.553	104.547	104.529
	11.461	2.500	0.191		-0.191	-2.500
		4.750	3.250		3.250	4.000
*						
0	371.461	105.161	105.124	105.127	105.129	105.111
	3.539	2.500	-0.088		0.088	-2.500
		4.750	3.250		3.250	4.000
*						
16	375.000	105.331	105.293	105.299	105.304	105.286
	5.000	2.500	-0.174		0.174	-2.500
		4.750	3.250		3.250	4.000
*						
0	380.000	105.553	105.516	105.525	105.535	105.516
	20.000	2.500	-0.296		0.296	-2.500
		4.750	3.250		3.250	4.000
*						
17	400.000	106.252	106.215	106.240	106.266	106.247
	20.000	2.500	-0.783		0.783	-2.500
		4.750	3.250		3.250	4.000
*						
0	420.000	106.644	106.606	106.647	106.689	106.670
	5.000	2.500	-1.270		1.270	-2.500
		4.750	3.250		3.250	4.000
*						
18	425.000	106.693	106.656	106.701	106.746	106.727
	6.400	2.500	-1.391		1.391	-2.500
		4.750	3.250		3.250	4.000
*						
0	431.400	106.729	106.691	106.742	106.792	106.773
	8.600	2.500	-1.547		1.547	-2.500
		4.750	3.250		3.250	4.000
*						
0	440.000	106.756	106.718	106.775	106.832	106.813
	10.000	2.500	-1.757		1.757	-2.500
		4.750	3.250		3.250	4.000
*						
19	450.000	106.787	106.749	106.814	106.879	106.860

```
                     10.000        2.500       -2.000                     2.000       -2.500
                                   4.750        3.250                     3.250        4.000
*
0                   460.000      106.825      106.788      106.853      106.918      106.899
                     15.000        2.500       -2.000                     2.000       -2.500
                                   4.750        3.250                     3.250        4.000
*
20                  475.000      106.884      106.846      106.911      106.976      106.958
                      5.000        2.500       -2.000                     2.000       -2.500
                                   4.750        3.250                     3.250        4.000
*
0                   480.000      106.903      106.866      106.931      106.996      106.977
                     20.000        2.500       -2.000                     2.000       -2.500
                                   4.750        3.250                     3.250        4.000
*
21                  500.000      106.981      106.944      107.009      107.074      107.055
                     20.000        2.500       -2.000                     2.000       -2.500
                                   4.750        3.250                     3.250        4.000
*
0                   520.000      107.059      107.022      107.087      107.152      107.133
                      5.000        2.500       -2.000                     2.000       -2.500
                                   4.750        3.250                     3.250        4.000
*
22                  525.000      107.078      107.041      107.106      107.171      107.152
                     15.000        2.500       -2.000                     2.000       -2.500
                                   4.750        3.250                     3.250        4.000
*
0                   540.000      107.137      107.099      107.164      107.229      107.211
                     10.000        2.500       -2.000                     2.000       -2.500
                                   4.750        3.250                     3.250        4.000
*
23                  550.000      107.176      107.138      107.203      107.268      107.250
                     10.000        2.500       -2.000                     2.000       -2.500
                                   4.750        3.250                     3.250        4.000
*
0                   560.000      107.215      107.177      107.242      107.307      107.288
                     15.000        2.500       -2.000                     2.000       -2.500
                                   4.750        3.250                     3.250        4.000
*
24                  575.000      107.273      107.236      107.301      107.366      107.347
                      0.004        2.500       -2.000                     2.000       -2.500
                                   4.750        3.250                     3.250        4.000
*
0                   575.004      107.301      107.301      107.301      107.301      107.301
                      0.000        0.000        0.000                     0.000        0.000
                                   0.000        0.000                     0.000        0.000
*
```

ДЕНИВЕЛАЦИЈА ЛОКАЛНОГ ПУТА – НАДВОЖЊАК НА КМ 147+137.33 ПРУГЕ

АНАЛИТИЧКИ ПОДАЦИ О ОСОВИНИ

```
*
# NADV_ZOBOTANICA_147
*
*******************************************************************************************************************
***
*!BR TIP   P.BR.E.         POC_STAC      POC_R                  Y    POC.TAC.     X          POC_SM_UGAO 1*
*!   A                      DUŽINA       KRA_R                  Y    KRA.TAC.     X          PROM_UGLA   2*
*!                         KRA_STAC                             Y    PRE.TAN.     X          KRA_SM_UGAO 3*
*!                                                              Y    CEN.TAC.     X          TANGENTA1   4*
*!                                                              Y    SRE.TAC.     X          TANGENTA2   5*
*******************************************************************************************************************
***
1   PRAVAC 1                    0.000          BESK    7395645.843210    5079193.819276       70d3'33"  1
                           587.064933          BESK    7396197.710925    5079394.037307                 2
                              587.065                                                                   3
                                                                                                        4
                                                                                                        5
*
*! Ukupna dužina ose:587.065
*! Parametar zakrivljenosti (Grad/Km):0.000
*
```

АНАЛИТИЧКИ ПОДАЦИ О НИВЕЛЕТИ

```
*
# NADV_ZOBOTANICA_147
*
*!        STAC         VIS.T.              R       UZD.PAD.           TZ             TK
        -0.007        108.018          0.000          1.751        -0.007          0.000
        24.662        108.450        675.310          5.404        12.328         36.997
       235.187        119.826       1409.336          0.000       197.108        273.266
       311.346        119.826       1878.826         -4.054       273.266        349.425
       591.264        108.479        764.505         -0.506       577.702        604.827
       618.389        108.342          0.000          0.000       618.389        618.389
&
*
*!       STA          VIS          EKSTREM
     273.266      119.826           MAX
     273.266      119.826           MAX
&
*
**************************************************************
*                        LEVA STRANA      OSA     DESNA STRANA
*              STACIONAŽA     VISINA      VISINA       VISINA
*                  RAZMAK      NAGIB                    NAGIB
*                             ŠIRINA                   ŠIRINA
**************************************************************
PROFIL         STACIONAŽA    TRAKA_L1          OSA    TRAKA_D1
**************************************************************
0                  -0.007     108.018     108.018     108.018
                    0.007       0.000                   0.000
                                0.000                   0.000
*
1                   0.000     108.093     108.018     107.943
                   12.328       2.500                  -2.500
                                3.000                   3.000
*
0                  12.328     108.309     108.234     108.159
                    7.672       2.500                  -2.500
                                3.000                   3.000
*
2                  20.000     108.486     108.411     108.336
                   16.997       2.500                  -2.500
                                3.000                   3.000
*
0                  36.997     109.191     109.116     109.041
                    3.003       2.500                  -2.500
                                3.000                   3.000
*
3                  40.000     109.353     109.278     109.203
                   20.000       2.500                  -2.500
                                3.000                   3.000
*
4                  60.000     110.434     110.359     110.284
                    0.338       2.500                  -2.500
                                3.000                   3.000
*
0                  60.338     110.452     110.377     110.302
                   19.662       2.500                  -2.500
                                3.000                   3.000
*
5                  80.000     111.572     111.440     111.308
                   20.000       4.388                  -4.388
                                3.000                   3.000
*
6                 100.000     112.710     112.521     112.331
                    7.213       6.308                  -6.308
                                3.000                   3.000
*
0                 107.213     113.120     112.910     112.700
                    4.562       7.000                  -7.000
                                3.000                   3.000
*
0                 111.776     113.367     113.157     112.947
                    8.224       7.000                  -7.000
```

```
                      3.000                   3.000
*
7          120.000  113.811   113.601  113.391
            11.312    7.000            -7.000
                      3.000              3.005
*
0          131.312  114.423   114.213  113.999
             8.688    7.000            -7.000
                      3.000              3.060
*
8          140.000  114.867   114.682  114.488
            20.000    6.166            -6.166
                      3.000              3.148
*
9          160.000  115.890   115.763  115.621
             1.776    4.246            -4.246
                      3.000              3.354
*
0          161.776  115.981   115.859  115.722
            16.411    4.075            -4.075
                      3.000              3.356
*
0          178.187  116.821   116.746  116.662
             1.813    2.500            -2.500
                      3.000              3.356
*
10         180.000  116.919   116.844  116.760
            17.108    2.500            -2.500
                      3.000              3.356
*
0          197.108  117.843   117.768  117.684
             1.229    2.500            -2.500
                      3.000              3.356
*
0          198.336  117.909   117.834  117.750
             1.664    2.500            -2.500
                      3.000              3.356
*
11         200.000  117.997   117.922  117.838
            20.000    2.500            -2.500
                      3.000              3.354
*
12         220.000  118.894   118.819  118.741
            20.000    2.500            -2.500
                      3.000              3.149
*
13         240.000  119.508   119.433  119.358
             8.336    2.500            -2.500
                      3.000              3.006
*
0          248.336  119.681   119.606  119.531
             8.423    2.500            -2.500
                      3.000              3.000
*
0          256.760  119.804   119.729  119.654
             3.240    2.500            -2.500
                      3.000              3.000
*
14         260.000  119.819   119.764  119.708
            13.266    1.843            -1.843
                      3.000              3.000
*
0          273.266  119.801   119.826  119.851
             6.734   -0.845              0.845
                      3.000              3.000
*
15         280.000  119.748   119.814  119.880
            17.869   -2.210              2.210
                      3.000              3.000
*
0          297.869  119.490   119.665  119.840
             2.131   -5.831              5.831
                      3.000              3.000
*
16         300.000  119.448   119.636  119.824
             3.635   -6.263              6.263
                      3.000              3.000
*
```

0	303.635	119.370	119.581	119.791
	16.365	-7.000		7.000
		3.008		3.000
*				
17	320.000	119.014	119.245	119.455
	17.869	-7.000		7.000
		3.298		3.000
*				
0	337.869	118.453	118.715	118.925
	2.131	-7.000		7.000
		3.753		3.000
*				
18	340.000	118.378	118.641	118.851
	9.425	-7.000		7.000
		3.753		3.000
*				
0	349.425	118.020	118.282	118.492
	10.575	-7.000		7.000
		3.753		3.000
*				
19	360.000	117.591	117.854	118.064
	15.453	-7.000		7.000
		3.753		3.000
*				
0	375.453	116.965	117.227	117.437
	4.547	-7.000		7.000
		3.753		3.000
*				
20	380.000	116.797	117.043	117.240
	9.132	-6.564		6.564
		3.753		3.000
*				
0	389.132	116.460	116.673	116.844
	10.868	-5.687		5.687
		3.753		3.000
*				
21	400.000	116.069	116.232	116.372
	20.000	-4.644		4.644
		3.528		3.000
*				
22	420.000	115.339	115.422	115.503
	2.328	-2.724		2.724
		3.030		3.000
*				
0	422.328	115.252	115.327	115.402
	6.803	-2.500		2.500
		3.013		3.000
*				
0	429.132	114.977	115.052	115.127
	3.632	-2.500		2.500
		3.000		3.000
*				
0	432.763	114.829	114.904	114.979
	7.237	-2.500		2.500
		3.000		3.000
*				
23	440.000	114.580	114.611	114.642
	3.833	-1.033		1.033
		3.000		3.000
*				
0	443.833	114.448	114.456	114.463
	16.167	-0.257		0.257
		3.000		3.000
*				
24	460.000	113.891	113.800	113.708
	19.638	3.020		-3.020
		3.000		3.055
*				
0	479.638	113.214	113.004	112.769
	0.362	7.000		-7.000
		3.000		3.363
*				
25	480.000	113.200	112.990	112.754
	13.200	7.000		-7.000
		3.000		3.369
*				
0	493.200	112.664	112.454	112.207
	0.633	7.000		-7.000

```
                                3.000                    3.533
*
0                   493.833   112.637    112.429    112.184
                      6.167     6.939                -6.939
                                3.000                 3.533
*
26                  500.000   112.369    112.179    111.955
                     16.839     6.347                -6.347
                                3.000                 3.533
*
0                   516.839   111.638    111.496    111.329
                      3.161     4.731                -4.731
                                3.000                 3.533
*
27                  520.000   111.501    111.368    111.212
                     20.000     4.427                -4.427
                                3.000                 3.521
*
28                  540.000   110.633    110.557    110.477
                      0.075     2.507                -2.507
                                3.000                 3.197
*
0                   540.075   110.629    110.554    110.475
                     19.925     2.500                -2.500
                                3.000                 3.196
*
29                  560.000   109.822    109.747    109.672
                      6.839     2.500                -2.500
                                3.000                 3.005
*
0                   566.839   109.545    109.470    109.395
                     10.863     2.500                -2.500
                                3.000                 3.000
*
0                   577.702   109.104    109.029    108.954
                      2.298     2.500                -2.500
                                3.000                 3.000
*
30                  580.000   109.015    108.940    108.865
                     12.836     2.500                -2.500
                                3.000                 3.000
*
0                   592.836   108.641    108.566    108.491
                      7.164     2.500                -2.500
                                3.000                 3.000
*
31                  600.000   108.451    108.451    108.451
                      4.827     0.000                 0.000
                                3.000                 3.000
*
0                   604.827   108.411    108.411    108.411
                     13.562     0.000                 0.000
                                3.000                 3.000
*
32                  618.389   108.342    108.342    108.342
                      0.000     0.000                 0.000
                                3.000                 3.000
*
```

ДЕНИВЕЛАЦИЈА АТАРСКОГ ПУТА – НАДВОЖЊАК НА КМ 152+275.00 ПРУГЕ, ПРИСТУПНИ ПУТ ТК ОБЕКТУ

АНАЛИТИЧКИ ПОДАЦИ О ОСОВИНИ

```
*
# NADV_MBEOGRAD_152
*
*****************************************************************************************************************
***
*!BR TIP   P.BR.E.          POC_STAC     POC_R              Y    POC.TAC.     X         POC_SM_UGAO 1*
*!    A                      DUŽINA      KRA_R              Y    KRA.TAC.     X         PROM_UGLA   2*
*!                          KRA_STAC                        Y    PRE.TAN.     X         KRA_SM_UGAO 3*
*!                                                          Y    CEN.TAC.     X         TANGENTA1   4*
*!                                                          Y    SRE.TAC.     X         TANGENTA2   5*
```

```
****************************************************************************************
***
1   PRAVAC 1                      0.000         BESK  7396245.872115  5084345.515376     74d41'10"  1
                             189.904632         BESK  7396429.033968  5084395.670185                2
                                189.905                                                             3
                                                                                                    4
                                                                                                    5
*
2   PRAVAC PRELAZNICA 1         189.905         BESK  7396429.033968  5084395.670185     74d41'10"  1
        102.470               50.000000  +210.000000  7396477.713848  5084406.945002      6d49'15"  2
                                239.905               7396461.207663  5084404.480237     81d30'26"  3
                                                      7396508.727967  5084199.247808        33.358  4
                                                                                            16.689  5
*
3   KRUZNI_LUK 1                239.905  +210.000000  7396477.713848  5084406.945002     81d30'26"  1
                              32.131726  +210.000000  7396509.731707  5084409.245409      8d46'0"   2
                                272.036               7396493.634610  5084409.322349     90d16'26"  3
                                                      7396508.727967  5084199.247808        16.097  4
                                                      7396493.678759  5084408.707879        16.097  5
*
4   PRELAZNICA 2                272.036  +210.000000  7396509.731707  5084409.245409     90d16'26"  1
        102.470               50.000000         BESK  7396559.523407  5084405.045541      6d49'15"  2
                                322.036               7396526.420712  5084409.165640     97d5'41"   3
                                                      7396508.727967  5084199.247808        16.689  4
                                                                                            33.358  5
*
5   PRAVAC 2                    322.036         BESK  7396559.523407  5084405.045541     97d5'41"   1
                              39.853260         BESK  7396599.071518  5084400.123219                2
                                361.890                                                             3
                                                                                                    4
                                                                                                    5
*
6   PRELAZNICA 3                361.890         BESK  7396599.071518  5084400.123219     97d5'41"   1
        104.881               50.000000  -220.000000  7396648.858351  5084395.833336      6d30'39"  2
                                411.890               7396632.172027  5084396.003392     90d35'2"   3
                                                      7396651.100330  5084615.821912        33.356  4
                                                                                            16.687  5
*
7   KRUZNI_LUK 2                411.890  -220.000000  7396648.858351  5084395.833336     90d35'2"   1
                              63.798113  -220.000000  7396711.856377  5084404.377587     16d36'55"  2
                                475.688               7396680.981182  5084395.505962     73d58'7"   3
                                                      7396651.100330  5084615.821912        32.124  4
                                                      7396680.667628  5084397.817841        32.124  5
*
8   PRELAZNICA 4                475.688  -220.000000  7396711.856377  5084404.377587     73d58'7"   1
        104.881               50.000000         BESK  7396758.702028  5084421.773470      6d30'39"  2
                                525.688               7396727.894613  5084408.985986     67d27'28"  3
                                                      7396651.100330  5084615.821912        16.687  4
                                                                                            33.356  5
*
9   PRAVAC 3                    525.688         BESK  7396758.702028  5084421.773470     67d27'28"  1
                             109.310174         BESK  7396859.660573  5084463.679153                2
                                634.998                                                             3
                                                                                                    4
                                                                                                    5
*
*! Ukupna dužina ose:634.998
*! Parametar zakrivljenosti (Grad/Km):91.069
*
```

АНАЛИТИЧКИ ПОДАЦИ О НИВЕЛЕТИ

```
*
# NADV_MBEOGRAD_152
*
*!        STAC        VIS.T.          R       UZD.PAD.         TZ           TK
          0.000      107.053        0.000      0.250        0.000        0.000
         34.437      107.139      765.274      4.750       17.219       51.656
        281.771      118.888     1941.534      0.050      236.145      327.397
        373.023      118.933     1941.534     -4.650      327.397      418.649
        598.748      108.437      739.799      0.250      580.623      616.873
        634.998      108.528        0.000      0.000      634.998      634.998
&
*
*!      STA         VIS          EKSTREM
     328.368      118.911          MAX
```

```
     615.023      108.480          MIN
&
*
**************************************************************
*                          LEVA STRANA     OSA      DESNA STRANA
*              STACIONAŽA      VISINA     VISINA        VISINA
*                  RAZMAK       NAGIB                    NAGIB
*                              ŠIRINA                   ŠIRINA
**************************************************************
PROFIL         STACIONAŽA      TRAK_L1          OSA      TRAK_D1
**************************************************************
1                   0.000      107.128     107.053      106.978
                   17.219        2.500                   -2.500
                                 3.000                    3.000
*
0                  17.219      107.171     107.096      107.021
                    2.781        2.500                   -2.500
                                 3.000                    3.000
*
2                  20.000      107.183     107.108      107.033
                   20.000        2.500                   -2.500
                                 3.000                    3.000
*
3                  40.000      107.567     107.492      107.417
                   11.656        2.500                   -2.500
                                 3.000                    3.000
*
0                  51.656      108.032     107.957      107.882
                    8.344        2.500                   -2.500
                                 3.000                    3.000
*
4                  60.000      108.428     108.353      108.278
                   20.000        2.500                   -2.500
                                 3.000                    3.000
*
5                  80.000      109.378     109.303      109.228
                   19.278        2.500                   -2.500
                                 3.000                    3.000
*
0                  99.278      110.294     110.219      110.144
                    0.722        2.500                   -2.500
                                 3.000                    3.000
*
6                 100.000      110.329     110.253      110.178
                   20.000        2.516                   -2.516
                                 3.000                    3.000
*
7                 120.000      111.292     111.203      111.115
                   19.278        2.953                   -2.953
                                 3.000                    3.000
*
0                 139.278      112.220     112.119      112.018
                    0.722        3.375                   -3.375
                                 3.000                    3.000
*
8                 140.000      112.255     112.153      112.052
                   20.000        3.375                   -3.375
                                 3.000                    3.000
*
9                 160.000      113.205     113.103      113.002
                   20.000        3.375                   -3.375
                                 3.000                    3.000
*
10                180.000      114.155     114.053      113.952
                    9.520        3.375                   -3.375
                                 3.000                    3.000
*
0                 189.520      114.607     114.506      114.404
                    0.385        3.375                   -3.375
                                 3.000                    3.000
*
0                 189.905      114.625     114.524      114.423
                   10.095        3.367                   -3.367
                                 3.000                    3.000
*
11                200.000      115.098     115.003      114.909
                   20.000        3.146                   -3.146
                                 3.000                    3.009
```

```
*
12           220.000    116.035    115.953    115.868
               9.520      2.708                -2.708
                          3.000                 3.146
*
0            229.520    116.481    116.406    116.324
               6.625      2.500                -2.500
                          3.000                 3.246
*
0            236.145    116.795    116.720    116.638
               3.759      2.500                -2.500
                          3.000                 3.296
*
0            239.905    116.970    116.895    116.813
               0.095      2.500                -2.500
                          3.000                 3.305
*
13           240.000    116.975    116.900    116.817
              20.000      2.500                -2.500
                          3.000                 3.305
*
14           260.000    117.782    117.707    117.624
              12.036      2.500                -2.500
                          3.000                 3.305
*
0            272.036    118.168    118.093    118.011
               7.964      2.500                -2.500
                          3.000                 3.305
*
15           280.000    118.383    118.308    118.226
               5.830      2.500                -2.500
                          3.000                 3.268
*
0            285.830    118.520    118.445    118.364
              14.170      2.500                -2.500
                          3.000                 3.211
*
16           300.000    118.716    118.703    118.690
              20.000      0.419                -0.419
                          3.000                 3.070
*
17           320.000    118.817    118.893    118.968
               2.036     -2.519                 2.519
                          3.000                 3.000
*
0            322.036    118.816    118.900    118.985
               3.794     -2.818                 2.818
                          3.000                 3.000
*
0            325.830    118.808    118.909    119.010
               1.567     -3.375                 3.375
                          3.000                 3.000
*
0            327.397    118.809    118.910    119.012
               0.971     -3.375                 3.375
                          3.000                 3.000
*
0            328.368    118.809    118.911    119.012
              11.632     -3.375                 3.375
                          3.000                 3.000
*
18           340.000    118.774    118.876    118.977
              20.000     -3.375                 3.375
                          3.000                 3.000
*
19           360.000    118.552    118.653    118.754
               1.890     -3.375                 3.375
                          3.000                 3.000
*
0            361.890    118.520    118.621    118.722
              18.110     -3.375                 3.375
                          3.000                 3.000
*
20           380.000    118.121    118.224    118.325
              20.000     -3.375                 3.375
                          3.041                 3.000
*
21           400.000    117.480    117.589    117.690
```

	10.275	-3.375		3.375
		3.221		3.000
*				
0	410.275	117.072	117.183	117.284
	1.615	-3.375		3.375
		3.289		3.000
*				
0	411.890	117.004	117.114	117.214
	6.760	-3.340		3.340
		3.291		3.000
*				
0	418.649	116.706	116.812	116.907
	1.351	-3.192		3.192
		3.291		3.000
*				
22	420.000	116.645	116.749	116.844
	20.000	-3.162		3.162
		3.291		3.000
*				
23	440.000	115.729	115.819	115.900
	10.275	-2.725		2.725
		3.291		3.000
*				
0	450.275	115.259	115.341	115.416
	9.725	-2.500		2.500
		3.291		3.000
*				
24	460.000	114.806	114.889	114.964
	15.688	-2.500		2.500
		3.291		3.000
*				
0	475.688	114.077	114.159	114.234
	4.312	-2.500		2.500
		3.291		3.000
*				
25	480.000	113.877	113.959	114.034
	20.000	-2.500		2.500
		3.279		3.000
*				
26	500.000	112.951	113.029	113.104
	11.628	-2.500		2.500
		3.097		3.000
*				
0	511.628	112.413	112.488	112.563
	8.372	-2.500		2.500
		3.020		3.000
*				
27	520.000	112.099	112.099	112.099
	5.688	0.000		0.000
		3.001		3.000
*				
0	525.688	111.834	111.834	111.834
	14.312	0.000		0.000
		3.000		3.000
*				
28	540.000	111.169	111.169	111.169
	20.000	0.000		0.000
		3.000		3.000
*				
29	560.000	110.239	110.239	110.239
	20.000	0.000		0.000
		3.000		3.000
*				
30	580.000	109.309	109.309	109.309
	0.623	0.000		0.000
		3.000		3.000
*				
0	580.623	109.280	109.280	109.280
	19.377	0.000		0.000
		3.000		3.000
*				
31	600.000	108.632	108.632	108.632
	15.023	0.000		0.000
		3.000		3.000
*				
0	615.023	108.480	108.480	108.480
	1.849	0.000		0.000
		3.000		3.000

```
*
0                 616.873     108.482     108.482     108.482
                    3.127       0.000                   0.000
                                3.000                   3.000
*
32                620.000     108.490     108.490     108.490
                   14.998       0.000                   0.000
                                3.000                   3.000
*
33                634.998     108.528     108.528     108.528
                    0.000       0.000                   0.000
                                3.000                   3.000
*
```

ДЕНИВЕЛАЦИЈА АТАРСКОГ ПУТА – ПОДВОЖЊАК НА КМ 156+453.73 ПРУГЕ

АНАЛИТИЧКИ ПОДАЦИ О ОСОВИНИ

```
*
# PODV_NZEDNIK_156
*
*******************************************************************************************************
***
*!BR TIP   P.BR.E.         POC_STAC     POC_R              Y    POC.TAC.    X          POC_SM_UGAO 1*
*!   A                      DUŽINA      KRA_R              Y    KRA.TAC.    X          PROM_UGLA   2*
*!                         KRA_STAC                        Y    PRE.TAN.    X          KRA_SM_UGAO 3*
*!                                                         Y    CEN.TAC.    X          TANGENTA1   4*
*!                                                         Y    SRE.TAC.    X          TANGENTA2   5*
*******************************************************************************************************
***
1   PRAVAC 1                   0.000          BESK   7396868.933425   5088687.231895     156d11'17"  1
                           25.269201          BESK   7396879.135498   5088664.113716                 2
                              25.269                                                                 3
                                                                                                     4
                                                                                                     5
*
2   PRELAZNICA 1              25.269          BESK   7396879.135498   5088664.113716     156d11'17"  1
         85.000            48.166667   -150.000000   7396900.886058   5088621.199498       9d11'57"  2
                              73.436                 7396892.117443   5088634.696273     146d59'20"  3
                                                     7397026.670860   5088702.919652         32.155  4
                                                                                             16.095  5
*
3   KRUZNI_LUK 1              73.436   -150.000000   7396900.886058   5088621.199498     146d59'20"  1
                          105.047894   -150.000000   7396983.156737   5088559.369935      40d7'31"   2
                             178.484                 7396930.731028   5088575.261703     106d51'49"  3
                                                     7397026.670860   5088702.919652         54.781  4
                                                     7396936.552853   5088583.008248         54.781  5
*
4   PRELAZNICA 2             178.484   -150.000000   7396983.156737   5088559.369935     106d51'49"  1
         85.000            48.166667          BESK   7397030.427011   5088550.412357       9d11'57"  2
                             226.650                 7396998.559697   5088554.700847      97d39'52"  3
                                                     7397026.670860   5088702.919652         16.095  4
                                                                                             32.155  5
*
5   PRAVAC 2                 226.650          BESK   7397030.427011   5088550.412357      97d39'52"  1
                          201.959723          BESK   7397230.582460   5088523.476774                 2
                             428.610                                                                 3
                                                                                                     4
                                                                                                     5
*
*! Ukupna dužina ose:428.610
*! Parametar zakrivljenosti (Grad/Km):151.714
*
```

АНАЛИТИЧКИ ПОДАЦИ О НИВЕЛЕТИ

```
*
# PODV_NZEDNIK_156
*
*!         STAC          VIS.T.              R        UZD.PAD.            TZ              TK
        128.988         108.427          0.000           0.000       128.988           0.000
        242.440         108.427       1996.631          -5.004       192.482         292.398
        342.356         103.427       1397.741           0.000       307.383         377.329
        412.302         103.427       1202.599           5.816       377.329         447.275
        490.927         108.000        894.049           0.000       464.927         516.927
        542.927         108.000          0.000           0.000       542.927         542.927
&
*
*!      STA         VIS          EKSTREM
     192.482     108.427           MAX
     377.329     103.427           MIN
     377.329     103.427           MIN
     516.927     108.000           MAX
&
*
**************************************************************
*                          LEVA STRANA     OSA     DESNA STRANA
*              STACIONAŽA      VISINA     VISINA       VISINA
*                  RAZMAK       NAGIB                   NAGIB
*                              ŠIRINA                  ŠIRINA
**************************************************************
PROFIL         STACIONAŽA    TRAKA_L1         OSA    TRAKA_D1
**************************************************************
0                 128.988     108.427     108.427     108.427
                   44.878       0.000                   0.000
                                3.002                   3.000
*
0                 173.866     108.427     108.427     108.427
                   18.616       0.000                   0.000
                                3.427                   3.000
*
0                 192.482     108.427     108.427     108.427
                   58.355       0.000                   0.000
                                3.427                   3.000
*
0                 250.837     107.574     107.574     107.574
                    9.163       0.000                   0.000
                                3.427                   3.000
*
14                260.000     107.285     107.285     107.285
                   10.837       0.000                   0.000
                                3.427                   3.000
*
0                 270.837     106.890     106.890     106.890
                    9.163       0.000                   0.000
                                3.427                   3.000
*
15                280.000     106.509     106.509     106.509
                    4.696       0.000                   0.000
                                3.427                   3.000
*
0                 284.696     106.298     106.298     106.298
                    6.141       0.000                   0.000
                                3.427                   3.000
*
0                 290.837     106.005     106.005     106.005
                    1.561       0.000                   0.000
                                3.395                   3.000
*
0                 292.398     105.927     105.927     105.927
                    7.602       0.000                   0.000
                                3.378                   3.000
*
16                300.000     105.547     105.547     105.547
                    7.383       0.000                   0.000
                                3.274                   3.000
*
0                 307.383     105.177     105.177     105.177
                    3.454       0.000                   0.000
                                3.164                   3.000
*
0                 310.837     105.009     105.009     105.009
                    9.163       0.000                   0.000
                                3.119                   3.000
```

```
*
17               320.000     104.603     104.603     104.603
                  10.837       0.000                   0.000
                               3.034                   3.000
*
0                330.837     104.200     104.200     104.200
                   3.859       0.000                   0.000
                               3.001                   3.000
*
0                334.696     104.077     104.077     104.077
                   5.304       0.000                   0.000
                               3.000                   3.000
*
18               340.000     103.925     103.925     103.925
                  10.837       0.000                   0.000
                               3.000                   3.000
*
0                350.837     103.678     103.678     103.678
                   9.163       0.000                   0.000
                               3.000                   3.000
*
19               360.000     103.534     103.534     103.534
                  10.837       0.000                   0.000
                               3.000                   3.000
*
0                370.837     103.442     103.442     103.442
                   6.492       0.000                   0.000
                               3.000                   3.000
*
0                377.329     103.427     103.427     103.427
                   2.671       0.000                   0.000
                               3.000                   3.000
*
20               380.000     103.430     103.430     103.430
                  10.837       0.000                   0.000
                               3.000                   3.000
*
0                390.837     103.503     103.503     103.503
                   9.163       0.000                   0.000
                               3.000                   3.000
*
21               400.000     103.641     103.641     103.641
                  10.837       0.000                   0.000
                               3.000                   3.000
*
0                410.837     103.894     103.894     103.894
                   9.163       0.000                   0.000
                               3.000                   3.000
*
22               420.000     104.184     104.184     104.184
                  10.837       0.000                   0.000
                               3.000                   3.000
*
0                430.837     104.617     104.617     104.617
                   9.163       0.000                   0.000
                               3.000                   3.000
*
23               440.000     105.060     105.060     105.060
                   7.275       0.000                   0.000
                               3.000                   3.000
*
0                447.275     105.461     105.461     105.461
                   3.562       0.000                   0.000
                               3.000                   3.000
*
0                450.837     105.668     105.668     105.668
                   9.163       0.000                   0.000
                               3.000                   3.000
*
24               460.000     106.201     106.201     106.201
                   4.927       0.000                   0.000
                               3.000                   3.000
*
0                464.927     106.488     106.488     106.488
                   5.910       0.000                   0.000
                               3.000                   3.000
*
0                470.837     106.812     106.812     106.812
```

```
                  9.163        0.000                    0.000
                               3.000                    3.000
*
25              480.000      107.237      107.237     107.237
                 10.837        0.000                    0.000
                               3.000                    3.000
*
0               490.837      107.619      107.619     107.619
                 26.090        0.000                    0.000
                               3.000                    3.000
*
0               516.927      108.000      108.000     108.000
                 26.000        0.000                    0.000
                               3.000                    3.000
*
0               542.927      108.000      108.000     108.000
                  0.000        0.000                    0.000
                               0.000                    0.000
*
```

ДЕНИВЕЛАЦИЈА ДРЖАВНОГ ПУТА IIБ РЕДА БР. 303 – ПОДВОЖЊАК НА КМ 157+443.73 ПРУГЕ

АНАЛИТИЧКИ ПОДАЦИ О ОСОВИНИ

```
*
# PODV_NZEDNIK_SILOSI_157
*
*****************************************************************************************************************
***
*!BR TIP   P.BR.E.         POC_STAC      POC_R             Y    POC.TAC.    X         POC_SM_UGAO 1   *
*!   A                      DUŽINA       KRA_R             Y    KRA.TAC.    X         PROM_UGLA   2   *
*!                         KRA_STAC                        Y    PRE.TAN.    X         KRA_SM_UGAO 3   *
*!                                                         Y    CEN.TAC.    X         TANGENTA1   4   *
*!                                                         Y    SRE.TAC.    X         TANGENTA2   5   *
*****************************************************************************************************************
***
1   PRAVAC 1                  0.000          BESK   7397002.580281   5089565.896335     108d32'19"  1
                          78.081406          BESK   7397076.610005   5089541.070826                 2
                             78.081                                                                 3
                                                                                                    4
                                                                                                    5
*
2   PRELAZNICA 1             78.081          BESK   7397076.610005   5089541.070826     108d32'19"  1
         77.460           40.000000   -150.000000   7397115.031537   5089530.059049     352d21'38"  2
                            118.081                 7397101.916510   5089532.584413     100d53'57"  3
                                                    7397143.393772   5089677.353257         26.692  4
                                                                                            13.356  5
*
3   KRUZNI_LUK 1            118.081   -150.000000   7397115.031537   5089530.059049     100d53'57"  1
                           9.397578   -150.000000   7397124.309204   5089528.572279     356d24'37"  2
                            127.479                 7397119.647076   5089529.170304      97d18'34"  3
                                                    7397143.393772   5089677.353257          4.700  4
                                                    7397119.658726   5089529.243002          4.700  5
*
4   PRELAZNICA 2            127.479   -150.000000   7397124.309204   5089528.572279      97d18'34"  1
         77.460           40.000000          BESK   7397164.247712   5089527.026661     352d21'38"  2
                            167.479                 7397137.556612   5089526.872996      89d40'13"  3
                                                    7397143.393772   5089677.353257         13.356  4
                                                                                            26.692  5
*
5   PRAVAC 2                167.479          BESK   7397164.247712   5089527.026661      89d40'13"  1
                           1.385331          BESK   7397165.633020   5089527.034636                 2
                            168.864                                                                 3
                                                                                                    4
                                                                                                    5
*
6   PRELAZNICA 3            168.864          BESK   7397165.633020   5089527.034636      89d40'13"  1
         56.569           40.000000    +80.000000   7397205.402188   5089523.945057      14d19'26"  2
                            208.864                 7397192.387071   5089527.188664     103d59'39"  3
                                                    7397186.056447   5089446.319402         26.754  4
                                                                                            13.413  5
*
7   KRUZNI_LUK 2            208.864    +80.000000   7397205.402188   5089523.945057     103d59'39"  1
                           7.132289    +80.000000   7397212.236799   5089521.914304       5d6'29"   2
```

```
                             215.997                     7397208.864786   5089523.082114       109d6'8"   3
                                                         7397186.056447   5089446.319402          3.569   4
                                                         7397208.842129   5089523.005859          3.569   5
*
8   PRELAZNICA 4             215.997       +80.000000    7397212.236799   5089521.914304       109d6'8"   1
         56.569            40.000000             BESK    7397247.240636   5089502.786741      14d19'26"   2
                             255.997                     7397224.911430   5089517.524771     123d25'34"   3
                                                         7397186.056447   5089446.319402         13.413   4
                                                                                                 26.754   5
*
9   PRAVAC 3                 255.997             BESK    7397247.240636   5089502.786741     123d25'34"   1
                            9.374080             BESK    7397255.064210   5089497.622918                  2
                             265.371                                                                      3
                                                                                                          4
                                                                                                          5
*
10  PRELAZNICA 5             265.371             BESK    7397255.064210   5089497.622918     123d25'34"   1
         77.460            40.000000      -150.000000    7397289.366835   5089477.109430     352d21'38"   2
                             305.371                     7397277.340876   5089482.919567     115d47'12"   3
                                                         7397354.620199   5089612.172372         26.692   4
                                                                                                 13.356   5
*
11  KRUZNI_LUK 3             305.371      -150.000000    7397289.366835   5089477.109430     115d47'12"   1
                            1.855428      -150.000000    7397291.042448   5089476.312630     359d17'29"   2
                             307.226                     7397290.202178   5089476.705848      115d4'41"   3
                                                         7397354.620199   5089612.172372          0.928   4
                                                         7397290.203410   5089476.708439          0.928   5
*
12  PRELAZNICA 6             307.226      -150.000000    7397291.042448   5089476.312630      115d4'41"   1
         77.460            40.000000             BESK    7397328.604122   5089462.652688     352d21'38"   2
                             347.226                     7397303.139354   5089470.651688     107d26'19"   3
                                                         7397354.620199   5089612.172372         13.356   4
                                                                                                 26.692   5
*
13  PRAVAC 4                 347.226             BESK    7397328.604122   5089462.652688     107d26'19"   1
                          194.771137             BESK    7397514.423352   5089404.283096                  2
                             541.997                                                                      3
                                                                                                          4
                                                                                                          5
*
*! Ukupna dužina ose: 541.997
*! Parametar zakrivljenosti (Grad/Km): 140.657
*
```

АНАЛИТИЧКИ ПОДАЦИ О НИВЕЛЕТИ

```
*
# PODV_NZEDNIK_SILOSI_157
*
*!         STAC         VIS.T.              R       UZD.PAD.             TZ             TK
         -0.096        108.048          0.000          0.600         -0.096          0.000
         33.356        108.249        760.261         -3.800         16.630         50.082
        160.000        103.436       1578.947          0.000        130.000        190.000
        220.000        103.436       1578.947          3.800        190.000        250.000
        346.587        108.247       1483.653          0.200        319.881        373.293
        399.999        108.353          0.000          0.000        399.999        399.999
&
*
*!       STA          VIS           EKSTREM
       21.192      108.162           MAX
      190.000      103.436           MIN
      190.000      103.436           MIN
&
*
**************************************************************
*                          LEVA STRANA      OSA      DESNA STRANA
*              STACIONAŽA      VISINA      VISINA       VISINA
*                  RAZMAK      NAGIB                     NAGIB
*                              ŠIRINA                    ŠIRINA
**************************************************************
PROFIL         STACIONAŽA      TRAK_L1          OSA      TRAK_D1
**************************************************************
0                  -0.096      108.048      108.048      108.048
                    0.096        0.000                     0.000
                                 0.000                     0.000
```

```
*
1                   0.000     107.961     108.049     108.136
                   16.630      -2.500                   2.500
                                3.500                   3.500
*
0                  16.630     108.061     108.148     108.236
                    3.370      -2.500                   2.500
                                3.500                   3.500
*
2                  20.000     108.074     108.161     108.249
                    1.192      -2.500                   2.500
                                3.500                   3.500
*
0                  21.192     108.075     108.162     108.250
                   18.808      -2.500                   2.500
                                3.500                   3.500
*
3                  40.000     107.842     107.929     108.017
                    9.736      -2.500                   2.500
                                3.500                   3.500
*
0                  49.736     107.539     107.626     107.714
                    0.345      -2.500                   2.500
                                3.500                   3.500
*
0                  50.082     107.524     107.613     107.702
                    9.918      -2.539                   2.539
                                3.500                   3.500
*
4                  60.000     107.108     107.236     107.364
                   20.000      -3.655                   3.655
                                3.500                   3.500
*
5                  80.000     106.270     106.476     106.683
                    9.736      -5.905                   5.905
                                3.500                   3.500
*
0                  89.736     105.861     106.106     106.351
                    9.146      -7.000                   7.000
                                3.500                   3.500
*
0                  98.882     105.514     105.759     106.004
                    1.118      -7.000                   7.000
                                3.500                   3.500
*
6                 100.000     105.476     105.716     105.957
                   20.000      -6.874                   6.874
                                3.500                   3.500
*
7                 120.000     104.794     104.956     105.118
                   10.000      -4.624                   4.624
                                3.500                   3.500
*
0                 130.000     104.454     104.576     104.699
                    8.882      -3.499                   3.499
                                3.500                   3.500
*
0                 138.882     104.176     104.264     104.351
                    1.118      -2.500                   2.500
                                3.500                   3.500
*
8                 140.000     104.140     104.228     104.315
                   13.665      -2.500                   2.500
                                3.500                   3.500
*
0                 153.665     103.767     103.854     103.942
                    6.335      -2.500                   2.500
                                3.500                   3.500
*
9                 160.000     103.686     103.721     103.756
                   20.000      -0.995                   0.995
                                3.500                   3.500
*
10                180.000     103.599     103.468     103.337
                   10.000       3.755                  -3.755
                                3.500                   3.500
*
0                 190.000     103.651     103.436     103.222
```

	3.665	6.130		-6.130
		3.500		3.500
*				
0	193.665	103.686	103.441	103.196
	6.335	7.000		-7.000
		3.500		3.500
*				
11	200.000	103.713	103.468	103.223
	6.025	7.000		-7.000
		3.500		3.500
*				
0	206.025	103.763	103.518	103.273
	13.975	7.000		-7.000
		3.500		3.500
*				
12	220.000	103.911	103.721	103.531
	20.000	5.428		-5.428
		3.500		3.500
*				
13	240.000	104.339	104.228	104.117
	6.025	3.178		-3.178
		3.500		3.500
*				
0	246.025	104.518	104.430	104.343
	3.975	2.500		-2.500
		3.500		3.500
*				
0	250.000	104.664	104.576	104.489
	0.646	2.500		-2.500
		3.500		3.500
*				
0	250.646	104.688	104.601	104.513
	9.354	2.500		-2.500
		3.500		3.500
*				
14	260.000	104.966	104.956	104.947
	20.000	0.279		-0.279
		3.500		3.500
*				
15	280.000	105.560	105.716	105.873
	10.646	-4.471		4.471
		3.500		3.500
*				
0	290.646	105.876	106.121	106.366
	9.354	-7.000		7.000
		3.500		3.500
*				
16	300.000	106.231	106.476	106.721
	4.500	-7.000		7.000
		3.500		3.500
*				
0	304.500	106.402	106.647	106.892
	15.382	-7.000		7.000
		3.500		3.500
*				
0	319.881	107.047	107.232	107.416
	0.119	-5.270		5.270
		3.500		3.500
*				
17	320.000	107.052	107.236	107.420
	20.000	-5.256		5.256
		3.500		3.500
*				
18	340.000	107.755	107.860	107.965
	4.500	-3.006		3.006
		3.500		3.500
*				
0	344.500	107.876	107.963	108.051
	15.500	-2.500		2.500
		3.500		3.500
*				
19	360.000	108.126	108.214	108.301
	13.293	-2.500		2.500
		3.500		3.500
*				
0	373.293	108.213	108.300	108.388
	6.707	-2.500		2.500
		3.500		3.500

```
*
20              380.000     108.226     108.313     108.401
                 19.999      -2.500                   2.500
                              3.500                   3.500
*
21              399.999     108.266     108.353     108.441
                  0.000      -2.500                   2.500
                              3.500                   3.500
*
```

ДЕНИВЕЛАЦИЈА АТАРСКОГ ПУТА – НАДВОЖЊАК НА КМ 160+094.84 ПРУГЕ

АНАЛИТИЧКИ ПОДАЦИ О ОСОВИНИ

```
*
# NADV_SU_160
*
*******************************************************************************************************
***
*!BR TIP  P.BR.E.         POC_STAC      POC_R              Y     POC.TAC.    X         POC_SM_UGAO 1*
*!   A                     DUŽINA       KRA_R              Y     KRA.TAC.    X         PROM_UGLA   2*
*!                        KRA_STAC                         Y     PRE.TAN.    X         KRA_SM_UGAO 3*
*!                                                         Y     CEN.TAC.    X         TANGENTA1   4*
*!                                                         Y     SRE.TAC.    X         TANGENTA2   5*
*******************************************************************************************************
***
1   PRAVAC 1                  0.000           BESK   7397278.460000   5092405.660000     134d34'48"  1
                         767.481026           BESK   7397825.114396   5091866.961478                 2
                            767.481                                                                  3
                                                                                                     4
                                                                                                     5
*
*! Ukupna dužina ose:767.481
*! Parametar zakrivljenosti (Grad/Km):0.000
*
```

АНАЛИТИЧКИ ПОДАЦИ О НИВЕЛЕТИ

```
*
# NADV_SU_160
*
*!         STAC         VIS.T.           R        UZD.PAD.           TZ           TK
          0.000        108.285       0.000           0.955        0.000        0.000
         68.169        108.936    2313.872           3.901       34.085      102.254
        290.881        117.624    1500.000           0.000      261.623      320.138
        388.354        117.624    1850.000          -3.255      358.245      418.463
        673.929        108.328    5149.390          -0.224      595.894      751.965
        830.000        107.979       0.000           0.000      830.000      830.000
&
*
*!      STA         VIS          EKSTREM
     320.138     117.624          MAX
     358.245     117.624          MAX
&
*
**************************************************************
*                          LEVA STRANA     OSA      DESNA STRANA
*              STACIONAŽA       VISINA      VISINA       VISINA
*                  RAZMAK        NAGIB                    NAGIB
*                               ŠIRINA                   ŠIRINA
**************************************************************
PROFIL         STACIONAŽA     TRAK_L1         OSA      TRAK_D1
**************************************************************
1                   0.000     108.360     108.285     108.210
                   20.000       2.500                  -2.500
                                3.000                   3.000
*
2                  20.000     108.551     108.476     108.401
                   14.085       2.500                  -2.500
                                3.000                   3.000
*
0                  34.085     108.685     108.610     108.535
```

```
                 5.915      2.500                 -2.500
                            3.000                  3.000
*
3               40.000    108.750    108.675    108.600
                20.000      2.500                 -2.500
                            3.000                  3.000
*
4               60.000    109.078    109.003    108.928
                20.000      2.500                 -2.500
                            3.000                  3.000
*
5               80.000    109.579    109.504    109.429
                20.000      2.500                 -2.500
                            3.000                  3.000
*
6              100.000    110.254    110.179    110.104
                 2.254      2.500                 -2.500
                            3.000                  3.000
*
0              102.254    110.341    110.266    110.191
                 4.622      2.500                 -2.500
                            3.000                  3.000
*
0              106.876    110.521    110.446    110.371
                13.124      2.500                 -2.500
                            3.000                  3.000
*
7              120.000    110.991    110.958    110.925
                20.000      1.111                 -1.111
                            3.000                  3.000
*
8              140.000    111.708    111.738    111.768
                20.000     -1.006                  1.006
                            3.000                  3.000
*
9              160.000    112.425    112.518    112.612
                 6.876     -3.122                  3.122
                            3.000                  3.000
*
0              166.876    112.671    112.787    112.902
                 9.783     -3.850                  3.850
                            3.000                  3.000
*
0              176.659    113.053    113.168    113.284
                 3.341     -3.850                  3.850
                            3.000                  3.000
*
10             180.000    113.183    113.299    113.414
                20.000     -3.850                  3.850
                            3.000                  3.000
*
11             200.000    113.959    114.079    114.194
                20.000     -3.850                  3.850
                            3.121                  3.000
*
12             220.000    114.727    114.859    114.974
                 6.659     -3.850                  3.850
                            3.417                  3.000
*
0              226.659    114.986    115.119    115.234
                13.341     -3.850                  3.850
                            3.457                  3.000
*
13             240.000    115.506    115.639    115.755
                20.000     -3.850                  3.850
                            3.457                  3.000
*
14             260.000    116.286    116.419    116.535
                 1.623     -3.850                  3.850
                            3.457                  3.000
*
0              261.623    116.350    116.483    116.598
                 9.111     -3.850                  3.850
                            3.457                  3.000
*
0              270.734    116.677    116.810    116.926
                 4.314     -3.850                  3.850
                            3.457                  3.000
```

*				
0	275.048	116.814	116.946	117.062
	4.952	-3.850		3.850
		3.438		3.000
*				
15	280.000	116.960	117.087	117.199
	20.000	-3.739		3.739
		3.384		3.000
*				
16	300.000	117.387	117.489	117.587
	20.000	-3.289		3.289
		3.090		3.000
*				
17	320.000	117.539	117.624	117.709
	0.138	-2.839		2.839
		3.000		3.000
*				
0	320.138	117.539	117.624	117.709
	0.596	-2.835		2.835
		3.000		3.000
*				
0	320.734	117.539	117.624	117.709
	14.314	-2.822		2.822
		3.000		3.000
*				
0	335.048	117.549	117.624	117.699
	4.952	-2.500		2.500
		3.000		3.000
*				
18	340.000	117.549	117.624	117.699
	18.245	-2.500		2.500
		3.000		3.000
*				
0	358.245	117.549	117.624	117.699
	1.755	-2.500		2.500
		3.000		3.000
*				
19	360.000	117.548	117.623	117.698
	1.466	-2.500		2.500
		3.000		3.000
*				
0	361.466	117.546	117.621	117.696
	3.201	-2.500		2.500
		3.000		3.000
*				
0	364.667	117.538	117.613	117.688
	15.333	-2.500		2.500
		3.000		3.000
*				
20	380.000	117.508	117.496	117.483
	20.000	0.413		-0.413
		3.000		3.078
*				
21	400.000	117.279	117.153	117.009
	11.466	4.213		-4.213
		3.000		3.412
*				
0	411.466	117.050	116.858	116.633
	3.201	6.392		-6.392
		3.000		3.533
*				
0	414.667	116.974	116.764	116.516
	3.797	7.000		-7.000
		3.000		3.533
*				
0	418.463	116.854	116.644	116.397
	1.537	7.000		-7.000
		3.000		3.533
*				
22	420.000	116.804	116.594	116.347
	20.000	7.000		-7.000
		3.000		3.533
*				
23	440.000	116.153	115.943	115.696
	20.000	7.000		-7.000
		3.000		3.533
*				
24	460.000	115.502	115.292	115.045

	20.000	7.000		-7.000
		3.000		3.533
*				
25	480.000	114.851	114.641	114.394
	20.000	7.000		-7.000
		3.000		3.533
*				
26	500.000	114.200	113.990	113.743
	20.000	7.000		-7.000
		3.000		3.533
*				
27	520.000	113.549	113.339	113.092
	6.240	7.000		-7.000
		3.000		3.533
*				
0	526.240	113.346	113.136	112.888
	3.201	7.000		-7.000
		3.000		3.533
*				
0	529.441	113.242	113.032	112.785
	10.559	7.000		-7.000
		3.000		3.521
*				
28	540.000	112.869	112.688	112.484
	20.000	6.050		-6.050
		3.000		3.371
*				
29	560.000	112.164	112.037	111.907
	16.240	4.250		-4.250
		3.000		3.055
*				
0	576.240	111.592	111.508	111.425
	3.201	2.788		-2.788
		3.000		3.000
*				
0	579.441	111.479	111.404	111.329
	0.559	2.500		-2.500
		3.000		3.000
*				
30	580.000	111.461	111.386	111.311
	7.299	2.500		-2.500
		3.000		3.000
*				
0	587.299	111.223	111.148	111.073
	8.595	2.500		-2.500
		3.000		3.000
*				
0	595.894	110.944	110.869	110.794
	2.778	2.500		-2.500
		3.009		3.000
*				
0	598.672	110.854	110.779	110.704
	1.328	2.500		-2.500
		3.020		3.000
*				
31	600.000	110.805	110.737	110.669
	20.000	2.248		-2.248
		3.028		3.000
*				
32	620.000	110.089	110.140	110.187
	17.299	-1.552		1.552
		3.304		3.000
*				
0	637.299	109.516	109.687	109.832
	2.701	-4.839		4.839
		3.533		3.000
*				
33	640.000	109.433	109.622	109.782
	8.672	-5.352		5.352
		3.533		3.000
*				
0	648.672	109.174	109.421	109.631
	11.328	-7.000		7.000
		3.533		3.000
*				
34	660.000	108.934	109.181	109.391
	11.584	-7.000		7.000
		3.533		3.000

```
*
0                  671.584      108.714      108.961      109.171
                     8.416       -7.000                     7.000
                                  3.533                     3.000
*
35                 680.000      108.575      108.818      109.028
                     8.222       -7.000                     7.000
                                  3.461                     3.000
*
0                  688.222      108.459      108.691      108.901
                    11.778       -7.000                     7.000
                                  3.317                     3.000
*
36                 700.000      108.347      108.532      108.710
                    20.000       -5.940                     5.940
                                  3.116                     3.000
*
37                 720.000      108.200      108.324      108.449
                     1.584       -4.140                     4.140
                                  3.000                     3.000
*
0                  721.584      108.191      108.311      108.431
                    16.637       -3.997                     3.997
                                  3.000                     3.000
*
0                  738.222      108.128      108.203      108.278
                     1.778       -2.500                     2.500
                                  3.000                     3.000
*
38                 740.000      108.119      108.194      108.269
                    11.965       -2.500                     2.500
                                  3.000                     3.000
*
0                  751.965      108.079      108.154      108.229
                     8.035       -2.500                     2.500
                                  3.000                     3.000
*
39                 760.000      108.061      108.136      108.211
                    20.000       -2.500                     2.500
                                  3.000                     3.000
*
40                 780.000      108.016      108.091      108.166
                    20.000       -2.500                     2.500
                                  3.000                     3.000
*
41                 800.000      107.971      108.046      108.121
                    20.000       -2.500                     2.500
                                  3.000                     3.000
*
42                 820.000      107.926      108.001      108.076
                     5.773       -2.500                     2.500
                                  3.000                     3.000
*
43                 825.773      107.913      107.988      108.063
                     4.227       -2.500                     2.500
                                  3.000                     3.000
*
0                  830.000      107.979      107.979      107.979
                     0.985       -2.500                     2.500
                                  0.000                     0.000
*
0                  830.985      107.979      107.979      107.979
                     0.000       -2.500                     2.500
                                  0.000                     0.000
*
```

АНАЛИТИЧКИ ПОДАЦИ О ОСОВИНИ

```
*
# NADV_NGRAD_163
*
*******************************************************************************************************************
***
*!BR TIP   P.BR.E.          POC_STAC      POC_R              Y     POC.TAC.     X          POC_SM_UGAO 1*
*!   A                       DUŽINA       KRA_R              Y     KRA.TAC.     X          PROM_UGLA   2*
*!                          KRA_STAC                         Y     PRE.TAN.     X          KRA_SM_UGAO 3*
*!                                                           Y     CEN.TAC.     X          TANGENTA1   4*
*!                                                           Y     SRE.TAC.     X          TANGENTA2   5*
*******************************************************************************************************************
***
1   PRAVAC 1                      0.000          BESK   7397647.833345   5095787.977179       125d6'38"  1
                               2.207584          BESK   7397649.639244   5095786.707471                  2
                                  2.208                                                                  3
                                                                                                         4
                                                                                                         5
*
2   PRELAZNICA 1                  2.208          BESK   7397649.639244   5095786.707471       125d6'38"  1
        111.803               50.000000   -250.000000   7397691.458428   5095759.340803        5d43'46"  2
                                 52.208                 7397676.921646   5095767.525523      119d22'52"  3
                                                        7397814.112293   5095977.184851          33.351  4
                                                                                                 16.683  5
*
3   KRUZNI_LUK 1                 52.208   -250.000000   7397691.458428   5095759.340803      119d22'52"  1
                              73.787029   -250.000000   7397760.128912   5095733.082834       16d54'39"  2
                                125.995                 7397723.841984   5095741.107721      102d28'13"  3
                                                        7397814.112293   5095977.184851          37.164  4
                                                        7397724.823159   5095743.673715          37.164  5
*
4   PRELAZNICA 2                125.995   -250.000000   7397760.128912   5095733.082834      102d28'13"  1
        111.803               50.000000          BESK   7397809.538167   5095725.565906        5d43'46"  2
                                175.995                 7397776.417895   5095729.480511       96d44'27"  3
                                                        7397814.112293   5095977.184851          16.683  4
                                                                                                 33.351  5
*
5   PRAVAC 2                    175.995          BESK   7397809.538167   5095725.565906       96d44'27"  1
                             170.745815          BESK   7397979.103697   5095705.524343                  2
                                346.740                                                                  3
                                                                                                         4
                                                                                                         5
*
6   PRELAZNICA 3                346.740          BESK   7397979.103697   5095705.524343       96d44'27"  1
         77.460               50.000000   +120.000000   7398028.136694   5095696.243389       11d56'12"  2
                                396.740                 7398012.282185   5095701.602857      108d40'38"  3
                                                        7397989.708084   5095582.562951          33.409  4
                                                                                                 16.736  5
*
7   KRUZNI_LUK 2                396.740   +120.000000   7398028.136694   5095696.243389      108d40'38"  1
                              97.494951   +120.000000   7398098.665750   5095632.844428        46d33'1"  2
                                494.235                 7398077.036916   5095679.713126      155d13'40"  3
                                                        7397989.708084   5095582.562951          51.619  4
                                                        7398069.929874   5095671.806799          51.619  5
*
8   PRELAZNICA 4                494.235   +120.000000   7398098.665750   5095632.844428      155d13'40"  1
         77.460               50.000000          BESK   7398113.100351   5095585.074007       11d56'12"  2
                                544.235                 7398105.678286   5095617.648584       167d9'52"  3
                                                        7397989.708084   5095582.562951          16.736  4
                                                                                                 33.409  5
*
9   PRAVAC 3                    544.235          BESK   7398113.100351   5095585.074007       167d9'52"  1
                              17.024249          BESK   7398116.882369   5095568.475170                  2
                                561.260                                                                  3
                                                                                                         4
                                                                                                         5
*
10  PRELAZNICA 5                561.260          BESK   7398116.882369   5095568.475170       167d9'52"  1
         77.460               50.000000   -120.000000   7398131.316970   5095520.704748       11d56'12"  2
                                611.260                 7398124.304435   5095535.900592      155d13'40"  3
                                                        7398240.274636   5095570.986226          33.409  4
                                                                                                 16.736  5
*
11  KRUZNI_LUK 3                611.260   -120.000000   7398131.316970   5095520.704748      155d13'40"  1
                              51.371894   -120.000000   7398162.023651   5095480.009397       24d31'42"  2
                                662.632                 7398142.247140   5095497.019569      130d41'58"  3
```

```
                                                         7398240.274636   5095570.986226          26.086  4
                                                         7398144.484252   5095498.707582          26.086  5
*
12  PRELAZNICA 6                  662.632    -120.000000  7398162.023651   5095480.009397     130d41'58"  1
         77.460                 50.000000          BESK  7398203.999123   5095453.019942      11d56'12"  2
                                  712.632                7398174.711788   5095469.096078     118d45'46"  3
                                                         7398240.274636   5095570.986226          16.736  4
                                                                                                  33.409  5
*
13  PRAVAC 4                      712.632          BESK  7398203.999123   5095453.019942     118d45'46"  1
                                41.296552          BESK  7398240.200455   5095433.148638                 2
                                  753.928                                                                3
                                                                                                         4
                                                                                                         5
*
*! Ukupna dužina ose:753.928
*! Parametar zakrivljenosti (Grad/Km):216.931
*
```

АНАЛИТИЧКИ ПОДАЦИ О НИВЕЛЕТИ

```
*
# NADV_NGRAD_163
*
*!        STAC          VIS.T.             R       UZD.PAD.           TZ             TK
         0.396         104.935         0.000          1.902         0.396          0.000
        49.654         105.872      1228.387          5.912        25.025         74.283
       243.436         117.329      2346.667          0.000       174.068        312.805
       400.189         117.329      2837.565         -5.524       321.812        478.565
       659.074         103.027       928.904         -0.829       637.269        680.879
       702.684         102.666         0.000          0.000       702.684        702.684
&
*
*!      STA         VIS          EKSTREM
     312.805      117.329          MAX
     321.812      117.329          MAX
&
*
**************************************************************
*                           LEVA STRANA     OSA      DESNA STRANA
*              STACIONAŽA     VISINA      VISINA       VISINA
*                  RAZMAK      NAGIB                    NAGIB
*                             ŠIRINA                   ŠIRINA
**************************************************************
PROFIL         STACIONAŽA     TRAK_L1        OSA      TRAK_D1
**************************************************************
1                   0.000     104.860     104.935     105.010
                    0.396      -2.500                   2.500
                                3.000                   3.000
*
0                   0.396     104.860     104.935     105.010
                   19.604      -2.500                   2.500
                                3.000                   3.000
*
2                  20.000     105.233     105.308     105.383
                    5.025      -2.500                   2.500
                                3.000                   3.000
*
0                  25.025     105.329     105.404     105.479
                    1.360      -2.500                   2.500
                                3.000                   3.000
*
0                  26.385     105.355     105.430     105.505
                   13.615      -2.500                   2.500
                                3.000                   3.000
*
3                  40.000     105.697     105.780     105.862
                   20.000      -2.738                   2.738
                                3.019                   3.000
*
4                  60.000     106.469     106.567     106.659
                   14.283      -3.088                   3.088
                                3.178                   3.000
*
0                  74.283     107.218     107.328     107.428
                    2.102      -3.338                   3.338
                                3.293                   3.000
```

```
*
0                  76.385      107.341     107.452     107.554
                    3.615       -3.375                   3.375
                                 3.296                   3.000
*
5                  80.000      107.555     107.666     107.767
                   20.000       -3.375                   3.375
                                 3.296                   3.000
*
6                 100.000      108.737     108.849     108.950
                   20.000       -3.375                   3.375
                                 3.296                   3.000
*
7                 120.000      109.920     110.031     110.132
                    2.154       -3.375                   3.375
                                 3.296                   3.000
*
0                 122.154      110.047     110.158     110.260
                   17.846       -3.375                   3.375
                                 3.296                   3.000
*
8                 140.000      111.116     111.213     111.305
                   20.000       -3.063                   3.063
                                 3.163                   3.000
*
9                 160.000      112.314     112.396     112.477
                   12.154       -2.713                   2.713
                                 3.014                   3.000
*
0                 172.154      113.039     113.114     113.189
                    1.914       -2.500                   2.500
                                 3.000                   3.000
*
0                 174.068      113.152     113.227     113.302
                    5.932       -2.500                   2.500
                                 3.000                   3.000
*
10                180.000      113.496     113.571     113.646
                   20.000       -2.500                   2.500
                                 3.000                   3.000
*
11                200.000      114.542     114.617     114.692
                   20.000       -2.500                   2.500
                                 3.000                   3.000
*
12                220.000      115.418     115.493     115.568
                   20.000       -2.500                   2.500
                                 3.000                   3.000
*
13                240.000      116.124     116.199     116.274
                   20.000       -2.500                   2.500
                                 3.000                   3.000
*
14                260.000      116.659     116.734     116.809
                   20.000       -2.500                   2.500
                                 3.000                   3.000
*
15                280.000      117.024     117.099     117.174
                   20.000       -2.500                   2.500
                                 3.000                   3.000
*
16                300.000      117.219     117.294     117.369
                   12.805       -2.500                   2.500
                                 3.000                   3.000
*
0                 312.805      117.254     117.329     117.404
                    7.195       -2.500                   2.500
                                 3.000                   3.000
*
17                320.000      117.254     117.329     117.404
                    1.812       -2.500                   2.500
                                 3.000                   3.000
*
0                 321.812      117.254     117.329     117.404
                   14.345       -2.500                   2.500
                                 3.000                   3.000
*
0                 336.157      117.217     117.292     117.367
```

	3.843	-2.500		2.500
		3.000		3.000
*				
18	340.000	117.217	117.270	117.323
	20.000	-1.770		1.770
		3.000		3.001
*				
19	360.000	117.133	117.072	117.007
	20.000	2.030		-2.030
		3.000		3.172
*				
20	380.000	116.907	116.732	116.524
	6.157	5.830		-5.830
		3.000		3.570
*				
0	386.157	116.809	116.599	116.346
	13.843	7.000		-7.000
		3.000		3.617
*				
21	400.000	116.461	116.251	115.998
	20.000	7.000		-7.000
		3.000		3.617
*				
22	420.000	115.840	115.630	115.377
	20.000	7.000		-7.000
		3.000		3.617
*				
23	440.000	115.077	114.867	114.614
	20.000	7.000		-7.000
		3.000		3.617
*				
24	460.000	114.174	113.964	113.711
	18.565	7.000		-7.000
		3.000		3.617
*				
0	478.565	113.209	112.999	112.746
	1.435	7.000		-7.000
		3.000		3.617
*				
25	480.000	113.130	112.920	112.666
	7.674	7.000		-7.000
		3.000		3.617
*				
0	487.674	112.706	112.496	112.243
	12.326	7.000		-7.000
		3.000		3.617
*				
26	500.000	111.992	111.815	111.611
	20.000	5.891		-5.891
		3.000		3.460
*				
27	520.000	110.833	110.710	110.584
	17.674	4.091		-4.091
		3.000		3.080
*				
0	537.674	109.809	109.734	109.659
	0.043	2.500		-2.500
		3.000		3.000
*				
0	537.717	109.806	109.731	109.656
	2.283	2.500		-2.500
		3.000		3.000
*				
28	540.000	109.667	109.605	109.543
	20.000	2.066		-2.066
		3.000		3.000
*				
29	560.000	108.446	108.500	108.552
	20.000	-1.734		1.734
		3.146		3.000
*				
30	580.000	107.199	107.395	107.561
	7.717	-5.534		5.534
		3.546		3.000
*				
0	587.717	106.716	106.969	107.179
	12.283	-7.000		7.000
		3.617		3.000

```
*
31            600.000     106.037     106.291     106.501
               20.000      -7.000                   7.000
                            3.617                   3.000
*
32            620.000     104.933     105.186     105.396
               14.906      -7.000                   7.000
                            3.617                   3.000
*
0             634.906     104.109     104.362     104.572
                2.362      -7.000                   7.000
                            3.617                   3.000
*
0             637.269     103.987     104.232     104.435
                2.731      -6.787                   6.787
                            3.609                   3.000
*
33            640.000     103.850     104.085     104.281
               20.000      -6.542                   6.542
                            3.584                   3.000
*
34            660.000     103.103     103.254     103.396
               20.000      -4.742                   4.742
                            3.191                   3.000
*
35            680.000     102.766     102.854     102.942
                0.879      -2.942                   2.942
                            3.002                   3.000
*
0             680.879     102.761     102.846     102.932
                4.027      -2.862                   2.862
                            3.001                   3.000
*
0             684.906     102.738     102.813     102.888
               15.094      -2.500                   2.500
                            3.000                   3.000
*
36            700.000     102.613     102.688     102.763
                2.684      -2.500                   2.500
                            3.000                   3.000
*
37            702.684     102.591     102.666     102.741
                0.000      -2.500                   2.500
                            3.000                   3.000
*
```

ДЕНИВЕЛАЦИЈА ЛОКАЛНОГ ПУТА – НАДВОЖЊАК НА КМ 168+690.22 ПРУГЕ

АНАЛИТИЧКИ ПОДАЦИ О ОСОВИНИ

```
*
# NADV_SU_CANTAVIRSKI_PUT_168
*
*****************************************************************************************************************
***
*!BR TIP   P.BR.E.         POC_STAC     POC_R              Y    POC.TAC.     X          POC_SM_UGAO 1*
*!    A                     DUŽINA      KRA_R              Y    KRA.TAC.     X          PROM_UGLA    2*
*!                         KRA_STAC                        Y    PRE.TAN.     X          KRA_SM_UGAO 3*
*!                                                         Y    CEN.TAC.     X          TANGENTA1    4*
*!                                                         Y    SRE.TAC.     X          TANGENTA2    5*
*****************************************************************************************************************
***
1   PRAVAC 1                    0.000          BESK   7398606.795000   5101147.710000    172d13'32"  1
                            45.836126          BESK   7398612.995358   5101102.295179                2
                               45.836                                                                3
                                                                                                     4
                                                                                                     5
*
2   PRELAZNICA 1               45.836          BESK   7398612.995358   5101102.295179    172d13'32"  1
        118.322             70.000000   +200.000000   7398618.398502   5101032.599535     10d1'36"   2
                              115.836                 7398619.318222   5101055.983059    182d15'9"   3
                                                      7398418.553023   5101040.459853       46.742   4
                                                                                            23.402   5
*
```

3	KRUZNI_LUK 1	115.836	+200.000000	7398618.398502	5101032.599535	182d15'9"	1
		69.657265	+200.000000	7398603.716941	5100964.866709	19d57'19"	2
		185.493		7398617.015674	5100997.441694	202d12'28"	3
				7398418.553023	5101040.459853	35.185	4
				7398614.013998	5100998.092328	35.185	5
*							
4	PRELAZNICA 2	185.493	+200.000000	7398603.716941	5100964.866709	202d12'28"	1
	118.322	70.000000	BESK	7398569.940561	5100903.663499	10d1'36"	2
		255.493		7398594.871937	5100943.201045	212d14'4"	3
				7398418.553023	5101040.459853	23.402	4
						46.742	5
*							
5	PRAVAC 2	255.493	BESK	7398569.940561	5100903.663499	212d14'4"	1
		30.523642	BESK	7398553.659690	5100877.844399		2
		286.017					3
							4
							5
*							
6	PRELAZNICA 3	286.017	BESK	7398553.659690	5100877.844399	212d14'4"	1
	74.162	50.000000	-110.000000	7398530.320095	5100833.755767	13d1'18"	2
		336.017		7398535.831826	5100849.571992	199d12'46"	3
				7398634.193459	5100797.557366	33.424	4
						16.749	5
*							
7	KRUZNI_LUK 2	336.017	-110.000000	7398530.320095	5100833.755767	199d12'46"	1
		124.886341	-110.000000	7398557.556120	5100718.647808	65d2'59"	2
		460.903		7398507.237119	5100767.517861	134d9'47"	3
				7398634.193459	5100797.557366	70.145	4
				7398527.149127	5100772.229299	70.145	5
*							
8	PRELAZNICA 4	460.903	-110.000000	7398557.556120	5100718.647808	134d9'47"	1
	74.162	50.000000	BESK	7398598.178631	5100689.693434	13d1'18"	2
		510.903		7398569.571244	5100706.978662	121d8'29"	3
				7398634.193459	5100797.557366	16.749	4
						33.424	5
*							
9	PRAVAC 3	510.903	BESK	7398598.178631	5100689.693434	121d8'29"	1
		0.544985	BESK	7398598.645080	5100689.411594		2
		511.448					3
							4
							5
*							
10	PRELAZNICA 5	511.448	BESK	7398598.645080	5100689.411594	121d8'29"	1
	70.711	50.000000	+100.000000	7398639.027910	5100660.164865	14d19'26"	2
		561.448		7398627.268856	5100672.116463	135d27'55"	3
				7398567.745373	5100590.030710	33.443	4
						16.767	5
*							
11	KRUZNI_LUK 3	561.448	+100.000000	7398639.027910	5100660.164865	135d27'55"	1
		43.955576	+100.000000	7398662.096562	5100623.164575	25d11'5"	2
		605.404		7398654.694914	5100644.241329	160d39'0"	3
				7398567.745373	5100590.030710	22.339	4
				7398652.603420	5100642.937342	22.339	5
*							
12	PRELAZNICA 6	605.404	+100.000000	7398662.096562	5100623.164575	160d39'0"	1
	70.711	50.000000	BESK	7398670.581894	5100574.030643	14d19'26"	2
		655.404		7398667.651957	5100607.345168	174d58'26"	3
				7398567.745373	5100590.030710	16.767	4
						33.443	5
*							
13	PRAVAC 4	655.404	BESK	7398670.581894	5100574.030643	174d58'26"	1
		203.498319	BESK	7398688.410292	5100371.314797		2
		858.902					3
							4
							5
*							

*! Ukupna dužina ose:858.902

*! Parametar zakrivljenosti (Grad/Km):239.239

*

```
*
# NADV_SU_CANTAVIRSKI_PUT_168
*
*!          STAC          VIS.T.              R       UZD.PAD.            TZ              TK
           0.000         109.820          0.000         -0.121          0.000           0.000
          39.767         109.772       1490.806          2.547         19.884          59.650
         467.680         120.670       3678.209          0.000        420.842         514.518
         561.356         120.670       1792.262         -5.227        514.518         608.194
         763.593         110.100       1237.057         -0.556        734.701         792.486
         821.379         109.779          0.000          0.000        821.379         821.379
&
*
*!       STA          VIS          EKSTREM
      21.683      109.795            MIN
     514.518      120.670            MAX
     514.518      120.670            MAX
&
*
**************************************************************
*                          LEVA STRANA      OSA     DESNA STRANA
*              STACIONAŽA      VISINA      VISINA       VISINA
*                  RAZMAK       NAGIB                    NAGIB
*                              ŠIRINA                   ŠIRINA
**************************************************************
PROFIL         STACIONAŽA     TRAK_L1         OSA      TRAK_D1
**************************************************************
1                   0.000     109.895     109.820     109.745
                   10.000       2.500                  -2.500
                                3.000                   3.000
*
2                  10.000     109.883     109.808     109.733
                    9.884       2.500                  -2.500
                                3.000                   3.000
*
0                  19.884     109.871     109.796     109.721
                    0.116       2.500                  -2.500
                                3.000                   3.000
*
3                  20.000     109.871     109.796     109.721
                    1.683       2.500                  -2.500
                                3.000                   3.000
*
0                  21.683     109.870     109.795     109.720
                    8.317       2.500                  -2.500
                                3.000                   3.000
*
4                  30.000     109.893     109.818     109.743
                    9.767       2.500                  -2.500
                                3.000                   3.000
*
0                  39.767     109.980     109.905     109.830
                    0.233       2.500                  -2.500
                                3.000                   3.000
*
5                  40.000     109.983     109.907     109.832
                   10.000       2.521                  -2.521
                                3.000                   3.000
*
6                  50.000     110.166     110.064     109.961
                    9.650       3.421                  -3.421
                                3.000                   3.016
*
0                  59.650     110.407     110.278     110.146
                    0.350       4.290                  -4.290
                                3.000                   3.095
*
7                  60.000     110.417     110.287     110.153
                   10.000       4.321                  -4.321
                                3.000                   3.098
*
8                  70.000     110.699     110.542     110.372
                   10.000       5.221                  -5.221
                                3.000                   3.258
*
9                  80.000     110.980     110.797     110.586
                    9.767       6.121                  -6.121
                                3.000                   3.440
*
```

0	89.767	111.255	111.045	110.798
	0.233	7.000		-7.000
		3.000		3.533
*				
10	90.000	111.261	111.051	110.804
	10.000	7.000		-7.000
		3.000		3.533
*				
11	100.000	111.516	111.306	111.059
	10.000	7.000		-7.000
		3.000		3.533
*				
12	110.000	111.771	111.561	111.313
	9.990	7.000		-7.000
		3.000		3.533
*				
0	119.990	112.025	111.815	111.568
	0.010	7.000		-7.000
		3.000		3.533
*				
13	120.000	112.025	111.815	111.568
	10.000	6.999		-6.999
		3.000		3.533
*				
14	130.000	112.253	112.070	111.860
	10.000	6.099		-6.099
		3.000		3.437
*				
15	140.000	112.481	112.325	112.156
	10.000	5.199		-5.199
		3.000		3.253
*				
16	150.000	112.708	112.579	112.446
	10.000	4.299		-4.299
		3.000		3.096
*				
17	160.000	112.936	112.834	112.732
	9.990	3.399		-3.399
		3.000		3.014
*				
0	169.990	113.163	113.088	113.013
	0.010	2.500		-2.500
		3.000		3.000
*				
18	170.000	113.164	113.089	113.014
	10.000	2.500		-2.500
		3.000		3.000
*				
19	180.000	113.418	113.343	113.268
	10.000	2.500		-2.500
		3.000		3.000
*				
20	190.000	113.673	113.598	113.523
	10.000	2.500		-2.500
		3.000		3.000
*				
21	200.000	113.928	113.853	113.778
	10.000	2.500		-2.500
		3.000		3.000
*				
22	210.000	114.182	114.107	114.032
	10.000	2.500		-2.500
		3.000		3.000
*				
23	220.000	114.437	114.362	114.287
	10.000	2.500		-2.500
		3.000		3.000
*				
24	230.000	114.692	114.617	114.542
	10.000	2.500		-2.500
		3.000		3.000
*				
25	240.000	114.946	114.871	114.796
	10.000	2.500		-2.500
		3.000		3.000
*				
26	250.000	115.201	115.126	115.051
	10.000	2.500		-2.500

		3.000		3.000
*				
27	260.000	115.456	115.381	115.306
	10.000	2.500		-2.500
		3.000		3.000
*				
28	270.000	115.711	115.636	115.561
	10.000	2.500		-2.500
		3.000		3.000
*				
29	280.000	115.965	115.890	115.815
	10.000	2.500		-2.500
		3.000		3.000
*				
30	290.000	116.220	116.145	116.070
	9.260	2.500		-2.500
		3.000		3.000
*				
0	299.260	116.456	116.381	116.306
	0.740	2.500		-2.500
		3.000		3.000
*				
31	300.000	116.470	116.400	116.329
	10.000	2.359		-2.359
		3.000		3.000
*				
32	310.000	116.668	116.654	116.640
	10.000	0.459		-0.459
		3.018		3.000
*				
33	320.000	116.864	116.909	116.952
	10.000	-1.441		1.441
		3.105		3.000
*				
34	330.000	117.054	117.164	117.264
	10.000	-3.341		3.341
		3.267		3.000
*				
35	340.000	117.238	117.418	117.575
	9.260	-5.241		5.241
		3.449		3.000
*				
0	349.260	117.407	117.654	117.864
	0.740	-7.000		7.000
		3.533		3.000
*				
36	350.000	117.426	117.673	117.883
	10.000	-7.000		7.000
		3.533		3.000
*				
37	360.000	117.680	117.928	118.138
	10.000	-7.000		7.000
		3.533		3.000
*				
38	370.000	117.935	118.182	118.392
	10.000	-7.000		7.000
		3.533		3.000
*				
39	380.000	118.190	118.437	118.647
	10.000	-7.000		7.000
		3.533		3.000
*				
40	390.000	118.444	118.692	118.902
	10.000	-7.000		7.000
		3.533		3.000
*				
41	400.000	118.699	118.946	119.156
	10.000	-7.000		7.000
		3.533		3.000
*				
42	410.000	118.954	119.201	119.411
	10.000	-7.000		7.000
		3.533		3.000
*				
43	420.000	119.208	119.456	119.666
	0.842	-7.000		7.000
		3.533		3.000
*				

0	420.842	119.230	119.477	119.687
	9.158	-7.000		7.000
		3.533		3.000
*				
44	430.000	119.452	119.699	119.909
	10.000	-7.000		7.000
		3.533		3.000
*				
45	440.000	119.668	119.915	120.125
	10.000	-7.000		7.000
		3.533		3.000
*				
46	450.000	119.857	120.104	120.314
	10.000	-7.000		7.000
		3.533		3.000
*				
47	460.000	120.019	120.266	120.476
	10.000	-7.000		7.000
		3.533		3.000
*				
48	470.000	120.153	120.401	120.611
	7.129	-7.000		7.000
		3.533		3.000
*				
0	477.129	120.233	120.480	120.690
	2.871	-7.000		7.000
		3.533		3.000
*				
49	480.000	120.271	120.508	120.710
	10.000	-6.742		6.742
		3.523		3.000
*				
50	490.000	120.390	120.588	120.764
	10.000	-5.842		5.842
		3.387		3.000
*				
51	500.000	120.483	120.641	120.790
	10.000	-4.942		4.942
		3.202		3.000
*				
52	510.000	120.543	120.667	120.788
	4.518	-4.042		4.042
		3.063		3.000
*				
0	514.518	120.560	120.670	120.779
	5.482	-3.635		3.635
		3.037		3.000
*				
53	520.000	120.567	120.662	120.756
	7.129	-3.142		3.142
		3.005		3.000
*				
0	527.129	120.551	120.626	120.701
	2.871	-2.500		2.500
		3.000		3.000
*				
54	530.000	120.528	120.603	120.678
	10.000	-2.500		2.500
		3.000		3.000
*				
55	540.000	120.414	120.489	120.564
	8.369	-2.500		2.500
		3.000		3.000
*				
0	548.369	120.275	120.350	120.425
	1.631	-2.500		2.500
		3.000		3.000
*				
56	550.000	120.259	120.319	120.378
	10.000	-1.984		1.984
		3.000		3.000
*				
57	560.000	120.128	120.093	120.056
	10.000	1.183		-1.183
		3.000		3.132
*				
58	570.000	119.942	119.811	119.657
	8.369	4.350		-4.350

```
                                   3.000                   3.551
*
0                 578.369        119.743     119.533     119.267
                    1.631          7.000                  -7.000
                                   3.000                   3.800
*
59                580.000        119.684     119.474     119.208
                   10.000          7.000                  -7.000
                                   3.000                   3.800
*
60                590.000        119.291     119.081     118.815
                   10.000          7.000                  -7.000
                                   3.000                   3.800
*
61                600.000        118.841     118.631     118.365
                    8.194          7.000                  -7.000
                                   3.000                   3.800
*
0                 608.194        118.432     118.222     117.956
                    1.806          7.000                  -7.000
                                   3.000                   3.800
*
62                610.000        118.338     118.128     117.862
                   10.000          7.000                  -7.000
                                   3.000                   3.800
*
63                620.000        117.815     117.605     117.339
                    7.516          7.000                  -7.000
                                   3.000                   3.800
*
0                 627.516        117.422     117.212     116.946
                    2.484          7.000                  -7.000
                                   3.000                   3.800
*
64                630.000        117.281     117.082     116.832
                   10.000          6.627                  -6.627
                                   3.000                   3.770
*
65                640.000        116.713     116.560     116.387
                   10.000          5.127                  -5.127
                                   3.000                   3.358
*
66                650.000        116.146     116.037     115.927
                    7.516          3.627                  -3.627
                                   3.000                   3.041
*
0                 657.516        115.719     115.644     115.569
                    2.484          2.500                  -2.500
                                   3.000                   3.000
*
67                660.000        115.589     115.514     115.439
                   10.000          2.500                  -2.500
                                   3.000                   3.000
*
68                670.000        115.067     114.992     114.917
                   10.000          2.500                  -2.500
                                   3.000                   3.000
*
69                680.000        114.544     114.469     114.394
                   10.000          2.500                  -2.500
                                   3.000                   3.000
*
70                690.000        114.021     113.946     113.871
                   10.000          2.500                  -2.500
                                   3.000                   3.000
*
71                700.000        113.499     113.424     113.349
                   10.000          2.500                  -2.500
                                   3.000                   3.000
*
72                710.000        112.976     112.901     112.826
                   10.000          2.500                  -2.500
                                   3.000                   3.000
*
73                720.000        112.453     112.378     112.303
                   10.000          2.500                  -2.500
                                   3.000                   3.000
*
```

```
74              730.000      111.931      111.856      111.781
                  4.701        2.500                    -2.500
                               3.000                     3.000
*
0               734.701      111.685      111.610      111.535
                  5.299        2.500                    -2.500
                               3.000                     3.000
*
75              740.000      111.419      111.344      111.269
                 10.000        2.500                    -2.500
                               3.000                     3.000
*
76              750.000      110.980      110.905      110.830
                 10.000        2.500                    -2.500
                               3.000                     3.000
*
77              760.000      110.621      110.546      110.471
                 10.000        2.500                    -2.500
                               3.000                     3.000
*
78              770.000      110.343      110.268      110.193
                 10.000        2.500                    -2.500
                               3.000                     3.000
*
79              780.000      110.147      110.072      109.997
                 10.000        2.500                    -2.500
                               3.000                     3.000
*
80              790.000      110.030      109.955      109.880
                  2.486        2.500                    -2.500
                               3.000                     3.000
*
0               792.486      110.014      109.939      109.864
                  7.514        2.500                    -2.500
                               3.000                     3.000
*
81              800.000      109.972      109.897      109.822
                 21.379        2.500                    -2.500
                               3.000                     3.000
*
0               821.379      109.854      109.779      109.704
                 41.767        2.500                    -2.500
                               3.000                     3.000
*
0               863.145      109.854      109.779      109.704
                  0.000        2.500                    -2.500
                               3.000                     3.000
*
```

ДЕНИВЕЛАЦИЈА ЛОКАЛНОГ ПУТА – НАДВОЖЊАК НА КМ 170+534.91 ПРУГЕ

АНАЛИТИЧКИ ПОДАЦИ О ОСОВИНИ

```
*
# NADV_SU_170
*
*********************************************************************************************
***
*!BR TIP  P.BR.E.          POC_STAC     POC_R                 Y    POC.TAC.    X         POC_SM_UGAO 1*
*!   A                      DUŽINA      KRA_R                 Y    KRA.TAC.    X         PROM_UGLA   2*
*!                         KRA_STAC                           Y    PRE.TAN.    X         KRA_SM_UGAO 3*
*!                                                            Y    CEN.TAC.    X         TANGENTA1   4*
*!                                                            Y    SRE.TAC.    X         TANGENTA2   5*
*********************************************************************************************
***
1   PRAVAC 1                  0.000           BESK   7399420.802609   5102591.130571     185d57'32"  1
                         116.937185           BESK   7399408.662979   5102474.825220                 2
                            116.937                                                                  3
                                                                                                     4
                                                                                                     5
*
2   PRELAZNICA 1            116.937           BESK   7399408.662979   5102474.825220     185d57'32"  1
         90.830           50.000000    -165.000000   7399405.991713   5102424.947698       8d40'52"  2
                            166.937                  7399405.198367   5102441.632039     177d16'39"  3
                                                     7399570.805493   5102432.784643         33.374  4
                                                                                             16.703  5
```

```
*
3   KRUZNI_LUK 1              166.937   -165.000000   7399405.991713   5102424.947698   177d16'39"  1
                           128.197192   -165.000000   7399458.779034   5102311.643930    44d30'58"  2
                              295.134                 7399409.199178   5102357.493551   132d45'41"  3
                                                      7399570.805493   5102432.784643       67.530  4
                                                      7399421.240907   5102363.103696       67.530  5
*
4   PRELAZNICA 2              295.134   -165.000000   7399458.779034   5102311.643930   132d45'41"  1
         90.830             50.000000          BESK   7399498.683983   5102281.602327     8d40'52"  2
                              345.134                 7399471.042286   5102300.303327    124d4'49"  3
                                                      7399570.805493   5102432.784643       16.703  4
                                                                                         33.374  5
*
5   PRAVAC 2                  345.134          BESK   7399498.683983   5102281.602327    124d4'49"  1
                           283.341123          BESK   7399733.362048   5102122.830799               2
                              628.475                                                              3
                                                                                                   4
                                                                                                   5
*
6   PRELAZNICA 3              628.475          BESK   7399733.362048   5102122.830799    124d4'49"  1
        134.164             60.000000   +300.000000   7399781.887631   5102087.587801     5d43'46"  2
                              688.475                 7399766.509528   5102100.404859   129d48'36"  3
                                                      7399589.814865   5101857.135957       40.021  4
                                                                                         20.019  5
*
7   KRUZNI_LUK 2              688.475   +300.000000   7399781.887631   5102087.587801   129d48'36"  1
                            44.649933   +300.000000   7399813.936602   5102056.558741     8d31'39"  2
                              733.125                 7399799.068791   5102073.267964   138d20'15"  3
                                                      7399589.814865   5101857.135957       22.366  4
                                                      7399798.489652   5102072.669789       22.366  5
*
8   PRELAZNICA 4              733.125   +300.000000   7399813.936602   5102056.558741   138d20'15"  1
        134.164             60.000000          BESK   7399850.729992   5102009.197916     5d43'46"  2
                              793.125                 7399827.244130   5102041.603047     144d4'1"  3
                                                      7399589.814865   5101857.135957       20.019  4
                                                                                         40.021  5
*
9   PRAVAC 3                  793.125          BESK   7399850.729992   5102009.197916     144d4'1"  1
                           112.436338          BESK   7399916.712006   5101918.157793               2
                              905.562                                                              3
                                                                                                   4
                                                                                                   5
*
*! Ukupna dužina ose:905.562
*! Parametar zakrivljenosti (Grad/Km):100.447
*
```

АНАЛИТИЧКИ ПОДАЦИ О НИВЕЛЕТИ

```
*
```

```
# NADV_SU_170
*
*!          STAC          VIS.T.               R       UZD.PAD.              TZ              TK
           0.000         108.202           0.000          1.027           0.000           0.000
         106.813         109.299        4058.412          3.659          53.407         160.220
         432.043         121.200        1594.281          0.000         402.875         461.212
         490.381         121.200        1400.792         -4.165         461.212         519.550
         721.943         111.556        5636.578         -1.288         640.871         803.015
         884.087         109.468           0.000          0.000         884.087         884.087
&
*
*!       STA         VIS          EKSTREM
      461.212     121.200           MAX
      461.212     121.200           MAX
&
*
**************************************************************
*                          LEVA STRANA      OSA     DESNA STRANA
*              STACIONAŽA      VISINA       VISINA       VISINA
*                  RAZMAK       NAGIB                     NAGIB
*                              ŠIRINA                    ŠIRINA
**************************************************************
PROFIL         STACIONAŽA      TRAK_L1          OSA      TRAK_D1
**************************************************************
1                   0.000      108.127      108.202      108.277
                   20.000       -2.500                     2.500
                                3.000                      3.000
*
2                  20.000      108.332      108.407      108.482
                   20.000       -2.500                     2.500
                                3.000                      3.000
*
3                  40.000      108.538      108.613      108.688
                   13.407       -2.500                     2.500
                                3.000                      3.000
*
0                  53.407      108.676      108.751      108.826
                    6.593       -2.500                     2.500
                                3.000                      3.000
*
4                  60.000      108.749      108.824      108.899
                   20.000       -2.500                     2.500
                                3.000                      3.000
*
5                  80.000      109.036      109.111      109.186
                   17.784       -2.500                     2.500
                                3.000                      3.000
*
0                  97.784      109.374      109.449      109.524
                    2.216       -2.500                     2.500
                                3.000                      3.000
*
6                 100.000      109.418      109.497      109.575
                   20.000       -2.611                     2.611
                                3.000                      3.000
*
7                 120.000      109.869      109.981      110.089
                   20.000       -3.611                     3.611
                                3.091                      3.000
*
8                 140.000      110.410      110.564      110.702
                    7.784       -4.611                     4.611
                                3.343                      3.000
*
0                 147.784      110.648      110.818      110.968
                   12.216       -5.000                     5.000
                                3.388                      3.000
*
9                 160.000      111.076      111.245      111.395
                    0.220       -5.000                     5.000
                                3.388                      3.000
*
0                 160.220      111.084      111.254      111.404
                   19.780       -5.000                     5.000
                                3.388                      3.000
*
10                180.000      111.808      111.977      112.127
                   20.000       -5.000                     5.000
```

		3.388		3.000
*				
11	200.000	112.540	112.709	112.859
	20.000	-5.000		5.000
		3.388		3.000
*				
12	220.000	113.272	113.441	113.591
	20.000	-5.000		5.000
		3.388		3.000
*				
13	240.000	114.003	114.173	114.323
	20.000	-5.000		5.000
		3.388		3.000
*				
14	260.000	114.735	114.905	115.055
	16.818	-5.000		5.000
		3.388		3.000
*				
0	276.818	115.351	115.520	115.670
	3.182	-5.000		5.000
		3.388		3.000
*				
15	280.000	115.473	115.636	115.782
	20.000	-4.841		4.841
		3.379		3.000
*				
16	300.000	116.248	116.368	116.484
	20.000	-3.841		3.841
		3.143		3.000
*				
17	320.000	117.015	117.100	117.185
	6.818	-2.841		2.841
		3.004		3.000
*				
0	326.818	117.275	117.350	117.425
	13.182	-2.500		2.500
		3.000		3.000
*				
18	340.000	117.757	117.832	117.907
	20.000	-2.500		2.500
		3.000		3.000
*				
19	360.000	118.489	118.564	118.639
	20.000	-2.500		2.500
		3.000		3.000
*				
20	380.000	119.221	119.296	119.371
	20.000	-2.500		2.500
		3.000		3.000
*				
21	400.000	119.952	120.027	120.102
	2.875	-2.500		2.500
		3.000		3.000
*				
0	402.875	120.058	120.133	120.208
	17.125	-2.500		2.500
		3.000		3.000
*				
22	420.000	120.592	120.667	120.742
	20.000	-2.500		2.500
		3.000		3.000
*				
23	440.000	120.984	121.059	121.134
	20.000	-2.500		2.500
		3.000		3.000
*				
24	460.000	121.125	121.200	121.275
	1.212	-2.500		2.500
		3.000		3.000
*				
0	461.212	121.125	121.200	121.275
	18.788	-2.500		2.500
		3.000		3.000
*				
25	480.000	120.999	121.074	121.149
	3.995	-2.500		2.500
		3.000		3.000
*				

```
0                    483.995      120.940      121.015      121.090
                       0.500       -2.500                     2.500
                                    3.000                     3.000
*
0                    484.495      121.007      121.007      121.007
                       0.500       -0.000                     0.000
                                    3.000                     3.000
*
0                    484.995      121.073      120.998      120.923
                      15.005        2.500                    -2.500
                                    3.000                     3.000
*
26                   500.000      120.738      120.663      120.588
                      19.550        2.500                    -2.500
                                    3.000                     3.000
*
0                    519.550      120.060      119.985      119.910
                       0.450        2.500                    -2.500
                                    3.000                     3.000
*
27                   520.000      120.041      119.966      119.891
                      20.000        2.500                    -2.500
                                    3.000                     3.000
*
28                   540.000      119.209      119.134      119.059
                      20.000        2.500                    -2.500
                                    3.000                     3.000
*
29                   560.000      118.376      118.301      118.226
                      20.000        2.500                    -2.500
                                    3.000                     3.000
*
30                   580.000      117.543      117.468      117.393
                      20.000        2.500                    -2.500
                                    3.000                     3.000
*
31                   600.000      116.710      116.635      116.560
                      20.000        2.500                    -2.500
                                    3.000                     3.000
*
32                   620.000      115.877      115.802      115.727
                      20.000        2.500                    -2.500
                                    3.000                     3.000
*
33                   640.000      115.044      114.969      114.894
                       0.871        2.500                    -2.500
                                    3.000                     3.000
*
0                    640.871      115.008      114.933      114.858
                      19.129        2.500                    -2.500
                                    3.000                     3.000
*
34                   660.000      114.243      114.168      114.093
                      20.000        2.500                    -2.500
                                    3.000                     3.000
*
35                   680.000      113.514      113.439      113.364
                      20.000        2.500                    -2.500
                                    3.000                     3.000
*
36                   700.000      112.855      112.780      112.705
                      20.000        2.500                    -2.500
                                    3.000                     3.000
*
37                   720.000      112.268      112.193      112.118
                      20.000        2.500                    -2.500
                                    3.000                     3.000
*
38                   740.000      111.751      111.676      111.601
                      20.000        2.500                    -2.500
                                    3.000                     3.000
*
39                   760.000      111.305      111.230      111.155
                      20.000        2.500                    -2.500
                                    3.000                     3.000
*
40                   780.000      110.931      110.856      110.781
                      20.000        2.500                    -2.500
```

```
                        3.000                  3.000
*
41            800.000   110.627   110.552   110.477
                3.015     2.500              -2.500
                          3.000               3.000
*
0             803.015   110.587   110.512   110.437
               16.985     2.500              -2.500
                          3.000               3.000
*
42            820.000   110.368   110.293   110.218
               20.000     2.500              -2.500
                          3.000               3.000
*
43            840.000   110.111   110.036   109.961
               20.000     2.500              -2.500
                          3.000               3.000
*
44            860.000   109.853   109.778   109.703
               20.000     2.500              -2.500
                          3.000               3.000
*
45            880.000   109.596   109.521   109.446
                4.087     2.500              -2.500
                          3.000               3.000
*
46            884.087   109.543   109.468   109.393
                0.000     2.500              -2.500
                          3.000               3.000
*
0             884.087   109.543   109.468   109.393
                0.000     2.500              -2.500
                          3.000               3.000
*
```

ДЕНИВЕЛАЦИЈА АТАРСКОГ ПУТА – НАДВОЖЊАК НА КМ 172+193.38 ПРУГЕ , ПРИСТУПНИ ПУТ ТК ОБЕКТУ

АНАЛИТИЧКИ ПОДАЦИ О ОСОВИНИ

```
*
# NADV_SU_172
*
*****************************************************************************************************************
***
*!BR TIP  P.BR.E.          POC_STAC     POC_R             Y    POC.TAC.    X         POC_SM_UGAO 1*
*!   A                      DUŽINA     KRA_R             Y    KRA.TAC.    X         PROM_UGLA   2*
*!                         KRA_STAC                      Y    PRE.TAN.    X         KRA_SM_UGAO 3*
*!                                                       Y    CEN.TAC.    X         TANGENTA1   4*
*!                                                       Y    SRE.TAC.    X         TANGENTA2   5*
*****************************************************************************************************************
***
1   PRAVAC 1                  0.000          BESK   7399686.873493   5103812.844649      94d10'32"  1
                         413.734956          BESK   7400099.510198   5103782.718855                 2
                            413.735                                                                 3
                                                                                                    4
                                                                                                    5
*
2   KRUZNI_LUK 1            413.735  +1800.000000   7400099.510198   5103782.718855      94d10'32"  1
                          85.113425  +1800.000000   7400184.219564   5103774.517107       2d42'33"  2
                            498.848                 7400141.961855   5103779.619543      96d53'6"   3
                                                    7399968.444578   5101987.496918         42.565  4
                                                    7400141.913361   5103779.118692         42.565  5
*
3   PRAVAC 2                498.848          BESK   7400184.219564   5103774.517107      96d53'6"   1
                         117.113577          BESK   7400300.488635   5103760.478117                 2
                            615.962                                                                 3
                                                                                                    4
                                                                                                    5
*
*! Ukupna dužina ose:615.962
*! Parametar zakrivljenosti (Grad/Km):4.887
*
```

АНАЛИТИЧКИ ПОДАЦИ О НИВЕЛЕТИ

```
*
# NADV_SU_172
*
*!         STAC          VIS.T.             R       UZD.PAD.             TZ             TK
         -0.028         107.701         0.000         -0.482         -0.028          0.000
        141.649         107.018      2000.000          6.000         76.822        206.475
        329.928         118.316       400.000         -6.000        305.927        353.929
        551.695         105.010      1350.000          1.447        501.431        601.959
        615.950         105.939         0.000          0.000        615.950        615.950
&
*
*!      STA         VIS          EKSTREM
      86.465     107.307           MIN
     329.929     117.596           MAX
     582.431     105.596           MIN
&
*
**************************************************************
*                          LEVA STRANA     OSA     DESNA STRANA
*              STACIONAŽA     VISINA      VISINA      VISINA
*                  RAZMAK      NAGIB                   NAGIB
*                             ŠIRINA                  ŠIRINA
**************************************************************
PROFIL         STACIONAŽA    TRAKA_L1         OSA    TRAKA_D1
**************************************************************
0                  -0.028     107.701     107.701     107.701
                    0.028       0.000                   0.000
                                0.000                   0.000
*
1                   0.000     107.776     107.701     107.626
                   20.000       2.500                  -2.500
                                3.000                   3.000
*
0                  20.000     107.680     107.605     107.530
                    5.000       2.500                  -2.500
                                3.000                   3.000
*
2                  25.000     107.655     107.580     107.505
                   15.000       2.500                  -2.500
                                3.000                   3.000
*
0                  40.000     107.583     107.508     107.433
                   10.000       2.500                  -2.500
                                3.000                   3.000
*
3                  50.000     107.535     107.460     107.385
                   10.000       2.500                  -2.500
                                3.000                   3.000
*
0                  60.000     107.487     107.412     107.337
                   15.000       2.500                  -2.500
                                3.000                   3.000
*
4                  75.000     107.414     107.339     107.264
                    1.822       2.500                  -2.500
                                3.000                   3.000
*
0                  76.822     107.406     107.331     107.256
                    3.178       2.500                  -2.500
                                3.000                   3.000
*
0                  80.000     107.393     107.318     107.243
                    6.465       2.500                  -2.500
                                3.000                   3.000
*
0                  86.465     107.382     107.307     107.232
                   13.535       2.500                  -2.500
                                3.000                   3.000
*
0                 100.000     107.428     107.353     107.278
                   20.000       2.500                  -2.500
                                3.000                   3.000
*
0                 120.000     107.664     107.589     107.514
                    5.000       2.500                  -2.500
```

```
                             3.000                   3.000
*
6           125.000        107.754     107.679     107.604
             15.000          2.500                  -2.500
                             3.000                   3.000
*
0           140.000        108.099     108.024     107.949
             10.000          2.500                  -2.500
                             3.000                   3.000
*
7           150.000        108.392     108.317     108.242
             10.000          2.500                  -2.500
                             3.000                   3.000
*
0           160.000        108.734     108.659     108.584
             15.000          2.500                  -2.500
                             3.000                   3.000
*
8           175.000        109.342     109.267     109.192
              5.000          2.500                  -2.500
                             3.000                   3.000
*
0           180.000        109.570     109.495     109.420
             20.000          2.500                  -2.500
                             3.000                   3.000
*
9           200.000        110.605     110.530     110.455
              6.475          2.500                  -2.500
                             3.000                   3.000
*
0           206.475        110.983     110.908     110.833
             13.525          2.500                  -2.500
                             3.000                   3.000
*
0           220.000        111.795     111.720     111.645
              5.000          2.500                  -2.500
                             3.000                   3.000
*
10          225.000        112.095     112.020     111.945
             15.000          2.500                  -2.500
                             3.000                   3.000
*
0           240.000        112.995     112.920     112.845
             10.000          2.500                  -2.500
                             3.000                   3.000
*
11          250.000        113.595     113.520     113.445
             10.000          2.500                  -2.500
                             3.000                   3.000
*
0           260.000        114.195     114.120     114.045
             15.000          2.500                  -2.500
                             3.000                   3.000
*
12          275.000        115.095     115.020     114.945
              5.000          2.500                  -2.500
                             3.000                   3.000
*
0           280.000        115.395     115.320     115.245
             20.000          2.500                  -2.500
                             3.000                   3.000
*
13          300.000        116.595     116.520     116.445
              5.927          2.500                  -2.500
                             3.000                   3.000
*
0           305.927        116.951     116.876     116.801
             14.073          2.500                  -2.500
                             3.000                   3.000
*
0           320.000        117.547     117.472     117.397
              5.000          2.500                  -2.500
                             3.000                   3.000
*
14          325.000        117.640     117.565     117.490
              4.929          2.500                  -2.500
                             3.000                   3.000
*
```

```
0           329.929    117.671    117.596    117.521
             10.071      2.500                -2.500
                         3.000                 3.000
*
0           340.000    117.544    117.469    117.394
             10.000      2.500                -2.500
                         3.000                 3.000
*
15          350.000    117.167    117.092    117.017
              2.230      2.500                -2.500
                         3.000                 3.000
*
0           352.230    117.049    116.974    116.899
              1.699      2.500                -2.500
                         3.000                 3.000
*
0           353.929    116.951    116.876    116.801
              6.071      2.500                -2.500
                         3.000                 3.000
*
0           360.000    116.586    116.511    116.436
             15.000      2.500                -2.500
                         3.000                 3.000
*
16          375.000    115.686    115.611    115.536
              5.000      2.500                -2.500
                         3.000                 3.000
*
0           380.000    115.386    115.311    115.236
             20.000      2.500                -2.500
                         3.000                 3.000
*
0           400.000    114.186    114.111    114.036
             13.735      2.500                -2.500
                         3.000                 3.000
*
0           413.735    113.362    113.287    113.212
              6.265      2.500                -2.500
                         3.000                 3.000
*
0           420.000    112.986    112.911    112.836
              5.000      2.500                -2.500
                         3.000                 3.000
*
18          425.000    112.686    112.611    112.536
              4.317      2.500                -2.500
                         3.000                 3.000
*
0           429.317    112.427    112.352    112.277
             10.683      2.500                -2.500
                         3.000                 3.000
*
0           440.000    111.786    111.711    111.636
             10.000      2.500                -2.500
                         3.000                 3.000
*
19          450.000    111.186    111.111    111.036
             10.000      2.500                -2.500
                         3.000                 3.000
*
0           460.000    110.586    110.511    110.436
             15.000      2.500                -2.500
                         3.000                 3.000
*
20          475.000    109.686    109.611    109.536
              5.000      2.500                -2.500
                         3.000                 3.000
*
0           480.000    109.386    109.311    109.236
             18.848      2.500                -2.500
                         3.000                 3.000
*
0           498.848    108.255    108.180    108.105
              1.152      2.500                -2.500
                         3.000                 3.000
*
21          500.000    108.186    108.111    108.036
              1.431      2.500                -2.500
```

```
                          3.000                 3.000
*
0               501.431   108.101   108.026   107.951
                  0.783     2.500              -2.500
                            3.000               3.000
*
0               502.213   108.054   107.979   107.904
                 17.787     2.500              -2.500
                            3.000               3.000
*
0               520.000   107.061   107.039   107.017
                  5.000     0.721              -0.721
                            3.000               3.000
*
22              525.000   106.824   106.817   106.810
                  7.734     0.221              -0.221
                            3.000               3.000
*
0               532.734   106.494   106.510   106.527
                  7.266    -0.552               0.552
                            3.000               3.000
*
0               540.000   106.224   106.262   106.301
                 10.000    -1.279               1.279
                            3.000               3.000
*
23              550.000   105.917   105.985   106.053
                  2.213    -2.279               2.279
                            3.000               3.000
*
0               552.213   105.859   105.934   106.009
                  7.787    -2.500               2.500
                            3.000               3.000
*
0               560.000   105.709   105.782   105.857
                 15.000    -2.439               2.500
                            3.000               3.000
*
24              575.000   105.546   105.616   105.691
                  5.000    -2.321               2.500
                            3.000               3.000
*
0               580.000   105.529   105.598   105.673
                  2.431    -2.282               2.500
                            3.000               3.000
*
0               582.431   105.528   105.596   105.671
                 17.569    -2.263               2.500
                            3.000               3.000
*
25              600.000   105.646   105.710   105.785
                  1.959    -2.125               2.500
                            3.000               3.000
*
0               601.959   105.673   105.737   105.812
                 13.991    -2.110               2.500
                            3.000               3.000
*
26              615.950   105.879   105.939   106.014
                  0.000    -2.000               2.500
                            3.000               3.000
*
```

ДЕНИВЕЛАЦИЈА ДРЖАВНОГ ПУТА IIБ РЕДА БР.300 – ПОДВОЖЊАК НА КМ 174+515.35 ПРУГЕ

АНАЛИТИЧКИ ПОДАЦИ О ОСОВИНИ

```
*
# PODV_SU_BAJNATSKA_174
*
*********************************************************************************************
***
*!BR TIP  P.BR.E.          POC_STAC    POC_R            Y    POC.TAC.    X        POC_SM_UGAO 1*
*!   A                      DUŽINA     KRA_R            Y    KRA.TAC.    X        PROM_UGLA   2*
*!                         KRA_STAC                     Y    PRE.TAN.    X        KRA_SM_UGAO 3*
*!                                                      Y    CEN.TAC.    X        TANGENTA1   4*
*!                                                      Y    SRE.TAC.    X        TANGENTA2   5*
*********************************************************************************************
***
1   PRAVAC 1                    0.000          BESK  7398666.803551  5105650.716647      63d54'26"  1
                            51.823512          BESK  7398713.345357  5105673.509994                 2
                               51.824                                                               3
                                                                                                    4
                                                                                                    5
*
2   PRELAZNICA 1               51.824          BESK  7398713.345357  5105673.509994      63d54'26"  1
        187.083             50.000000   +700.000000  7398758.505549  5105694.963983       2d2'47"   2
                              101.824                7398743.283452  5105688.171852      65d57'13"  3
                                                     7399043.740375  5105055.713567         33.336  4
                                                                                            16.669  5
*
3   KRUZNI_LUK 1              101.824   +700.000000  7398758.505549  5105694.963983      65d57'13"  1
                            48.477119   +700.000000  7398803.423914  5105713.169268       3d58'4"   2
                              150.301                7398780.649413  5105704.844619      69d55'17"  3
                                                     7399043.740375  5105055.713567         24.248  4
                                                     7398780.807120  5105704.455506         24.248  5
*
4   PRELAZNICA 2              150.301   +700.000000  7398803.423914  5105713.169268      69d55'17"  1
        187.083             50.000000          BESK  7398850.777706  5105729.210932       2d2'47"   2
                              200.301                7398819.079523  5105718.891784       71d58'4"  3
                                                     7399043.740375  5105055.713567         16.669  4
                                                                                            33.336  5
*
5   PRAVAC 2                  200.301          BESK  7398850.777706  5105729.210932       71d58'4"  1
                           164.137928          BESK  7399006.853497  5105780.020448                 2
                              364.439                                                               3
                                                                                                    4
                                                                                                    5
*
6   PRELAZNICA 3              364.439          BESK  7399006.853497  5105780.020448       71d58'4"  1
         94.868             50.000000   +180.000000  7399055.021536  5105793.270222       7d57'28"  2
                              414.439                7399038.581648  5105790.349353      79d55'31"  3
                                                     7399086.508965  5105616.045670         33.367  4
                                                                                            16.697  5
*
7   KRUZNI_LUK 2              414.439   +180.000000  7399055.021536  5105793.270222      79d55'31"  1
                           235.072216   +180.000000  7399249.312521  5105692.824587      74d49'33"  2
                              649.511                7399190.583199  5105817.355420     154d45'4"   3
                                                     7399086.508965  5105616.045670        137.685  4
                                                     7399169.172818  5105775.941534        137.685  5
*
8   PRELAZNICA 4              649.511   +180.000000  7399249.312521  5105692.824587     154d45'4"   1
         94.868             50.000000          BESK  7399266.352313  5105645.863306       7d57'28"  2
                              699.511                7399256.434767  5105677.722435     162d42'32"  3
                                                     7399086.508965  5105616.045670         16.697  4
                                                                                            33.367  5
*
9   PRAVAC 3                  699.511          BESK  7399266.352313  5105645.863306     162d42'32"  1
                           434.247032          BESK  7399395.421606  5105231.241065                 2
                             1133.758                                                               3
                                                                                                    4
                                                                                                    5
*
10  PRELAZNICA 5             1133.758          BESK  7399395.421606  5105231.241065     162d42'32"  1
        206.155             50.000000   -850.000000  7399410.749610  5105183.650519       1d41'7"   2
                             1183.758                7399405.329572  5105199.412712     161d1'26"   3
                                                     7400214.555250  5105460.049673         33.335  4
                                                                                            16.668  5
*
```

```
11  KRUZNI_LUK 3               1183.758    -850.000000    7399410.749610    5105183.650519        161d1'26"   1
                             121.675409    -850.000000    7399458.401907    5105071.807324          8d12'6"   2
                               1305.433                   7399430.566390    5105126.020676       152d49'19"   3
                                                          7400214.555250    5105460.049673           60.942   4
                                                          7399432.573644    5105126.875894           60.942   5
*
12  PRELAZNICA 6               1305.433    -850.000000    7399458.401907    5105071.807324       152d49'19"   1
        206.155               50.000000           BESK    7399482.106487    5105027.785731          1d41'7"   2
                               1355.433                   7399466.015129    5105056.979566        151d8'13"   3
                                                          7400214.555250    5105460.049673           16.668   4
                                                                                                     33.335   5
*
13  PRAVAC 4                   1355.433           BESK    7399482.106487    5105027.785731        151d8'13"   1
                              50.744248           BESK    7399506.601693    5104983.345169                    2
                               1406.177                                                                       3
                                                                                                              4
                                                                                                              5
*
*! Ukupna dužina ose:1406.177
*! Parametar zakrivljenosti (Grad/Km):87.213
*
```

АНАЛИТИЧКИ ПОДАЦИ О НИВЕЛЕТИ

```
*
# PODV_SU_BAJNATSKA_174
*
*!         STAC          VIS.T.               R        UZD.PAD.             TZ              TK
          0.000         109.775           0.000          -0.648          0.000           0.000
        104.180         109.101        2300.000          -5.003         54.087         154.274
        221.748         103.218        1250.000           0.652        186.401         257.095
        285.027         103.631        1250.000           4.997        257.873         312.182
        395.675         109.160        2200.000           0.083        341.627         449.724
        674.754         109.392       14300.000          -1.140        587.296         762.212
        850.000         107.394        6200.000           0.998        783.711         916.289
        983.940         108.732        2400.000          -2.848        937.784        1030.096
       1142.823         104.207        7500.000           0.123       1031.396        1254.249
       1406.162         104.532           0.000           0.000       1406.162        1406.162
&
*
*!      STA         VIS          EKSTREM
     248.944     103.422           MIN
     599.204     109.324           MAX
     854.385     107.747           MIN
     961.747     108.391           MAX
    1244.989     104.339           MIN
&
*
*******************************************************************************************
*                             LEVA STRANA           OSA           DESNA STRANA
*              STACIONAŽA      VISINA      VISINA      VISINA      VISINA      VISINA
*                  RAZMAK       NAGIB       NAGIB                   NAGIB       NAGIB
*                              ŠIRINA      ŠIRINA                  ŠIRINA      ŠIRINA
*******************************************************************************************
PROFIL         STACIONAŽA    STAZA_L2    TRAKA_L1         OSA    TRAKA_D1    STAZA_D2
*******************************************************************************************
1                   0.000     109.857     109.857     109.775     109.694     109.694
                    4.825       0.000       2.500                  -2.500       0.000
                                5.250       3.250                   3.250       5.850
*
0                   4.825     109.825     109.825     109.744     109.663     109.663
                   15.175       0.000       2.500                  -2.500       0.000
                                5.250       3.250                   3.250       5.850
*
0                  20.000     109.727     109.727     109.646     109.565     109.565
                    5.000       0.000       2.500                  -2.500       0.000
                                5.250       3.250                   3.250       5.850
*
2                  25.000     109.695     109.695     109.613     109.532     109.532
                   15.000       0.000       2.500                  -2.500       0.000
                                5.250       3.250                   3.250       5.850
*
0                  40.000     109.598     109.598     109.516     109.435     109.435
                   10.000       0.000       2.500                  -2.500       0.000
                                5.250       3.250                   3.250       5.850
```

```
*
3             50.000   109.533   109.533   109.452   109.370   109.370
               1.824     0.000     2.500              -2.500     0.000
                         5.250     3.250               3.250     5.850
*
0             51.824   109.521   109.521   109.440   109.359   109.359
               2.263     0.000     2.500              -2.500     0.000
                         5.250     3.250               3.250     5.850
*
0             54.087   109.506   109.506   109.425   109.344   109.344
               5.913     0.000     2.500              -2.500     0.000
                         5.250     3.250               3.250     5.850
*
0             60.000   109.461   109.461   109.379   109.298   109.298
              15.000     0.000     2.500              -2.500     0.000
                         5.250     3.250               3.250     5.850
*
4             75.000   109.276   109.276   109.195   109.113   109.113
               5.000     0.000     2.500              -2.500     0.000
                         5.250     3.250               3.250     5.850
*
0             80.000   109.193   109.193   109.111   109.030   109.030
              20.000     0.000     2.500              -2.500     0.000
                         5.250     3.250               3.250     5.850
*
5            100.000   108.751   108.751   108.670   108.588   108.588
               1.824     0.000     2.500              -2.500     0.000
                         5.250     3.250               3.250     5.850
*
0            101.824   108.702   108.702   108.621   108.539   108.539
              18.176     0.000     2.500              -2.500     0.000
                         5.250     3.250               3.250     5.850
*
0            120.000   108.135   108.135   108.054   107.973   107.973
               5.000     0.000     2.500              -2.500     0.000
                         5.250     3.250               3.250     5.850
*
6            125.000   107.954   107.954   107.873   107.792   107.792
              15.000     0.000     2.500              -2.500     0.000
                         5.250     3.250               3.250     5.850
*
0            140.000   107.345   107.345   107.264   107.183   107.183
              10.000     0.000     2.500              -2.500     0.000
                         5.250     3.250               3.250     5.850
*
7            150.000   106.885   106.885   106.804   106.723   106.723
               0.301     0.000     2.500              -2.500     0.000
                         5.250     3.250               3.250     5.850
*
0            150.301   106.871   106.871   106.790   106.708   106.708
               3.973     0.000     2.500              -2.500     0.000
                         5.250     3.250               3.250     5.850
*
0            154.274   106.676   106.676   106.594   106.513   106.513
               5.726     0.000     2.500              -2.500     0.000
                         5.250     3.250               3.250     5.850
*
0            160.000   106.389   106.389   106.308   106.227   106.227
              15.000     0.000     2.500              -2.500     0.000
                         5.250     3.250               3.250     5.850
*
8            175.000   105.639   105.639   105.557   105.476   105.476
               5.000     0.000     2.500              -2.500     0.000
                         5.250     3.250               3.250     5.850
*
0            180.000   105.388   105.388   105.307   105.226   105.226
               6.401     0.000     2.500              -2.500     0.000
                         5.250     3.250               3.250     5.850
*
0            186.401   105.068   105.068   104.987   104.906   104.906
              13.599     0.000     2.500              -2.500     0.000
                         5.250     3.250               3.250     5.850
*
9            200.000   104.462   104.462   104.380   104.299   104.299
               0.301     0.000     2.500              -2.500     0.000
                         5.250     3.250               3.250     5.850
*
0            200.301   104.450   104.450   104.369   104.287   104.287
```

	19.699	0.000	2.500		-2.500	0.000
		5.250	3.250		3.250	5.850
*						
0	220.000	103.839	103.839	103.757	103.676	103.676
	5.000	0.000	2.500		-2.500	0.000
		5.250	3.250		3.250	5.850
*						
10	225.000	103.733	103.733	103.652	103.570	103.570
	15.000	0.000	2.500		-2.500	0.000
		5.250	3.250		3.250	5.850
*						
0	240.000	103.535	103.535	103.454	103.373	103.373
	8.944	0.000	2.500		-2.500	0.000
		5.250	3.250		3.250	5.850
*						
0	248.944	103.503	103.503	103.422	103.341	103.341
	1.056	0.000	2.500		-2.500	0.000
		5.250	3.250		3.250	5.850
*						
11	250.000	103.504	103.504	103.423	103.341	103.341
	0.890	0.000	2.500		-2.500	0.000
		5.250	3.250		3.250	5.850
*						
0	250.890	103.505	103.505	103.424	103.342	103.342
	6.205	0.000	2.500		-2.500	0.000
		5.250	3.250		3.250	5.850
*						
0	257.095	103.530	103.530	103.449	103.368	103.368
	0.778	0.000	2.500		-2.500	0.000
		5.250	3.250		3.250	5.850
*						
0	257.873	103.535	103.535	103.454	103.373	103.373
	2.127	0.000	2.500		-2.500	0.000
		5.250	3.250		3.250	5.850
*						
0	260.000	103.551	103.551	103.470	103.388	103.388
	15.000	0.000	2.500		-2.500	0.000
		5.250	3.250		3.250	5.850
*						
12	275.000	103.764	103.764	103.683	103.602	103.602
	5.000	0.000	2.500		-2.500	0.000
		5.250	3.250		3.250	5.850
*						
0	280.000	103.875	103.875	103.794	103.713	103.713
	20.000	0.000	2.500		-2.500	0.000
		5.250	3.250		3.250	5.850
*						
0	300.000	104.520	104.520	104.438	104.357	104.357
	12.182	0.000	2.500		-2.500	0.000
		5.250	3.250		3.250	5.850
*						
0	312.182	105.069	105.069	104.988	104.906	104.906
	7.818	0.000	2.500		-2.500	0.000
		5.250	3.250		3.250	5.850
*						
0	320.000	105.460	105.460	105.378	105.297	105.297
	5.000	0.000	2.500		-2.500	0.000
		5.250	3.250		3.250	5.850
*						
14	325.000	105.709	105.709	105.628	105.547	105.547
	15.000	0.000	2.500		-2.500	0.000
		5.250	3.250		3.250	5.850
*						
0	340.000	106.459	106.459	106.378	106.296	106.296
	1.627	0.000	2.500		-2.500	0.000
		5.250	3.250		3.250	5.850
*						
0	341.627	106.540	106.540	106.459	106.378	106.378
	8.373	0.000	2.500		-2.500	0.000
		5.250	3.250		3.250	5.850
*						
15	350.000	106.943	106.943	106.861	106.780	106.780
	10.000	0.000	2.500		-2.500	0.000
		5.250	3.250		3.250	5.850
*						
0	360.000	107.382	107.382	107.300	107.219	107.219
	4.439	0.000	2.500		-2.500	0.000
		5.250	3.250		3.250	5.850

*						
0	364.439	107.562	107.562	107.481	107.399	107.399
	10.561	0.000	2.500		-2.500	0.000
		5.250	3.250		3.250	5.850
*						
16	375.000	107.975	107.975	107.873	107.772	107.772
	5.000	0.000	3.134		-3.134	0.000
		5.250	3.250		3.250	5.850
*						
0	380.000	108.153	108.153	108.042	107.930	107.930
	20.000	0.000	3.434		-3.434	0.000
		5.250	3.250		3.250	5.850
*						
17	400.000	108.752	108.752	108.601	108.451	108.451
	14.439	0.000	4.634		-4.634	0.000
		5.250	3.250		3.250	5.850
*						
0	414.439	109.071	109.071	108.892	108.714	108.714
	5.561	0.000	5.500		-5.500	0.000
		5.250	3.250		3.250	5.850
*						
0	420.000	109.158	109.158	108.979	108.800	108.800
	5.000	0.000	5.500		-5.500	0.000
		5.250	3.250		3.250	5.850
*						
18	425.000	109.224	109.224	109.045	108.866	108.866
	15.000	0.000	5.500		-5.500	0.000
		5.250	3.250		3.250	5.850
*						
0	440.000	109.354	109.354	109.175	108.996	108.996
	9.724	0.000	5.500		-5.500	0.000
		5.250	3.250		3.250	5.850
*						
0	449.724	109.383	109.383	109.205	109.026	109.026
	0.276	0.000	5.500		-5.500	0.000
		5.250	3.250		3.250	5.850
*						
19	450.000	109.384	109.384	109.205	109.026	109.026
	10.000	0.000	5.500		-5.500	0.000
		5.250	3.250		3.250	5.850
*						
0	460.000	109.392	109.392	109.213	109.035	109.035
	15.000	0.000	5.500		-5.500	0.000
		5.250	3.250		3.250	5.850
*						
20	475.000	109.404	109.404	109.226	109.047	109.047
	5.000	0.000	5.500		-5.500	0.000
		5.250	3.250		3.250	5.850
*						
0	480.000	109.409	109.409	109.230	109.051	109.051
	20.000	0.000	5.500		-5.500	0.000
		5.250	3.250		3.250	5.850
*						
21	500.000	109.425	109.425	109.247	109.068	109.068
	20.000	0.000	5.500		-5.500	0.000
		5.250	3.250		3.250	5.850
*						
0	520.000	109.442	109.442	109.263	109.084	109.084
	5.000	0.000	5.500		-5.500	0.000
		5.250	3.250		3.250	5.850
*						
22	525.000	109.446	109.446	109.267	109.089	109.089
	15.000	0.000	5.500		-5.500	0.000
		5.250	3.250		3.250	5.850
*						
0	540.000	109.459	109.459	109.280	109.101	109.101
	10.000	0.000	5.500		-5.500	0.000
		5.250	3.250		3.250	5.850
*						
23	550.000	109.467	109.467	109.288	109.109	109.109
	10.000	0.000	5.500		-5.500	0.000
		5.250	3.250		3.250	5.850
*						
0	560.000	109.475	109.475	109.297	109.118	109.118
	15.000	0.000	5.500		-5.500	0.000
		5.250	3.250		3.250	5.850
*						
24	575.000	109.488	109.488	109.309	109.130	109.130

	5.000	0.000	5.500		-5.500	0.000
		5.250	3.250		3.250	5.850
*						
0	580.000	109.492	109.492	109.313	109.134	109.134
	7.296	0.000	5.500		-5.500	0.000
		5.250	3.250		3.250	5.850
*						
0	587.296	109.498	109.498	109.319	109.141	109.141
	11.908	0.000	5.500		-5.500	0.000
		5.250	3.250		3.250	5.850
*						
0	599.204	109.503	109.503	109.324	109.145	109.145
	0.796	0.000	5.500		-5.500	0.000
		5.250	3.250		3.250	5.850
*						
25	600.000	109.503	109.503	109.324	109.145	109.145
	20.000	0.000	5.500		-5.500	0.000
		5.250	3.250		3.250	5.850
*						
0	620.000	109.488	109.488	109.309	109.130	109.130
	5.000	0.000	5.500		-5.500	0.000
		5.250	3.250		3.250	5.850
*						
26	625.000	109.480	109.480	109.301	109.122	109.122
	15.000	0.000	5.500		-5.500	0.000
		5.250	3.250		3.250	5.850
*						
0	640.000	109.445	109.445	109.266	109.087	109.087
	9.511	0.000	5.500		-5.500	0.000
		5.250	3.250		3.250	5.850
*						
0	649.511	109.414	109.414	109.236	109.057	109.057
	0.489	0.000	5.500		-5.500	0.000
		5.250	3.250		3.250	5.850
*						
27	650.000	109.412	109.412	109.234	109.056	109.056
	10.000	0.000	5.471		-5.471	0.000
		5.250	3.250		3.250	5.850
*						
0	660.000	109.353	109.353	109.195	109.037	109.037
	15.000	0.000	4.871		-4.871	0.000
		5.250	3.250		3.250	5.850
*						
28	675.000	109.252	109.252	109.123	108.994	108.994
	5.000	0.000	3.971		-3.971	0.000
		5.250	3.250		3.250	5.850
*						
0	680.000	109.215	109.215	109.096	108.977	108.977
	19.511	0.000	3.671		-3.671	0.000
		5.250	3.250		3.250	5.850
*						
0	699.511	109.054	109.054	108.972	108.891	108.891
	0.489	0.000	2.500		-2.500	0.000
		5.250	3.250		3.250	5.850
*						
0	700.000	109.050	109.050	108.969	108.888	108.888
	20.000	0.000	2.500		-2.500	0.000
		5.250	3.250		3.250	5.850
*						
0	720.000	108.895	108.895	108.814	108.733	108.733
	5.000	0.000	2.500		-2.500	0.000
		5.250	3.250		3.250	5.850
*						
30	725.000	108.852	108.852	108.771	108.690	108.690
	15.000	0.000	2.500		-2.500	0.000
		5.250	3.250		3.250	5.850
*						
0	740.000	108.712	108.712	108.631	108.550	108.550
	10.000	0.000	2.500		-2.500	0.000
		5.250	3.250		3.250	5.850
*						
31	750.000	108.610	108.610	108.529	108.448	108.448
	10.000	0.000	2.500		-2.500	0.000
		5.250	3.250		3.250	5.850
*						
0	760.000	108.501	108.501	108.420	108.339	108.339
	2.212	0.000	2.500		-2.500	0.000
		5.250	3.250		3.250	5.850

*						
0	762.212	108.476	108.476	108.395	108.314	108.314
	12.788	0.000	2.500		-2.500	0.000
		5.250	3.250		3.250	5.850
*						
32	775.000	108.331	108.331	108.249	108.168	108.168
	5.000	0.000	2.500		-2.500	0.000
		5.250	3.250		3.250	5.850
*						
0	780.000	108.274	108.274	108.192	108.111	108.111
	3.711	0.000	2.500		-2.500	0.000
		5.250	3.250		3.250	5.850
*						
0	783.711	108.231	108.231	108.150	108.069	108.069
	16.289	0.000	2.500		-2.500	0.000
		5.250	3.250		3.250	5.850
*						
33	800.000	108.067	108.067	107.986	107.905	107.905
	20.000	0.000	2.500		-2.500	0.000
		5.250	3.250		3.250	5.850
*						
0	820.000	107.924	107.924	107.843	107.761	107.761
	5.000	0.000	2.500		-2.500	0.000
		5.250	3.250		3.250	5.850
*						
34	825.000	107.898	107.898	107.817	107.736	107.736
	15.000	0.000	2.500		-2.500	0.000
		5.250	3.250		3.250	5.850
*						
0	840.000	107.845	107.845	107.764	107.683	107.683
	10.000	0.000	2.500		-2.500	0.000
		5.250	3.250		3.250	5.850
*						
35	850.000	107.830	107.830	107.749	107.668	107.668
	4.385	0.000	2.500		-2.500	0.000
		5.250	3.250		3.250	5.850
*						
0	854.385	107.829	107.829	107.747	107.666	107.666
	5.615	0.000	2.500		-2.500	0.000
		5.250	3.250		3.250	5.850
*						
0	860.000	107.831	107.831	107.750	107.669	107.669
	15.000	0.000	2.500		-2.500	0.000
		5.250	3.250		3.250	5.850
*						
36	875.000	107.863	107.863	107.782	107.700	107.700
	5.000	0.000	2.500		-2.500	0.000
		5.250	3.250		3.250	5.850
*						
0	880.000	107.881	107.881	107.800	107.719	107.719
	20.000	0.000	2.500		-2.500	0.000
		5.250	3.250		3.250	5.850
*						
37	900.000	107.996	107.996	107.915	107.834	107.834
	16.289	0.000	2.500		-2.500	0.000
		5.250	3.250		3.250	5.850
*						
0	916.289	108.138	108.138	108.056	107.975	107.975
	3.711	0.000	2.500		-2.500	0.000
		5.250	3.250		3.250	5.850
*						
0	920.000	108.175	108.175	108.093	108.012	108.012
	5.000	0.000	2.500		-2.500	0.000
		5.250	3.250		3.250	5.850
*						
38	925.000	108.225	108.225	108.143	108.062	108.062
	12.784	0.000	2.500		-2.500	0.000
		5.250	3.250		3.250	5.850
*						
0	937.784	108.352	108.352	108.271	108.190	108.190
	2.216	0.000	2.500		-2.500	0.000
		5.250	3.250		3.250	5.850
*						
0	940.000	108.373	108.373	108.292	108.211	108.211
	10.000	0.000	2.500		-2.500	0.000
		5.250	3.250		3.250	5.850
*						
39	950.000	108.443	108.443	108.362	108.281	108.281

	10.000	0.000	2.500		-2.500	0.000
		5.250	3.250		3.250	5.850
*						
0	960.000	108.471	108.471	108.390	108.309	108.309
	1.747	0.000	2.500		-2.500	0.000
		5.250	3.250		3.250	5.850
*						
0	961.747	108.472	108.472	108.391	108.309	108.309
	13.253	0.000	2.500		-2.500	0.000
		5.250	3.250		3.250	5.850
*						
40	975.000	108.435	108.435	108.354	108.273	108.273
	5.000	0.000	2.500		-2.500	0.000
		5.250	3.250		3.250	5.850
*						
0	980.000	108.402	108.402	108.321	108.240	108.240
	20.000	0.000	2.500		-2.500	0.000
		5.250	3.250		3.250	5.850
*						
41	1000.000	108.167	108.167	108.086	108.004	108.004
	20.000	0.000	2.500		-2.500	0.000
		5.250	3.250		3.250	5.850
*						
0	1020.000	107.765	107.765	107.684	107.602	107.602
	5.000	0.000	2.500		-2.500	0.000
		5.250	3.250		3.250	5.850
*						
42	1025.000	107.638	107.638	107.557	107.476	107.476
	5.096	0.000	2.500		-2.500	0.000
		5.250	3.250		3.250	5.850
*						
0	1030.096	107.499	107.499	107.417	107.336	107.336
	1.300	0.000	2.500		-2.500	0.000
		5.250	3.250		3.250	5.850
*						
0	1031.396	107.462	107.462	107.380	107.299	107.299
	8.604	0.000	2.500		-2.500	0.000
		5.250	3.250		3.250	5.850
*						
0	1040.000	107.221	107.221	107.140	107.059	107.059
	10.000	0.000	2.500		-2.500	0.000
		5.250	3.250		3.250	5.850
*						
43	1050.000	106.955	106.955	106.874	106.792	106.792
	10.000	0.000	2.500		-2.500	0.000
		5.250	3.250		3.250	5.850
*						
0	1060.000	106.701	106.701	106.620	106.539	106.539
	15.000	0.000	2.500		-2.500	0.000
		5.250	3.250		3.250	5.850
*						
44	1075.000	106.346	106.346	106.265	106.184	106.184
	5.000	0.000	2.500		-2.500	0.000
		5.250	3.250		3.250	5.850
*						
0	1080.000	106.235	106.235	106.154	106.072	106.072
	20.000	0.000	2.500		-2.500	0.000
		5.250	3.250		3.250	5.850
*						
45	1100.000	105.822	105.822	105.740	105.659	105.659
	20.000	0.000	2.500		-2.500	0.000
		5.250	3.250		3.250	5.850
*						
0	1120.000	105.462	105.462	105.380	105.299	105.299
	5.000	0.000	2.500		-2.500	0.000
		5.250	3.250		3.250	5.850
*						
46	1125.000	105.380	105.380	105.299	105.217	105.217
	8.758	0.000	2.500		-2.500	0.000
		5.250	3.250		3.250	5.850
*						
0	1133.758	105.245	105.245	105.164	105.082	105.082
	6.242	0.000	2.500		-2.500	0.000
		5.250	3.250		3.250	5.850
*						
0	1140.000	105.135	105.135	105.074	105.013	105.013
	10.000	0.000	1.876		-1.876	0.000
		5.250	3.250		3.250	5.850

*						
47	1150.000	104.969	104.969	104.940	104.912	104.912
	10.000	0.000	0.876		-0.876	0.000
		5.250	3.250		3.250	5.850
*						
0	1160.000	104.816	104.816	104.820	104.824	104.824
	15.000	0.000	-0.124		0.124	0.000
		5.250	3.250		3.250	5.850
*						
48	1175.000	104.613	104.613	104.665	104.718	104.718
	5.000	0.000	-1.624		1.624	0.000
		5.250	3.250		3.250	5.850
*						
0	1180.000	104.551	104.551	104.620	104.689	104.689
	3.758	0.000	-2.124		2.124	0.000
		5.250	3.250		3.250	5.850
*						
0	1183.758	104.508	104.508	104.589	104.670	104.670
	16.242	0.000	-2.500		2.500	0.000
		5.250	3.250		3.250	5.850
*						
49	1200.000	104.392	104.392	104.474	104.555	104.555
	20.000	0.000	-2.500		2.500	0.000
		5.250	3.250		3.250	5.850
*						
0	1220.000	104.299	104.299	104.380	104.462	104.462
	5.000	0.000	-2.500		2.500	0.000
		5.250	3.250		3.250	5.850
*						
50	1225.000	104.284	104.284	104.365	104.447	104.447
	15.000	0.000	-2.500		2.500	0.000
		5.250	3.250		3.250	5.850
*						
0	1240.000	104.259	104.259	104.340	104.422	104.422
	4.989	0.000	-2.500		2.500	0.000
		5.250	3.250		3.250	5.850
*						
0	1244.989	104.258	104.258	104.339	104.420	104.420
	5.011	0.000	-2.500		2.500	0.000
		5.250	3.250		3.250	5.850
*						
51	1250.000	104.259	104.259	104.340	104.422	104.422
	4.249	0.000	-2.500		2.500	0.000
		5.250	3.250		3.250	5.850
*						
0	1254.249	104.263	104.263	104.345	104.426	104.426
	5.751	0.000	-2.500		2.500	0.000
		5.250	3.250		3.250	5.850
*						
0	1260.000	104.270	104.270	104.352	104.433	104.433
	15.000	0.000	-2.500		2.500	0.000
		5.250	3.250		3.250	5.850
*						
52	1275.000	104.289	104.289	104.370	104.451	104.451
	5.000	0.000	-2.500		2.500	0.000
		5.250	3.250		3.250	5.850
*						
0	1280.000	104.295	104.295	104.376	104.458	104.458
	20.000	0.000	-2.500		2.500	0.000
		5.250	3.250		3.250	5.850
*						
53	1300.000	104.320	104.320	104.401	104.482	104.482
	5.433	0.000	-2.500		2.500	0.000
		5.250	3.250		3.250	5.850
*						
0	1305.433	104.326	104.326	104.408	104.489	104.489
	14.567	0.000	-2.500		2.500	0.000
		5.250	3.250		3.250	5.850
*						
0	1320.000	104.357	104.357	104.426	104.495	104.495
	5.000	0.000	-2.128		2.128	0.000
		5.250	3.250		3.250	5.850
*						
54	1325.000	104.367	104.367	104.432	104.497	104.497
	15.000	0.000	-2.000		2.000	0.000
		5.250	3.250		3.250	5.850
*						
0	1340.000	104.385	104.385	104.450	104.515	104.515

```
                 10.000        0.000      -2.000                  2.000       0.000
                               5.250       3.250                  3.250       5.850
*
55             1350.000      104.398     104.398     104.463    104.528     104.528
                  5.433        0.000      -2.000                  2.000       0.000
                               5.250       3.250                  3.250       5.850
*
0              1355.433      104.404     104.404     104.469    104.534     104.534
                  4.567        0.000      -2.000                  2.000       0.000
                               5.250       3.250                  3.250       5.850
*
0              1360.000      104.410     104.410     104.475    104.540     104.540
                 15.000        0.000      -2.000                  2.000       0.000
                               5.250       3.250                  3.250       5.850
*
56             1375.000      104.429     104.429     104.494    104.559     104.559
                  5.000        0.000      -2.000                  2.000       0.000
                               5.250       3.250                  3.250       5.850
*
0              1380.000      104.435     104.435     104.500    104.565     104.565
                 20.000        0.000      -2.000                  2.000       0.000
                               5.250       3.250                  3.250       5.850
*
57             1400.000      104.459     104.459     104.524    104.589     104.589
                  6.162        0.000      -2.000                  2.000       0.000
                               5.250       3.250                  3.250       5.850
*
0              1406.162      104.467     104.467     104.532    104.597     104.597
                  0.015        0.000      -2.000                  2.000       0.000
                               5.250       3.250                  3.250       5.850
*
58             1406.177      104.467     104.467     104.532    104.597     104.597
                  0.000        0.000      -2.000                  2.000       0.000
                               5.250       3.250                  3.250       5.850
*
```

ДЕНИВЕЛАЦИЈА ЛОКАЛНОГ ПУТА ЛОШИЊСКА УЛИЦА – ПОДВОЖЊАК НА КМ 174+928.10 ПРУГЕ

АНАЛИТИЧКИ ПОДАЦИ О ОСОВИНИ

```
*
# PODV_SU_LOSINJSKA_174
*
************************************************************************************************************
***
*!BR TIP  P.BR.E.          POC_STAC      POC_R              Y    POC.TAC.    X          POC_SM_UGAO 1*
*!   A                      DUŽINA       KRA_R              Y    KRA.TAC.    X          PROM_UGLA   2*
*!                         KRA_STAC                         Y    PRE.TAN.    X          KRA_SM_UGAO 3*
*!                                                          Y    CEN.TAC.    X          TANGENTA1   4*
*!                                                          Y    SRE.TAC.    X          TANGENTA2   5*
************************************************************************************************************
***
1   PRAVAC 1                  0.000           BESK   7398487.275000   5106013.640000      70d39'19"   1
                         261.740713           BESK   7398734.238529   5106100.341881                  2
                            261.741                                                                   3
                                                                                                      4
                                                                                                      5
*
*! Ukupna dužina ose:261.741
*! Parametar zakrivljenosti (Grad/Km):0.000
*
```

АНАЛИТИЧКИ ПОДАЦИ О НИВЕЛЕТИ

```
*
# PODV_SU_LOSINJSKA_174
*
*!          STAC         VIS.T.            R       UZD.PAD.          TZ          TK
           0.002        110.002        0.000         -1.003       0.002       0.000
          92.448        109.075     1000.000         -4.654      74.198     110.698
         130.205        107.318      900.000         -0.461     111.340     149.070
         173.156        107.120      900.000          4.597     150.396     195.916
```

```
        220.438        109.293       1000.000           0.033         197.623        243.254
        261.730        109.307          0.000           0.000         261.730        261.730
&
*
*!      STA            VIS            EKSTREM
     154.547       107.215             MIN
&
*
*************************************************************************************
*                                LEVA STRANA               OSA           DESNA STRANA
*              STACIONAŽA     VISINA        VISINA        VISINA       VISINA        VISINA
*                  RAZMAK      NAGIB         NAGIB                      NAGIB         NAGIB
*                             ŠIRINA        ŠIRINA                     ŠIRINA        ŠIRINA
*************************************************************************************
PROFIL         STACIONAŽA    STAZA_L2     TRAKA_L1          OSA     TRAKA_D1     STAZAA_D2
*************************************************************************************
1                   0.000     109.877      109.927      110.002      110.077      110.096
                    0.002      -2.500       -2.500                     2.500        2.500
                                5.000        3.000                     3.000        3.750
*
0                   0.002     109.877      109.927      110.002      110.077      110.096
                   19.998      -2.500       -2.500                     2.500        2.500
                                5.000        3.000                     3.000        3.750
*
0                  20.000     109.677      109.727      109.802      109.877      109.895
                    5.000      -2.500       -2.500                     2.500        2.500
                                5.000        3.000                     3.000        3.750
*
2                  25.000     109.626      109.676      109.751      109.826      109.845
                   15.000      -2.500       -2.500                     2.500        2.500
                                5.000        3.000                     3.000        3.750
*
0                  40.000     109.476      109.526      109.601      109.676      109.695
                   10.000      -2.500       -2.500                     2.500        2.500
                                5.000        3.000                     3.000        3.750
*
3                  50.000     109.376      109.426      109.501      109.576      109.594
                   10.000      -2.500       -2.500                     2.500        2.500
                                5.000        3.000                     3.000        3.750
*
0                  60.000     109.275      109.325      109.400      109.475      109.494
                   14.198      -2.500       -2.500                     2.500        2.500
                                5.000        3.000                     3.000        3.750
*
0                  74.198     109.133      109.183      109.258      109.333      109.352
                    0.802      -2.500       -2.500                     2.500        2.500
                                5.000        3.000                     3.000        3.750
*
4                  75.000     109.124      109.174      109.249      109.324      109.343
                    5.000      -2.500       -2.500                     2.500        2.500
                                5.000        3.000                     3.000        3.750
*
0                  80.000     109.058      109.108      109.183      109.258      109.276
                    9.558      -2.500       -2.500                     2.500        2.500
                                5.000        3.000                     3.000        3.750
*
0                  89.558     108.861      108.911      108.986      109.061      109.079
                   10.442      -2.500       -2.500                     2.500        2.500
                                5.000        3.000                     3.000        3.750
*
5                 100.000     108.541      108.591      108.666      108.741      108.760
                   10.566      -2.500       -2.500                     2.500        2.500
                                5.000        3.000                     3.000        3.750
*
0                 110.566     108.107      108.157      108.232      108.307      108.325
                    0.132      -2.500       -2.500                     2.500        2.500
                                5.000        3.000                     3.000        3.750
*
0                 110.698     108.100      108.150      108.225      108.300      108.319
                    0.641      -2.500       -2.500                     2.500        2.500
                                5.000        3.000                     3.000        3.750
*
0                 111.340     108.071      108.121      108.196      108.271      108.289
                    8.660      -2.500       -2.500                     2.500        2.500
                                5.000        3.000                     3.000        3.750
*
0                 120.000     107.709      107.759      107.834      107.909      107.928
                    5.000      -2.500       -2.500                     2.500        2.500
```

		5.000	3.000		3.000	3.750
*						
6	125.000	107.539	107.589	107.664	107.739	107.757
	15.000	-2.500	-2.500		2.500	2.500
		5.000	3.000		3.000	3.750
*						
0	140.000	107.193	107.243	107.318	107.393	107.412
	9.070	-2.500	-2.500		2.500	2.500
		5.000	3.000		3.000	3.750
*						
0	149.070	107.106	107.156	107.231	107.306	107.324
	0.930	-2.500	-2.500		2.500	2.500
		5.000	3.000		3.000	3.750
*						
7	150.000	107.101	107.151	107.226	107.301	107.320
	0.396	-2.500	-2.500		2.500	2.500
		5.000	3.000		3.000	3.750
*						
0	150.396	107.099	107.149	107.224	107.299	107.318
	4.151	-2.500	-2.500		2.500	2.500
		5.000	3.000		3.000	3.750
*						
0	154.547	107.090	107.140	107.215	107.290	107.309
	5.453	-2.500	-2.500		2.500	2.500
		5.000	3.000		3.000	3.750
*						
0	160.000	107.106	107.156	107.231	107.306	107.325
	15.000	-2.500	-2.500		2.500	2.500
		5.000	3.000		3.000	3.750
*						
8	175.000	107.322	107.372	107.447	107.522	107.541
	5.000	-2.500	-2.500		2.500	2.500
		5.000	3.000		3.000	3.750
*						
0	180.000	107.450	107.500	107.575	107.650	107.669
	7.126	-2.500	-2.500		2.500	2.500
		5.000	3.000		3.000	3.750
*						
0	187.126	107.680	107.730	107.805	107.880	107.898
	8.790	-2.500	-2.500		2.500	2.500
		5.000	3.000		3.000	3.750
*						
0	195.916	108.041	108.091	108.166	108.241	108.259
	1.707	-2.500	-2.500		2.500	2.500
		5.000	3.000		3.000	3.750
*						
0	197.623	108.119	108.169	108.244	108.319	108.338
	2.377	-2.500	-2.500		2.500	2.500
		5.000	3.000		3.000	3.750
*						
9	200.000	108.226	108.276	108.351	108.426	108.444
	20.000	-2.500	-2.500		2.500	2.500
		5.000	3.000		3.000	3.750
*						
0	220.000	108.897	108.947	109.022	109.097	109.116
	5.000	-2.500	-2.500		2.500	2.500
		5.000	3.000		3.000	3.750
*						
10	225.000	109.003	109.053	109.128	109.203	109.222
	15.000	-2.500	-2.500		2.500	2.500
		5.000	3.000		3.000	3.750
*						
0	240.000	109.169	109.219	109.294	109.369	109.388
	3.254	-2.500	-2.500		2.500	2.500
		5.000	3.000		3.000	3.750
*						
0	243.254	109.176	109.226	109.301	109.376	109.394
	6.746	-2.500	-2.500		2.500	2.500
		5.000	3.000		3.000	3.750
*						
11	250.000	109.178	109.228	109.303	109.378	109.397
	10.000	-2.500	-2.500		2.500	2.500
		5.000	3.000		3.000	3.750
*						
0	260.000	109.181	109.231	109.306	109.381	109.400
	1.730	-2.500	-2.500		2.500	2.500
		5.000	3.000		3.000	3.750
*						

```
0               261.730     109.182     109.232     109.307     109.382     109.400
                  0.011      -2.500      -2.500                   2.500       2.500
                              5.000       3.000                   3.000       3.750
*
12              261.741     109.182     109.232     109.307     109.382     109.400
                  0.000      -2.500      -2.500                   2.500       2.500
                              5.000       3.000                   3.000       3.750
*
```

ДЕНИВЕЛАЦИЈА ГС УЛИЦА МАКСИМА ГОРКОГ – ПОДВОЖЊАК НА КМ 176+274.84 ПРУГЕ

АНАЛИТИЧКИ ПОДАЦИ О ОСОВИНИ

```
*
# PODV_SU_MAKSNIMAGORKOG_176
*
******************************************************************************************************
***
*!BR TIP   P.BR.E.          POC_STAC     POC_R              Y    POC.TAC.    X         POC_SM_UGAO 1*
*!   A                       DUŽINA      KRA_R              Y    KRA.TAC.    X         PROM_UGLA   2*
*!                          KRA_STAC                        Y    PRE.TAN.    X         KRA_SM_UGAO 3*
*!                                                          Y    CEN.TAC.    X         TANGENTA1   4*
*!                                                          Y    SRE.TAC.    X         TANGENTA2   5*
******************************************************************************************************
***
1   PRAVAC 1                  0.000         BESK  7397608.303167  5106983.842522      69d42'31"  1
                          48.898956         BESK  7397654.167500  5107000.800437                 2
                             48.899                                                              3
                                                                                                 4
                                                                                                 5
*
2   PRELAZNICA 1             48.899         BESK  7397654.167500  5107000.800437      69d42'31"  1
        132.288           50.000000  +350.000000  7397701.453326  5107017.015156       4d5'33"  2
                             98.899               7397685.440558  5107012.363363      73d48'4"  3
                                                  7397799.093497  5106680.910414        33.342  4
                                                                                        16.675  5
*
3   KRUZNI_LUK 1             98.899  +350.000000  7397701.453326  5107017.015156      73d48'4"  1
                          29.045172  +350.000000  7397729.649397  5107023.951982      4d45'17"  2
                            127.944               7397715.407364  5107021.068876     78d33'21"  3
                                                  7397799.093497  5106680.910414        14.531  4
                                                  7397715.479394  5107020.776096        14.531  5
*
4   PRELAZNICA 2            127.944  +350.000000  7397729.649397  5107023.951982     78d33'21"  1
        132.288           50.000000         BESK  7397779.060816  5107031.526819       4d5'33"  2
                            177.944               7397745.992652  5107027.260451     82d38'54"  3
                                                  7397799.093497  5106680.910414        16.675  4
                                                                                        33.342  5
*
5   PRAVAC 2                177.944         BESK  7397779.060816  5107031.526819     82d38'54"  1
                         130.580812         BESK  7397908.568220  5107048.235522                 2
                            308.525                                                              3
                                                                                                 4
                                                                                                 5
*
*! Ukupna dužina ose:308.525
*! Parametar zakrivljenosti (Grad/Km):46.601
*
```

АНАЛИТИЧКИ ПОДАЦИ О НИВЕЛЕТИ

```
*
```

```
# PODV_SU_MAKSNIMAGORKOG_176
*
*!          STAC          VIS.T.             R       UZD.PAD.            TZ             TK
           0.000         110.790         0.000        -1.649          0.000          0.000
         114.976         108.895      1600.000        -3.704         98.529        131.423
         158.754         107.273      1250.000        -0.649        139.660        177.847
         220.078         106.875      1250.000         5.002        184.757        255.400
         283.919         110.068      1250.000         2.649        269.212        298.626
         300.000         110.494         0.000         0.000        300.000        300.000
&
*
*!       STA         VIS          EKSTREM
     192.875     107.078           MIN
&
*
**********************************************************************************************************
**********************************************************************************************************
******************************************
*                                                                            LEVA STRANA
OSA                                                            DESNA STRANA
*              STACIONAÄA       VISINA       VISINA       VISINA       VISINA       VISINA       VISINA
VISINA       VISINA       VISINA       VISINA       VISINA       VISINA       VISINA       VISINA       VISINA
VISINA       VISINA       VISINA       VISINA
*                  RAZMAK         NAGIB        NAGIB        NAGIB        NAGIB        NAGIB        NAGIB
NAGIB        NAGIB        NAGIB                     NAGIB        NAGIB        NAGIB        NAGIB        NAGIB
NAGIB        NAGIB        NAGIB        NAGIB
*                               èIRINA       èIRINA       èIRINA       èIRINA       èIRINA       èIRINA
èIRINA       èIRINA       èIRINA                    èIRINA       èIRINA       èIRINA       èIRINA       èIRINA
èIRINA       èIRINA       èIRINA       èIRINA
**********************************************************************************************************
**********************************************************************************************************
******************************************
PROFIL         STACIONAÄA       ZID_L4    STAZA_L2      ZID_L3    STAZA_L1       ZID_L2 TRAKA_ZASTITINA_L2
TRAKA_L1 TRAKA_ZASTITNA_L1       ZID_L1          OSA       ZID_D1 TRAKA_ZASTITNA_D1     TRAKA_D1
TRAKA_ZASTITNA_D2       ZID_D2    STAZA_D1       ZID_D3    STAZA_D2       ZID_D4
**********************************************************************************************************
**********************************************************************************************************
******************************************
1                   0.000      110.800      110.800      110.740      110.740      110.680      110.680
110.744      110.800      110.790      110.790      110.790      110.780      110.762      110.740      110.740
110.800      110.800      110.860      110.860
                   20.000        0.000        2.000        0.000        3.000        0.000       -1.500       -
1.500        2.000        0.000                     0.000       -2.000       -0.500       -0.500        0.000
3.000        0.000        2.000        0.000
                               15.050       14.450       11.450       11.250        9.250        8.750
4.500        0.750        0.250                     0.250        0.750        4.500        8.750        9.250
11.250       11.450       14.450       15.050
*
0                  20.000      110.454      110.454      110.394      110.394      110.334      110.334
110.407      110.471      110.461      110.461      110.461      110.451      110.409      110.362      110.362
110.422      110.422      110.482      110.482
                    5.000        0.000        2.000        0.000        3.000        0.000       -1.705       -
1.705        2.000        0.000                     0.000       -2.000       -1.114       -1.114        0.000
3.000        0.000        2.000        0.000
                               15.050       14.450       11.450       11.250        9.250        8.750
4.500        0.750        0.250                     0.250        0.750        4.500        8.750        9.250
11.250       11.450       14.450       15.050
*
2                  25.000      110.368      110.368      110.308      110.308      110.248      110.248
110.322      110.388      110.378      110.378      110.378      110.368      110.321      110.267      110.267
110.327      110.327      110.387      110.387
                   15.000        0.000        2.000        0.000        3.000        0.000       -1.756       -
1.756        2.000        0.000                     0.000       -2.000       -1.267       -1.267        0.000
3.000        0.000        2.000        0.000
                               15.050       14.450       11.450       11.250        9.250        8.750
4.500        0.750        0.250                     0.250        0.750        4.500        8.750        9.250
11.250       11.450       14.450       15.050
*
0                  40.000      110.108      110.108      110.048      110.048      109.988      109.988
110.069      110.141      110.131      110.131      110.131      110.121      110.056      109.983      109.983
110.043      110.043      110.103      110.103
                    8.874        0.000        2.000        0.000        3.000        0.000       -1.909       -
1.909        2.000        0.000                     0.000       -2.000       -1.728       -1.728        0.000
3.000        0.000        2.000        0.000
                               15.050       14.450       11.450       11.250        9.250        8.750
4.500        0.750        0.250                     0.250        0.750        4.500        8.750        9.250
11.250       11.450       14.450       15.050
*
```

```
0                  48.874     109.955     109.955     109.895     109.895     109.835     109.835
109.920     109.995     109.985     109.985     109.985     109.975     109.900     109.815     109.815
109.875     109.875     109.935     109.935
                    1.126       0.000       2.000       0.000       3.000       0.000      -2.000       -
2.000       2.000       0.000                   0.000      -2.000      -2.000      -2.000       0.000
3.000       0.000       2.000       0.000
                                15.050      14.450      11.450      11.250       9.250       8.750
4.500       0.750       0.250                   0.250       0.750       4.500       8.750       9.250
11.250      11.450      14.450      15.050
*
3                  50.000     109.936     109.936     109.876     109.876     109.816     109.816
109.901     109.976     109.966     109.966     109.966     109.956     109.881     109.796     109.796
109.856     109.856     109.916     109.916
                   10.000       0.000       2.000       0.000       3.000       0.000      -2.000       -
2.000       2.000       0.000                   0.000      -2.000      -2.000      -2.000       0.000
3.000       0.000       2.000       0.000
                                15.050      14.450      11.450      11.250       9.250       8.750
4.500       0.750       0.250                   0.250       0.750       4.500       8.750       9.250
11.250      11.450      14.450      15.050
*
0                  60.000     109.763     109.763     109.703     109.703     109.643     109.643
109.732     109.811     109.801     109.801     109.801     109.791     109.712     109.623     109.623
109.683     109.683     109.743     109.743
                   15.000       0.000       2.000       0.000       3.000       0.000      -2.102       -
2.102       2.000       0.000                   0.000      -2.000      -2.102      -2.102       0.000
3.000       0.000       2.000       0.000
                                15.050      14.450      11.450      11.250       9.250       8.750
4.500       0.750       0.250                   0.250       0.750       4.500       8.750       9.250
11.250      11.450      14.450      15.050
*
4                  75.000     109.504     109.504     109.444     109.444     109.384     109.384
109.479     109.564     109.554     109.554     109.554     109.544     109.459     109.364     109.364
109.424     109.424     109.484     109.484
                    5.000       0.000       2.000       0.000       3.000       0.000      -2.256       -
2.256       2.000       0.000                   0.000      -2.000      -2.256      -2.256       0.000
3.000       0.000       2.000       0.000
                                15.050      14.450      11.450      11.250       9.250       8.750
4.500       0.750       0.250                   0.250       0.750       4.500       8.750       9.250
11.250      11.450      14.450      15.050
*
0                  80.000     109.417     109.417     109.357     109.357     109.297     109.297
109.395     109.482     109.472     109.472     109.472     109.462     109.375     109.277     109.277
109.337     109.337     109.397     109.397
                   18.529       0.000       2.000       0.000       3.000       0.000      -2.307       -
2.307       2.000       0.000                   0.000      -2.000      -2.307      -2.307       0.000
3.000       0.000       2.000       0.000
                                15.050      14.450      11.450      11.250       9.250       8.750
4.500       0.750       0.250                   0.250       0.750       4.500       8.750       9.250
11.250      11.450      14.450      15.050
*
0                  98.529     109.096     109.096     109.036     109.036     108.976     108.976
109.083     109.176     109.166     109.166     109.166     109.156     109.063     108.956     108.956
109.016     109.016     109.076     109.076
                    0.345       0.000       2.000       0.000       3.000       0.000      -2.496       -
2.496       2.000       0.000                   0.000      -2.000      -2.496      -2.496       0.000
3.000       0.000       2.000       0.000
                                15.050      14.450      11.450      11.250       9.250       8.750
4.500       0.750       0.250                   0.250       0.750       4.500       8.750       9.250
11.250      11.450      14.450      15.050
*
0                  98.874     109.090     109.090     109.030     109.030     108.970     108.970
109.077     109.170     109.160     109.160     109.160     109.150     109.057     108.950     108.950
109.010     109.010     109.070     109.070
                    1.126       0.000       2.000       0.000       3.000       0.000      -2.500       -
2.500       2.000       0.000                   0.000      -2.000      -2.500      -2.500       0.000
3.000       0.000       2.000       0.000
                                15.050      14.450      11.450      11.250       9.250       8.750
4.500       0.750       0.250                   0.250       0.750       4.500       8.750       9.250
11.250      11.450      14.450      15.050
*
5                 100.000     109.071     109.071     109.011     109.011     108.951     108.951
109.057     109.151     109.141     109.141     109.141     109.131     109.037     108.931     108.931
108.991     108.991     109.051     109.051
                   20.000       0.000       2.000       0.000       3.000       0.000      -2.500       -
2.500       2.000       0.000                   0.000      -2.000      -2.500      -2.500       0.000
3.000       0.000       2.000       0.000
```

```
                     15.050      14.450      11.450      11.250      9.250       8.750
4.500       0.750       0.250                    0.250       0.750       4.500       8.750       9.250
11.250      11.450      14.450      15.050
*
0                 120.000     108.598     108.598     108.538     108.538     108.478     108.478
108.584     108.678     108.668     108.668     108.668     108.658     108.564     108.458     108.458
108.518     108.518     108.578     108.578
                  5.000       0.000       2.000       0.000       3.000       0.000       -2.500      -
2.500       2.000       0.000                    0.000       -2.000      -2.500      -2.500      0.000
3.000       0.000       2.000       0.000
                     15.050      14.450      11.450      11.250      9.250       8.750
4.500       0.750       0.250                    0.250       0.750       4.500       8.750       9.250
11.250      11.450      14.450      15.050
*
6                 125.000     108.441     108.441     108.381     108.381     108.321     108.321
108.427     108.521     108.511     108.511     108.511     108.501     108.407     108.301     108.301
108.361     108.361     108.421     108.421
                  2.969       0.000       2.000       0.000       3.000       0.000       -2.500      -
2.500       2.000       0.000                    0.000       -2.000      -2.500      -2.500      0.000
3.000       0.000       2.000       0.000
                     15.050      14.450      11.450      11.250      9.250       8.750
4.500       0.750       0.250                    0.250       0.750       4.500       8.750       9.250
11.250      11.450      14.450      15.050
*
0                 127.969     108.340     108.340     108.280     108.280     108.220     108.220
108.326     108.420     108.410     108.410     108.410     108.400     108.306     108.200     108.200
108.260     108.260     108.320     108.320
                  3.454       0.000       2.000       0.000       3.000       0.000       -2.500      -
2.500       2.000       0.000                    0.000       -2.000      -2.500      -2.500      0.000
3.000       0.000       2.000       0.000
                     15.050      14.450      11.450      11.250      9.250       8.750
4.500       0.750       0.250                    0.250       0.750       4.500       8.750       9.250
11.250      11.450      14.450      15.050
*
0                 131.423     108.216     108.216     108.156     108.156     108.096     108.096
108.202     108.296     108.286     108.286     108.286     108.276     108.182     108.076     108.076
108.136     108.136     108.196     108.196
                  8.237       0.000       2.000       0.000       3.000       0.000       -2.500      -
2.500       2.000       0.000                    0.000       -2.000      -2.500      -2.500      0.000
3.000       0.000       2.000       0.000
                     15.050      14.450      11.450      11.250      9.250       8.750
4.500       0.750       0.250                    0.250       0.750       4.500       8.750       9.250
11.250      11.450      14.450      15.050
*
0                 139.660     107.911     107.911     107.851     107.851     107.791     107.791
107.897     107.991     107.981     107.981     107.981     107.971     107.877     107.771     107.771
107.831     107.831     107.891     107.891
                  0.340       0.000       2.000       0.000       3.000       0.000       -2.500      -
2.500       2.000       0.000                    0.000       -2.000      -2.500      -2.500      0.000
3.000       0.000       2.000       0.000
                     15.050      14.450      11.450      11.250      9.250       8.750
4.500       0.750       0.250                    0.250       0.750       4.500       8.750       9.250
11.250      11.450      14.450      15.050
*
0                 140.000     107.898     107.898     107.838     107.838     107.778     107.778
107.884     107.978     107.968     107.968     107.968     107.958     107.864     107.758     107.758
107.818     107.818     107.878     107.878
                 10.000       0.000       2.000       0.000       3.000       0.000       -2.500      -
2.500       2.000       0.000                    0.000       -2.000      -2.500      -2.500      0.000
3.000       0.000       2.000       0.000
                     15.050      14.450      11.450      11.250      9.250       8.750
4.500       0.750       0.250                    0.250       0.750       4.500       8.750       9.250
11.250      11.450      14.450      15.050
*
7                 150.000     107.570     107.570     107.510     107.510     107.450     107.450
107.557     107.650     107.640     107.640     107.640     107.630     107.537     107.430     107.430
107.490     107.490     107.550     107.550
                 10.000       0.000       2.000       0.000       3.000       0.000       -2.500      -
2.500       2.000       0.000                    0.000       -2.000      -2.500      -2.500      0.000
3.000       0.000       2.000       0.000
                     15.050      14.450      11.450      11.250      9.250       8.750
4.500       0.750       0.250                    0.250       0.750       4.500       8.750       9.250
11.250      11.450      14.450      15.050
*
0                 160.000     107.323     107.323     107.263     107.263     107.203     107.203
107.309     107.403     107.393     107.393     107.393     107.383     107.289     107.183     107.183
107.243     107.243     107.303     107.303
```

```
                   15.000      0.000       2.000       0.000       3.000       0.000      -2.500       -
2.500       2.000       0.000                   0.000      -2.000      -2.500      -2.500       0.000
3.000       0.000       2.000       0.000
                               15.050      14.450      11.450      11.250       9.250       8.750
4.500       0.750       0.250                   0.250       0.750       4.500       8.750       9.250
11.250      11.450      14.450      15.050
*
8                 175.000     107.101     107.101     107.041     107.041     106.981     106.981
107.087     107.181     107.171     107.171     107.171     107.161     107.067     106.961     106.961
107.021     107.021     107.081     107.081
                    2.847      0.000       2.000       0.000       3.000       0.000      -2.500       -
2.500       2.000       0.000                   0.000      -2.000      -2.500      -2.500       0.000
3.000       0.000       2.000       0.000
                               15.050      14.450      11.450      11.250       9.250       8.750
4.500       0.750       0.250                   0.250       0.750       4.500       8.750       9.250
11.250      11.450      14.450      15.050
*
0                 177.847     107.079     107.079     107.019     107.019     106.959     106.959
107.066     107.159     107.149     107.149     107.149     107.139     107.046     106.939     106.939
106.999     106.999     107.059     107.059
                    0.121      0.000       2.000       0.000       3.000       0.000      -2.500       -
2.500       2.000       0.000                   0.000      -2.000      -2.500      -2.500       0.000
3.000       0.000       2.000       0.000
                               15.050      14.450      11.450      11.250       9.250       8.750
4.500       0.750       0.250                   0.250       0.750       4.500       8.750       9.250
11.250      11.450      14.450      15.050
*
0                 177.969     107.079     107.079     107.019     107.019     106.959     106.959
107.065     107.159     107.149     107.149     107.149     107.139     107.045     106.939     106.939
106.999     106.999     107.059     107.059
                    2.031      0.000       2.000       0.000       3.000       0.000      -2.500       -
2.500       2.000       0.000                   0.000      -2.000      -2.500      -2.500       0.000
3.000       0.000       2.000       0.000
                               15.050      14.450      11.450      11.250       9.250       8.750
4.500       0.750       0.250                   0.250       0.750       4.500       8.750       9.250
11.250      11.450      14.450      15.050
*
0                 180.000     107.068     107.068     107.008     107.008     106.948     106.948
107.053     107.145     107.135     107.135     107.135     107.125     107.033     106.928     106.928
106.988     106.988     107.048     107.048
                    4.757      0.000       2.000       0.000       3.000       0.000      -2.467       -
2.467       1.975       0.000                   0.000      -1.975      -2.467      -2.467       0.000
3.000       0.000       2.000       0.000
                               15.050      14.450      11.450      11.250       9.250       8.750
4.500       0.750       0.250                   0.250       0.750       4.500       8.750       9.250
11.250      11.450      14.450      15.050
*
0                 184.757     107.043     107.043     106.983     106.983     106.923     106.923
107.024     107.114     107.104     107.104     107.104     107.095     107.005     106.904     106.904
106.964     106.964     107.024     107.024
                    8.118      0.000       2.000       0.000       3.000       0.000      -2.389       -
2.389       1.917       0.000                   0.000      -1.917      -2.389      -2.389       0.000
3.000       0.000       2.000       0.000
                               15.050      14.450      11.450      11.250       9.250       8.750
4.500       0.750       0.250                   0.250       0.750       4.500       8.750       9.250
11.250      11.450      14.450      15.050
*
0                 192.875     107.027     107.027     106.967     106.967     106.907     106.907
107.003     107.087     107.078     107.078     107.078     107.069     106.984     106.889     106.889
106.949     106.949     107.009     107.009
                    7.125      0.000       2.000       0.000       3.000       0.000      -2.256       -
2.256       1.817       0.000                   0.000      -1.817      -2.256      -2.256       0.000
3.000       0.000       2.000       0.000
                               15.050      14.450      11.450      11.250       9.250       8.750
4.500       0.750       0.250                   0.250       0.750       4.500       8.750       9.250
11.250      11.450      14.450      15.050
*
9                 200.000     107.056     107.056     106.996     106.996     106.936     106.936
107.027     107.107     107.098     107.098     107.098     107.090     107.010     106.919     106.919
106.979     106.979     107.039     107.039
                   20.000      0.000       2.000       0.000       3.000       0.000      -2.139       -
2.139       1.729       0.000                   0.000      -1.729      -2.139      -2.139       0.000
3.000       0.000       2.000       0.000
                               15.050      14.450      11.450      11.250       9.250       8.750
4.500       0.750       0.250                   0.250       0.750       4.500       8.750       9.250
11.250      11.450      14.450      15.050
*
```

```
0               220.000     107.355     107.355     107.295     107.295     107.235     107.235
107.312     107.380     107.372     107.372     107.372     107.365     107.297     107.220     107.220
107.280     107.280     107.340     107.340
                  5.000       0.000       2.000       0.000       3.000       0.000      -1.811       -
1.811       1.483       0.000                   0.000      -1.483      -1.811      -1.811       0.000
3.000       0.000       2.000       0.000
                             15.050      14.450      11.450      11.250       9.250       8.750
4.500       0.750       0.250                   0.250       0.750       4.500       8.750       9.250
11.250      11.450      14.450      15.050
*
10              225.000     107.480     107.480     107.420     107.420     107.360     107.360
107.433     107.498     107.491     107.491     107.491     107.484     107.419     107.345     107.345
107.405     107.405     107.465     107.465
                 15.000       0.000       2.000       0.000       3.000       0.000      -1.729       -
1.729       1.422       0.000                   0.000      -1.422      -1.729      -1.729       0.000
3.000       0.000       2.000       0.000
                             15.050      14.450      11.450      11.250       9.250       8.750
4.500       0.750       0.250                   0.250       0.750       4.500       8.750       9.250
11.250      11.450      14.450      15.050
*
0               240.000     107.974     107.974     107.914     107.914     107.854     107.854
107.917     107.973     107.966     107.966     107.966     107.960     107.905     107.842     107.842
107.902     107.902     107.962     107.962
                 10.000       0.000       2.000       0.000       3.000       0.000      -1.483       -
1.483       1.237       0.000                   0.000      -1.237      -1.483      -1.483       0.000
3.000       0.000       2.000       0.000
                             15.050      14.450      11.450      11.250       9.250       8.750
4.500       0.750       0.250                   0.250       0.750       4.500       8.750       9.250
11.250      11.450      14.450      15.050
*
11              250.000     108.403     108.403     108.343     108.343     108.283     108.283
108.339     108.389     108.383     108.383     108.383     108.378     108.328     108.272     108.272
108.332     108.332     108.392     108.392
                  5.400       0.000       2.000       0.000       3.000       0.000      -1.319       -
1.319       1.114       0.000                   0.000      -1.114      -1.319      -1.319       0.000
3.000       0.000       2.000       0.000
                             15.050      14.450      11.450      11.250       9.250       8.750
4.500       0.750       0.250                   0.250       0.750       4.500       8.750       9.250
11.250      11.450      14.450      15.050
*
0               255.400     108.669     108.669     108.609     108.609     108.549     108.549
108.601     108.647     108.642     108.642     108.642     108.637     108.590     108.538     108.538
108.598     108.598     108.658     108.658
                  4.600       0.000       2.000       0.000       3.000       0.000      -1.231       -
1.231       1.048       0.000                   0.000      -1.048      -1.231      -1.231       0.000
3.000       0.000       2.000       0.000
                             15.050      14.450      11.450      11.250       9.250       8.750
4.500       0.750       0.250                   0.250       0.750       4.500       8.750       9.250
11.250      11.450      14.450      15.050
*
0               260.000     108.904     108.904     108.844     108.844     108.784     108.784
108.834     108.877     108.872     108.872     108.872     108.867     108.824     108.775     108.775
108.835     108.835     108.895     108.895
                  9.212       0.000       2.000       0.000       3.000       0.000      -1.155       -
1.155       0.991       0.000                   0.000      -0.991      -1.155      -1.155       0.000
3.000       0.000       2.000       0.000
                             15.050      14.450      11.450      11.250       9.250       8.750
4.500       0.750       0.250                   0.250       0.750       4.500       8.750       9.250
11.250      11.450      14.450      15.050
*
0               269.212     109.377     109.377     109.317     109.317     109.257     109.257
109.299     109.337     109.333     109.333     109.333     109.328     109.291     109.248     109.248
109.308     109.308     109.368     109.368
                  5.788       0.000       2.000       0.000       3.000       0.000      -1.004       -
1.004       0.878       0.000                   0.000      -0.878      -1.004      -1.004       0.000
3.000       0.000       2.000       0.000
                             15.050      14.450      11.450      11.250       9.250       8.750
4.500       0.750       0.250                   0.250       0.750       4.500       8.750       9.250
11.250      11.450      14.450      15.050
*
12              275.000     109.660     109.660     109.600     109.600     109.540     109.540
109.579     109.613     109.609     109.609     109.609     109.605     109.571     109.532     109.532
109.592     109.592     109.652     109.652
                  5.000       0.000       2.000       0.000       3.000       0.000      -0.909       -
0.909       0.807       0.000                   0.000      -0.807      -0.909      -0.909       0.000
3.000       0.000       2.000       0.000
```

```
                              15.050      14.450      11.450      11.250      9.250       8.750
4.500       0.750       0.250                   0.250       0.750       4.500       8.750       9.250
11.250      11.450      14.450      15.050
*
0                 280.000     109.883     109.883     109.823     109.823     109.763     109.763
109.798     109.829     109.826     109.826     109.826     109.822     109.791     109.756     109.756
109.816     109.816     109.876     109.876
                   18.626       0.000       2.000       0.000       3.000       0.000      -0.827      -
0.827       0.746       0.000                   0.000      -0.746      -0.827      -0.827       0.000
3.000       0.000       2.000       0.000
                              15.050      14.450      11.450      11.250      9.250       8.750
4.500       0.750       0.250                   0.250       0.750       4.500       8.750       9.250
11.250      11.450      14.450      15.050
*
0                 298.626     110.539     110.539     110.479     110.479     110.419     110.419
110.441     110.460     110.458     110.458     110.458     110.455     110.436     110.414     110.414
110.474     110.474     110.534     110.534
                    1.349       0.000       2.000       0.000       3.000       0.000      -0.522      -
0.522       0.517       0.000                   0.000      -0.517      -0.522      -0.522       0.000
3.000       0.000       2.000       0.000
                              15.050      14.450      11.450      11.250      9.250       8.750
4.500       0.750       0.250                   0.250       0.750       4.500       8.750       9.250
11.250      11.450      14.450      15.050
*
0                 299.975     110.576     110.576     110.516     110.516     110.456     110.456
110.477     110.496     110.494     110.494     110.494     110.491     110.472     110.451     110.451
110.511     110.511     110.571     110.571
                    0.025       0.000       2.000       0.000       3.000       0.000      -0.500      -
0.500       0.500       0.000                   0.000      -0.500      -0.500      -0.500       0.000
3.000       0.000       2.000       0.000
                              15.050      14.450      11.450      11.250      9.250       8.750
4.500       0.750       0.250                   0.250       0.750       4.500       8.750       9.250
11.250      11.450      14.450      15.050
*
13                300.000     110.614     110.614     110.554     110.554     110.494     110.494
110.494     110.494     110.494     110.494     110.494     110.494     110.494     110.494     110.494
110.554     110.554     110.614     110.614
                   15.672       0.000       2.000       0.000       3.000       0.000      -0.000      -
0.000       0.000       0.000                   0.000      -0.000      -0.000      -0.000       0.000
3.000       0.000       2.000       0.000
                              15.050      14.450      11.450      11.250      9.250       8.750
4.500       0.750       0.250                   0.250       0.750       4.500       8.750       9.250
11.250      11.450      14.450      15.050
*
14                315.672     110.494     110.494     110.494     110.494     110.494     110.494
110.494     110.494     110.494     110.494     110.494     110.494     110.494     110.494     110.494
110.494     110.494     110.494     110.494
                    0.000       0.000       0.000       0.000       0.000       0.000       0.000
0.000       0.000       0.000                   0.000       0.000       0.000       0.000       0.000
0.000       0.000       0.000       0.000
                              15.050      14.450      11.450      11.250      9.250       8.750
4.500       0.750       0.250                   0.250       0.750       4.500       8.750       9.250
11.250      11.450      14.450      15.050
*
```

ДЕНИВЕЛАЦИЈА ГС МАЈШАНСКИ ПУТ – НАДВОЖЊАК НА КМ 177+329.42 ПРУГЕ

АНАЛИТИЧКИ ПОДАЦИ О ОСОВИНИ

```
*
# NADV_SU_MAJSANSKI_177
*
***************************************************************************************************************
***
*!BR TIP   P.BR.E.         POC_STAC     POC_R              Y    POC.TAC.    X          POC_SM_UGAO 1*
*!   A                      DUŽINA      KRA_R              Y    KRA.TAC.    X          PROM_UGLA   2*
*!                         KRA_STAC                        Y    PRE.TAN.    X          KRA_SM_UGAO 3*
*!                                                         Y    CEN.TAC.    X          TANGENTA1   4*
*!                                                         Y    SRE.TAC.    X          TANGENTA2   5*
***************************************************************************************************************
***
1   PRAVAC 1                   0.000          BESK   7397471.700427   5107883.340700       6d51'29"  1
                            1.819458          BESK   7397471.917689   5107885.147140                 2
                               1.819                                                                 3
                                                                                                     4
```

							5
*							
2	PRELAZNICA 1	1.819	BESK	7397471.917689	5107885.147140	6d51'29"	1
	44.721	25.000000	-80.000000	7397473.605158	5107910.062946	8d57'9"	2
		26.819		7397473.910415	5107901.715767	357d54'20"	3
				7397393.658599	5107907.139287	16.688	4
						8.353	5
*							
3	KRUZNI_LUK 1	26.819	-80.000000	7397473.605158	5107910.062946	357d54'20"	1
		30.569700	-80.000000	7397466.748869	5107939.663316	21d53'38"	2
		57.389		7397473.039664	5107925.526202	336d0'42"	3
				7397393.658599	5107907.139287	15.474	4
				7397471.595197	5107925.191623	15.474	5
*							
4	PRELAZNICA 2	57.389	-80.000000	7397466.748869	5107939.663316	336d0'42"	1
	44.721	25.000000	BESK	7397454.278569	5107961.299780	8d57'9"	2
		82.389		7397463.353052	5107947.294633	327d3'33"	3
				7397393.658599	5107907.139287	8.353	4
						16.688	5
*							
5	PRAVAC 2	82.389	BESK	7397454.278569	5107961.299780	327d3'33"	1
		27.066248	BESK	7397439.560703	5107984.014669		2
		109.455					3
							4
							5
*							
6	PRELAZNICA 3	109.455	BESK	7397439.560703	5107984.014669	327d3'33"	1
	25.000	25.000000	+25.000000	7397429.737207	5108006.702587	28d38'52"	2
		134.455		7397430.376243	5107998.189548	355d42'26"	3
				7397454.667067	5108008.573963	16.890	4
						8.537	5
*							
7	KRUZNI_LUK 2	134.455	+25.000000	7397429.737207	5108006.702587	355d42'26"	1
		21.652776	+25.000000	7397437.092008	5108026.353650	49d37'28"	2
		156.108		7397428.872024	5108018.228271	45d19'54"	3
				7397454.667067	5108008.573963	11.558	4
				7397431.253222	5108017.337060	11.558	5
*							
8	PRELAZNICA 4	156.108	+25.000000	7397437.092008	5108026.353650	45d19'54"	1
	25.000	25.000000	BESK	7397459.397719	5108037.016574	28d38'52"	2
		181.108		7397443.163408	5108032.355175	73d58'46"	3
				7397454.667067	5108008.573963	8.537	4
						16.890	5
*							
9	PRAVAC 3	181.108	BESK	7397459.397719	5108037.016574	73d58'46"	1
		14.665296	BESK	7397473.493460	5108041.063920		2
		195.773					3
							4
							5
*							
10	PRELAZNICA 5	195.773	BESK	7397473.493460	5108041.063920	73d58'46"	1
	40.311	25.000000	-65.000000	7397496.992712	5108049.474238	11d1'6"	2
		220.773		7397489.543986	5108045.672548	62d57'40"	3
				7397467.444001	5108107.369607	16.699	4
						8.363	5
*							
11	KRUZNI_LUK 3	220.773	-65.000000	7397496.992712	5108049.474238	62d57'40"	1
		33.318179	-65.000000	7397521.588908	5108071.406723	29d22'9"	2
		254.092		7397512.164589	5108057.217680	33d35'31"	3
				7397467.444001	5108107.369607	17.034	4
				7397510.703843	5108058.855835	17.034	5
*							
12	PRELAZNICA 6	254.092	-65.000000	7397521.588908	5108071.406723	33d35'31"	1
	40.311	25.000000	BESK	7397532.626098	5108093.792629	11d1'6"	2
		279.092		7397526.215836	5108078.372921	22d34'25"	3
				7397467.444001	5108107.369607	8.363	4
						16.699	5
*							
13	PRAVAC 4	279.092	BESK	7397532.626098	5108093.792629	22d34'25"	1
		0.003444	BESK	7397532.627420	5108093.795809		2
		279.095					3
							4
							5
*							
14	PRELAZNICA 7	279.095	BESK	7397532.627420	5108093.795809	22d34'25"	1
	50.000	25.000000	+100.000000	7397543.169961	5108116.445031	7d9'43"	2
		304.095		7397539.030488	5108109.198213	29d44'8"	3
				7397630.002358	5108066.845285	16.680	4

```
                                                                                   8.346  5
*
15  KRUZNI_LUK 4              304.095   +100.000000  7397543.169961  5108116.445031  29d44'8"  1
                            11.560685   +100.000000  7397549.470877  5108126.130026  6d37'26"  2
                              315.656                7397546.040194  5108121.469839 36d21'34"  3
                                                     7397630.002358  5108066.845285     5.787  4
                                                     7397546.180423  5108121.378607     5.787  5
*
16  PRELAZNICA 8              315.656   +100.000000  7397549.470877  5108126.130026 36d21'34"  1
         50.000             25.000000          BESK  7397565.905113  5108144.946198   7d9'43"  2
                              340.656                7397554.418635  5108132.850985 43d31'17"  3
                                                     7397630.002358  5108066.845285     8.346  4
                                                                                   16.680  5
*
17  PRAVAC 5                  340.656          BESK  7397565.905113  5108144.946198 43d31'17"  1
                             0.133843          BESK  7397565.997281  5108145.043250            2
                              340.790                                                          3
                                                                                               4
                                                                                               5
*
18  PRELAZNICA 9              340.790          BESK  7397565.997281  5108145.043250 43d31'17"  1
         22.913             15.000000    -35.000000  7397575.504946  5108156.605583 12d16'40"  2
                              355.790                7397572.900159  5108152.311952 31d14'37"  3
                                                     7397545.581014  5108174.759323    10.024  4
                                                                                    5.022  5
*
19  KRUZNI_LUK 5              355.790    -35.000000  7397575.504946  5108156.605583 31d14'37"  1
                             6.800942    -35.000000  7397578.447141  5108162.725301   11d8'0"  2
                              362.591                7397577.274267  5108159.522064  20d6'37"  3
                                                     7397545.581014  5108174.759323     3.411  4
                                                     7397577.124803  5108159.593922     3.411  5
*
20  PRELAZNICA 10             362.591    -35.000000  7397578.447141  5108162.725301  20d6'37"  1
         22.913             15.000000          BESK  7397581.539939  5108177.371728 12d16'40"  2
                              377.591                7397580.173841  5108167.441092  7d49'58"  3
                                                     7397545.581014  5108174.759323     5.022  4
                                                                                   10.024  5
*
21  PRAVAC 6                  377.591          BESK  7397581.539939  5108177.371728  7d49'58"  1
                             0.212057          BESK  7397581.568838  5108177.581807            2
                              377.803                                                          3
                                                                                               4
                                                                                               5
*
22  PRELAZNICA 11             377.803          BESK  7397581.568838  5108177.581807  7d49'58"  1
         47.434             25.000000    +90.000000  7397586.114316  5108202.143317  7d57'28"  2
                              402.803                7397583.842480  5108194.109693 15d47'26"  3
                                                     7397672.718031  5108177.652571    16.684  4
                                                                                    8.349  5
*
23  KRUZNI_LUK 6              402.803    +90.000000  7397586.114316  5108202.143317 15d47'26"  1
                            12.830302    +90.000000  7397590.472412  5108214.199229   8d10'5"  2
                              415.633                7397587.862966  5108208.326858 23d57'30"  3
                                                     7397672.718031  5108177.652571     6.426  4
                                                     7397588.078438  5108208.248967     6.426  5
*
24  PRELAZNICA 12             415.633    +90.000000  7397590.472412  5108214.199229 23d57'30"  1
         47.434             25.000000          BESK  7397602.682815  5108235.989942  7d57'28"  2
                              440.633                7397593.862591  5108221.828583 31d54'58"  3
                                                     7397672.718031  5108177.652571     8.349  4
                                                                                   16.684  5
*
25  PRAVAC 7                  440.633          BESK  7397602.682815  5108235.989942 31d54'58"  1
                             2.773316          BESK  7397604.149007  5108238.343995            2
                              443.406                                                          3
                                                                                               4
                                                                                               5
*
*! Ukupna dužina ose:443.406
*! Parametar zakrivljenosti (Grad/Km):698.745
*
```

АНАЛИТИЧКИ ПОДАЦИ О НИВЕЛЕТИ

```
*
```

```
# NADV_SU_MAJSANSKI_177
*
*!          STAC          VIS.T.               R        UZD.PAD.              TZ              TK
           0.000         114.000           0.000           0.634           0.000           0.000
          15.039         114.096         550.000           6.006           0.264          29.815
         191.676         124.705         800.000          -6.001         143.647         239.706
         349.382         115.241        1100.000           0.311         314.666         384.099
         443.405         115.533           0.000           0.000         443.405         443.405
&
*
*!       STA         VIS          EKSTREM
     191.697     123.263             MAX
     380.677     115.344             MIN
&
*
**************************************************************
*                          LEVA STRANA      OSA     DESNA STRANA
*              STACIONAŽA       VISINA      VISINA        VISINA
*                  RAZMAK        NAGIB                     NAGIB
*                               ŠIRINA                    ŠIRINA
**************************************************************
PROFIL         STACIONAŽA     TRAKA_L1         OSA     TRAKA_D1
**************************************************************
1                   0.000      113.913     114.000      114.088
                    0.264       -2.500                    2.500
                                 3.500                    3.500
*
0                   0.264      113.914     114.002      114.089
                    1.555       -2.500                    2.500
                                 3.500                    3.500
*
0                   1.819      113.927     114.014      114.102
                   18.181       -2.500                    2.500
                                 3.500                    3.500
*
0                  20.000      114.279     114.481      114.683
                    5.000       -5.772                    5.772
                                 3.500                    3.500
*
2                  25.000      114.481     114.715      114.948
                    1.819       -6.672                    6.672
                                 3.500                    3.500
*
0                  26.819      114.566     114.811      115.056
                    2.995       -7.000                    7.000
                                 3.500                    3.500
*
0                  29.815      114.738     114.983      115.228
                   10.185       -7.000                    7.000
                                 3.500                    3.500
*
0                  40.000      115.350     115.595      115.840
                   10.000       -7.000                    7.000
                                 3.500                    3.500
*
3                  50.000      115.950     116.195      116.440
                    7.389       -7.000                    7.000
                                 3.500                    3.500
*
0                  57.389      116.394     116.639      116.884
                    2.611       -7.000                    7.000
                                 3.500                    3.500
*
0                  60.000      116.577     116.796      117.015
                   15.000       -6.269                    6.269
                                 3.500                    3.500
*
4                  75.000      117.625     117.697      117.769
                    5.000       -2.069                    2.069
                                 3.500                    3.500
*
0                  80.000      117.974     117.997      118.021
                    2.389       -0.669                    0.669
                                 3.500                    3.500
*
0                  82.389      118.141     118.141      118.141
                   17.611        0.000                    0.000
                                 3.500                    3.500
```

*				
5	100.000	119.283	119.199	119.114
	18.882	2.413		-2.413
		3.500		3.500
*				
0	118.882	120.508	120.333	120.158
	1.118	5.000		-5.000
		3.500		3.500
*				
0	120.000	120.575	120.400	120.225
	5.000	5.000		-5.000
		3.500		3.500
*				
6	125.000	120.875	120.700	120.525
	15.000	5.000		-5.000
		3.500		3.500
*				
0	140.000	121.776	121.601	121.426
	3.647	5.000		-5.000
		3.500		3.500
*				
0	143.647	121.995	121.820	121.645
	6.353	5.000		-5.000
		3.500		3.500
*				
7	150.000	122.352	122.177	122.002
	10.000	5.000		-5.000
		3.500		3.500
*				
0	160.000	122.810	122.635	122.460
	10.577	5.000		-5.000
		3.500		3.500
*				
0	170.577	123.159	122.984	122.809
	4.423	5.000		-5.000
		3.500		3.500
*				
8	175.000	123.220	123.089	122.958
	4.292	3.731		-3.731
		3.500		3.500
*				
0	179.292	123.255	123.167	123.080
	0.708	2.500		-2.500
		3.500		3.500
*				
0	180.000	123.265	123.178	123.090
	11.697	2.500		-2.500
		3.500		3.500
*				
0	191.697	123.351	123.263	123.176
	0.752	2.500		-2.500
		3.500		3.500
*				
0	192.449	123.350	123.263	123.175
	7.551	2.500		-2.500
		3.500		3.500
*				
9	200.000	123.232	123.220	123.208
	16.828	0.332		-0.332
		3.500		3.500
*				
0	216.828	122.711	122.868	123.026
	3.172	-4.500		4.500
		3.500		3.500
*				
0	220.000	122.605	122.763	122.920
	5.000	-4.500		4.500
		3.500		3.500
*				
10	225.000	122.413	122.570	122.728
	14.706	-4.500		4.500
		3.500		3.500
*				
0	239.706	121.665	121.823	121.980
	0.294	-4.500		4.500
		3.500		3.500
*				
0	240.000	121.648	121.805	121.963

```
                 10.000      -4.500                  4.500
                              3.500                  3.500
*
11              250.000     121.047     121.205    121.362
                 10.000      -4.500                  4.500
                              3.500                  3.500
*
0               260.000     120.447     120.605    120.762
                  0.695      -4.500                  4.500
                              3.500                  3.500
*
0               260.695     120.406     120.563    120.721
                 14.305      -4.500                  4.500
                              3.500                  3.500
*
12              275.000     119.638     119.705    119.737
                  4.825      -1.909                  0.930
                              3.500                  3.500
*
0               279.825     119.379     119.415    119.405
                  0.175      -1.035                 -0.274
                              3.500                  3.500
*
0               280.000     119.370     119.405    119.394
                 12.201      -0.985                 -0.306
                              3.500                  3.500
*
0               292.201     118.760     118.672    118.585
                  7.799       2.500                 -2.500
                              3.500                  3.500
*
13              300.000     118.324     118.204    118.084
                  4.825       3.427                 -3.427
                              3.500                  3.500
*
0               304.825     118.055     117.915    117.775
                  9.840       4.000                 -4.000
                              3.500                  3.500
*
0               314.666     117.464     117.324    117.184
                  1.721       4.000                 -4.000
                              3.500                  3.500
*
0               316.386     117.362     117.222    117.082
                  3.614       4.000                 -4.000
                              3.500                  3.500
*
0               320.000     117.142     117.017    116.892
                  5.000       3.571                 -3.571
                              3.500                  3.500
*
14              325.000     116.857     116.753    116.648
                  4.034       2.978                 -2.978
                              3.500                  3.500
*
0               329.034     116.643     116.556    116.468
                 10.966       2.500                 -2.500
                              3.500                  3.500
*
0               340.000     116.074     116.096    116.118
                  1.386      -0.623                  0.623
                              3.500                  3.500
*
0               341.386     116.010     116.045    116.081
                  0.134      -1.017                  1.017
                              3.500                  3.500
*
0               341.520     116.004     116.041    116.078
                  5.072      -1.056                  1.056
                              3.500                  3.500
*
0               346.592     115.784     115.872    115.959
                  3.408      -2.500                  2.500
                              3.500                  3.500
*
15              350.000     115.654     115.771    115.889
                  1.061      -3.358                  3.358
                              3.500                  3.500
```

```
*
0                 351.061     115.615     115.742     115.869
                    5.459      -3.625                   3.625
                                3.500                   3.500
*
0                 356.520     115.434     115.609     115.784
                    3.480      -5.000                   5.000
                                3.500                   3.500
*
0                 360.000     115.363     115.538     115.713
                    3.321      -5.000                   5.000
                                3.500                   3.500
*
0                 363.321     115.306     115.481     115.656
                   11.679      -5.000                   5.000
                                3.500                   3.500
*
16                375.000     115.319     115.358     115.398
                    3.321      -1.134                   1.134
                                3.500                   3.500
*
0                 378.321     115.345     115.346     115.347
                    0.106      -0.035                   0.035
                                3.500                   3.500
*
0                 378.427     115.346     115.346     115.346
                    0.106       0.000                   0.000
                                3.500                   3.500
*
0                 378.533     115.346     115.346     115.345
                    1.467       0.019                  -0.019
                                3.500                   3.500
*
0                 380.000     115.354     115.344     115.334
                    0.677       0.282                  -0.282
                                3.500                   3.500
*
0                 380.677     115.358     115.344     115.329
                    3.421       0.403                  -0.403
                                3.500                   3.500
*
0                 384.099     115.385     115.349     115.313
                   15.901       1.017                  -1.017
                                3.500                   3.500
*
17                400.000     115.534     115.398     115.263
                    3.533       3.867                  -3.867
                                3.500                   3.500
*
0                 403.533     115.567     115.409     115.252
                    7.418       4.500                  -4.500
                                3.500                   3.500
*
0                 410.951     115.590     115.432     115.275
                    5.413       4.500                  -4.500
                                3.500                   3.500
*
0                 416.363     115.607     115.449     115.292
                    3.637       4.500                  -4.500
                                3.500                   3.500
*
0                 420.000     115.608     115.461     115.313
                    5.000       4.209                  -4.209
                                3.500                   3.500
*
18                425.000     115.609     115.476     115.343
                   15.000       3.809                  -3.809
                                3.500                   3.500
*
0                 440.000     115.614     115.523     115.431
                    1.363       2.609                  -2.609
                                3.500                   3.500
*
0                 441.363     115.615     115.527     115.440
                    2.042       2.500                  -2.500
                                3.500                   3.500
*
0                 443.405     115.621     115.533     115.446
```

```
                  0.732       2.500                    -2.500
                              3.500                     3.500
*
19               444.137     115.621     115.533     115.446
                   0.000       2.500                   -2.500
                               3.500                    3.500
*
```

ДЕНИВЕЛАЦИЈА ГС КОСОВСКА УЛИЦА – НАДВОЖЊАК И ПОДВОЖЊАК НА КМ 177+857.22 ПРУГЕ

АНАЛИТИЧКИ ПОДАЦИ О ОСОВИНИ

```
*
# NADV_PODV_SU_KOSOVSKA_177
*
*****************************************************************************************
***
*!BR TIP   P.BR.E.         POC_STAC      POC_R             Y    POC.TAC.     X          POC_SM_UGAO  1*
*!   A                      DUŽINA       KRA_R             Y    KRA.TAC.     X          PROM_UGLA    2*
*!                         KRA_STAC                        Y    PRE.TAN.     X          KRA_SM_UGAO  3*
*!                                                         Y    CEN.TAC.     X          TANGENTA1    4*
*!                                                         Y    SRE.TAC.     X          TANGENTA2    5*
*****************************************************************************************
***
1   PRAVAC 1                  0.000          BESK   7397155.546251   5108314.960366      45d29'27"  1
                          36.105111          BESK   7397181.294149   5108340.270935                 2
                             36.105                                                                 3
                                                                                                    4
                                                                                                    5
*
2   PRELAZNICA 1             36.105          BESK   7397181.294149   5108340.270935      45d29'27"  1
        122.474           50.000000   -300.000000   7397215.953091   5108376.287804       4d46'29"  2
                             86.105                 7397205.074041   5108363.646924      40d42'58"  3
                                                    7396988.567747   5108571.981200         33.345  4
                                                                                            16.678  5
*
3   KRUZNI_LUK 1             86.105   -300.000000   7397215.953091   5108376.287804      40d42'58"  1
                          51.293377   -300.000000   7397245.934018   5108417.829968       9d47'47"  2
                            137.398                 7397232.723591   5108395.774236      30d55'11"  3
                                                    7396988.567747   5108571.981200         25.709  4
                                                    7397231.831945   5108396.417736         25.709  5
*
4   PRELAZNICA 2            137.398   -300.000000   7397245.934018   5108417.829968      30d55'11"  1
        122.474           50.000000          BESK   7397269.197203   5108462.071141       4d46'29"  2
                            187.398                 7397254.503644   5108432.137557      26d8'42"   3
                                                    7396988.567747   5108571.981200         16.678  4
                                                                                            33.345  5
*
5   PRAVAC 2                187.398          BESK   7397269.197203   5108462.071141      26d8'42"   1
                          86.934155          BESK   7397307.504426   5108540.110260                 2
                            274.333                                                                 3
                                                                                                    4
                                                                                                    5
*
6   PRELAZNICA 3            274.333          BESK   7397307.504426   5108540.110260      26d8'42"   1
         77.460           50.000000   -120.000000   7397326.334014   5108586.325165      11d56'12"  2
                            324.333                 7397322.226172   5108570.101264      14d12'31"  3
                                                    7397210.004946   5108615.779331         33.409  4
                                                                                            16.736  5
*
7   KRUZNI_LUK 2            324.333   -120.000000   7397326.334014   5108586.325165      14d12'31"  1
                          21.180617   -120.000000   7397329.698512   5108607.209016      10d6'47"   2
                            345.513                 7397328.940190   5108596.618241       4d5'44"   3
                                                    7397210.004946   5108615.779331         10.618  4
                                                    7397328.477326   5108596.692811         10.618  5
*
8   PRELAZNICA 4            345.513   -120.000000   7397329.698512   5108607.209016       4d5'44"   1
         77.460           50.000000          BESK   7397326.335847   5108656.999209      11d56'12"  2
                            395.513                 7397330.893776   5108623.902148     352d9'32"   3
                                                    7397210.004946   5108615.779331         16.736  4
                                                                                            33.409  5
*
9   PRAVAC 3                395.513          BESK   7397326.335847   5108656.999209     352d9'32"   1
                          30.449938          BESK   7397322.181672   5108687.164447                 2
```

```
                         425.963                                                         3
                                                                                         4
                                                                                         5
*
*! Ukupna dužina ose:425.963
*! Parametar zakrivljenosti (Grad/Km):139.114
*
```

АНАЛИТИЧКИ ПОДАЦИ О НИВЕЛЕТИ

```
*
# NADV_PODV_SU_KOSOVSKA_177
*
*!        STAC         VIS.T.            R       UZD.PAD.           TZ            TK
         0.000        115.712        0.000          0.327        0.000         0.000
        38.534        115.838      800.000          5.000       19.843        57.225
       139.136        120.868      400.000         -5.001      119.135       159.138
       266.820        114.483      550.000          1.549      248.809       284.832
       296.890        114.948      900.000          3.351      288.779       305.001
       363.310        117.174     2600.000          0.300      323.647       402.973
       425.963        117.362        0.000          0.000      425.963       425.963
&
*
*!     STA         VIS          EKSTREM
     139.134     120.368          MAX
     276.315     114.696          MIN
&
*
**************************************************************
*                          LEVA STRANA     OSA     DESNA STRANA
*              STACIONAŽA     VISINA     VISINA       VISINA
*                  RAZMAK      NAGIB                   NAGIB
*                             ŠIRINA                  ŠIRINA
**************************************************************
PROFIL         STACIONAŽA    TRAKA_L1        OSA    TRAKA_D1
**************************************************************
0                 -26.391     115.712    115.712     115.712
                   13.622       0.000                  0.000
                                0.000                  0.000
*
0                 -12.769     115.712    115.712     115.712
                   12.769       0.000                  0.000
                                0.000                  0.000
*
1                   0.000     115.747    115.712     115.677
                   12.072       1.000                 -1.000
                                3.500                  3.500
*
0                  12.072     115.804    115.751     115.699
                    7.771       1.502                 -1.502
                                3.500                  3.500
*
0                  19.843     115.841    115.777     115.713
                    0.157       1.824                 -1.824
                                3.500                  3.500
*
0                  20.000     115.842    115.777     115.713
                    5.000       1.831                 -1.831
                                3.500                  3.500
*
2                  25.000     115.882    115.810     115.739
                   11.105       2.039                 -2.039
                                3.500                  3.500
*
0                  36.105     116.083    115.995     115.908
                    3.895       2.500                 -2.500
                                3.500                  3.500
*
0                  40.000     116.167    116.097     116.027
                   10.000       1.994                 -1.994
                                3.500                  3.500
*
3                  50.000     116.468    116.444     116.420
                    7.225       0.694                 -0.694
                                3.500                  3.500
*
0                  57.225     116.764    116.773     116.781
                    2.775      -0.246                  0.246
                                3.500                  3.500
```

```
*
0             60.000     116.890     116.911     116.933
              15.000      -0.606                   0.606
                           3.500                   3.500
*
4             75.000     117.572     117.661     117.751
               5.000      -2.556                   2.556
                           3.500                   3.500
*
0             80.000     117.799     117.911     118.024
               6.105      -3.206                   3.206
                           3.500                   3.500
*
0             86.105     118.077     118.217     118.357
              10.469      -4.000                   4.000
                           3.500                   3.500
*
0             96.575     118.600     118.740     118.880
               3.425      -4.000                   4.000
                           3.500                   3.500
*
5            100.000     118.771     118.911     119.051
               4.966      -4.000                   4.000
                           3.500                   3.500
*
0            104.966     119.020     119.160     119.300
              14.168      -4.000                   4.000
                           3.500                   3.500
*
0            119.135     119.728     119.868     120.008
               0.865      -4.000                   4.000
                           3.500                   3.500
*
0            120.000     119.770     119.910     120.050
               5.000      -4.000                   4.000
                           3.500                   3.500
*
6            125.000     119.978     120.118     120.258
              12.398      -4.000                   4.000
                           3.500                   3.500
*
0            137.398     120.224     120.364     120.504
               1.736      -4.000                   4.000
                           3.500                   3.500
*
0            139.134     120.230     120.368     120.506
               0.866      -3.948                   3.948
                           3.500                   3.500
*
0            140.000     120.230     120.367     120.504
              10.000      -3.922                   3.922
                           3.500                   3.500
*
7            150.000     120.094     120.220     120.347
               9.138      -3.622                   3.622
                           3.500                   3.500
*
0            159.138     119.751     119.868     119.985
               0.862      -3.348                   3.348
                           3.500                   3.500
*
0            160.000     119.708     119.825     119.941
              15.000      -3.322                   3.322
                           3.500                   3.500
*
8            175.000     118.974     119.075     119.175
               5.000      -2.872                   2.872
                           3.500                   3.500
*
0            180.000     118.729     118.824     118.920
               7.398      -2.722                   2.722
                           3.500                   3.500
*
0            187.398     118.367     118.454     118.542
              12.602      -2.500                   2.500
                           3.500                   3.500
*
9            200.000     117.737     117.824     117.912
```

	20.000	-2.500		2.500
		3.500		3.500
*				
0	220.000	116.737	116.824	116.912
	5.000	-2.500		2.500
		3.500		3.500
*				
10	225.000	116.487	116.574	116.662
	15.000	-2.500		2.500
		3.500		3.500
*				
0	240.000	115.736	115.824	115.911
	8.809	-2.500		2.500
		3.500		3.500
*				
0	248.809	115.296	115.383	115.471
	1.191	-2.500		2.500
		3.500		3.500
*				
11	250.000	115.238	115.325	115.413
	10.000	-2.500		2.500
		3.500		3.500
*				
0	260.000	114.850	114.938	115.025
	14.333	-2.500		2.500
		3.500		3.500
*				
0	274.333	114.612	114.699	114.787
	0.667	-2.500		2.500
		3.500		3.500
*				
12	275.000	114.608	114.697	114.787
	1.315	-2.560		2.560
		3.500		3.500
*				
0	276.315	114.602	114.696	114.789
	3.685	-2.678		2.678
		3.500		3.500
*				
0	280.000	114.603	114.708	114.813
	4.832	-3.010		3.010
		3.500		3.500
*				
0	284.832	114.641	114.762	114.882
	3.947	-3.445		3.445
		3.500		3.500
*				
0	288.779	114.690	114.823	114.956
	11.221	-3.800		3.800
		3.500		3.500
*				
13	300.000	114.898	115.066	115.235
	5.001	-4.810		4.810
		3.500		3.500
*				
0	305.001	115.036	115.220	115.404
	14.999	-5.260		5.260
		3.500		3.500
*				
0	320.000	115.491	115.723	115.954
	3.647	-6.610		6.610
		3.500		3.500
*				
0	323.647	115.602	115.845	116.088
	0.685	-6.938		6.938
		3.500		3.500
*				
0	324.333	115.623	115.868	116.113
	0.667	-7.000		7.000
		3.500		3.500
*				
14	325.000	115.645	115.890	116.135
	15.000	-7.000		7.000
		3.500		3.500
*				
0	340.000	116.096	116.341	116.586
	5.513	-7.000		7.000
		3.500		3.500

```
*
0                  345.513     116.241     116.486     116.731
                     4.487      -7.000                   7.000
                                 3.500                   3.500
*
15                 350.000     116.364     116.594     116.825
                    10.000      -6.596                   6.596
                                 3.500                   3.500
*
0                  360.000     116.610     116.809     117.008
                    15.000      -5.696                   5.696
                                 3.500                   3.500
*
16                 375.000     116.906     117.059     117.211
                     5.000      -4.346                   4.346
                                 3.500                   3.500
*
0                  380.000     116.986     117.123     117.259
                    15.513      -3.896                   3.896
                                 3.500                   3.500
*
0                  395.513     117.172     117.260     117.347
                     4.487      -2.500                   2.500
                                 3.500                   3.500
*
17                 400.000     117.195     117.282     117.370
                     2.973      -2.500                   2.500
                                 3.500                   3.500
*
0                  402.973     117.206     117.293     117.381
                    17.027      -2.500                   2.500
                                 3.500                   3.500
*
0                  420.000     117.257     117.344     117.432
                     5.000      -2.500                   2.500
                                 3.500                   3.500
*
18                 425.000     117.272     117.359     117.447
                     0.963      -2.500                   2.500
                                 3.500                   3.500
*
0                  425.963     117.274     117.362     117.450
                     0.000      -2.500                   2.500
                                 3.500                   3.500
*
19                 425.963     117.274     117.362     117.450
                     0.000      -2.500                   2.500
                                 3.500                   3.500
*
```

ДЕНИВЕЛАЦИЈА ЛОКАЛНОГ ПУТА – НАДВОЖЊАК НА КМ 179+395.83

АНАЛИТИЧКИ ПОДАЦИ О ОСОВИНИ

```
*! Parametar zakrivljenosti (Grad/Km):14.128
**
# NADV_SU_PROLETERSKA_179
*
**********************************************************************************************************
***
*!BR TIP  P.BR.E.         POC_STAC     POC_R              Y    POC.TAC.    X         POC_SM_UGAO 1*
*!   A                     DUŽINA      KRA_R              Y    KRA.TAC.    X         PROM_UGLA   2*
*!                        KRA_STAC                        Y    PRE.TAN.    X         KRA_SM_UGAO 3*
*!                                                        Y    CEN.TAC.    X         TANGENTA1   4*
*!                                                        Y    SRE.TAC.    X         TANGENTA2   5*
**********************************************************************************************************
***
1   PRAVAC 1                 0.000          BESK   7395904.395000   5109631.765000      59d21'44"  1
                         85.381488          BESK   7395977.857840   5109675.276029                 2
                            85.381                                                               3
                                                                                                 4
                                                                                                 5
*
2   PRELAZNICA 1            85.381          BESK   7395977.857840   5109675.276029      59d21'44"  1
```

```
        223.607             50.000000  +1000.000000  7396021.087834  5109700.396314     1d25'57"  2
                              135.381                7396006.539016  5109692.263495    60d47'41"  3
                                                     7396509.027947  5108827.519206       33.334  4
                                                                                          16.668  5
*
3    KRUZNI_LUK 1             135.381  +1000.000000  7396021.087834  5109700.396314    60d47'41"  1
                            34.506321  +1000.000000  7396051.492097  5109716.710382     1d58'37"  2
                              169.888                7396036.149217  5109708.815659    62d46'18"  3
                                                     7396509.027947  5108827.519206       17.255  4
                                                     7396036.219596  5109708.684494       17.255  5
*
4    PRELAZNICA 2             169.888  +1000.000000  7396051.492097  5109716.710382    62d46'18"  1
        223.607             50.000000          BESK  7396096.325499  5109738.842422     1d25'57"  2
                              219.888                7396066.312832  5109724.336433    64d12'15"  3
                                                     7396509.027947  5108827.519206       16.668  4
                                                                                          33.334  5
*
5    PRAVAC 2                 219.888          BESK  7396096.325499  5109738.842422    64d12'15"  1
                           115.849388          BESK  7396200.630555  5109789.256068               2
                              335.737                                                             3
                                                                                                  4
                                                                                                  5
*
6    PRELAZNICA 3             335.737          BESK  7396200.630555  5109789.256068    64d12'15"  1
        165.831             50.000000   +550.000000  7396245.968403  5109810.327861     2d36'16"  2
                              385.737                7396230.645488  5109803.763152    66d48'31"  3
                                                     7396462.561158  5109304.771159       33.337  4
                                                                                          16.670  5
*
7    KRUZNI_LUK 2             385.737   +550.000000  7396245.968403  5109810.327861    66d48'31"  1
                            41.175184   +550.000000  7396284.387718  5109825.111649     4d17'22"  2
                              426.912                7396264.901238  5109818.439146     71d5'53"  3
                                                     7396462.561158  5109304.771159       20.597  4
                                                     7396265.039698  5109818.079325       20.597  5
*
8    PRELAZNICA 4             426.912   +550.000000  7396284.387718  5109825.111649     71d5'53"  1
        165.831             50.000000          BESK  7396332.156059  5109839.867205     2d36'16"  2
                              476.912                7396300.158715  5109830.511906      73d42'8"  3
                                                     7396462.561158  5109304.771159       16.670  4
                                                                                          33.337  5
*
9    PRAVAC 3                 476.912          BESK  7396332.156059  5109839.867205      73d42'8"  1
                            50.694401          BESK  7396380.813379  5109854.093502               2
                              527.607                                                             3
                                                                                                  4
                                                                                                  5
*
10   PRELAZNICA 5             527.607          BESK  7396380.813379  5109854.093502      73d42'8"  1
        447.214             50.000000  -4000.000000  7396428.774781  5109868.224856     0d21'29"  2
                              577.607                7396412.807326  5109863.447806    73d20'39"  3
                                                     7395282.287184  5113700.399981       33.333  4
                                                                                          16.667  5
*
11   KRUZNI_LUK 3             577.607  -4000.000000  7396428.774781  5109868.224856    73d20'39"  1
                           160.388227  -4000.000000  7396581.471031  5109917.263540     2d17'51"  2
                              737.995                7396505.614549  5109891.213325     71d2'48"  3
                                                     7395282.287184  5113700.399981       80.205  4
                                                     7396505.368703  5109891.978838       80.205  5
*
12   PRELAZNICA 6             737.995  -4000.000000  7396581.471031  5109917.263540     71d2'48"  1
        447.214             50.000000          BESK  7396628.692078  5109933.700206     0d21'29"  2
                              787.995                7396597.234158  5109922.676826    70d41'19"  3
                                                     7395282.287184  5113700.399981       16.667  4
                                                                                          33.333  5
*
13   PRAVAC 4                 787.995          BESK  7396628.692078  5109933.700206    70d41'19"  1
                           576.803042          BESK  7397173.041687  5110124.449393               2
                             1364.798                                                             3
                                                                                                  4
                                                                                                  5
*
*! Ukupna dužina ose:1364.798
```

АНАЛИТИЧКИ ПОДАЦИ О НИВЕЛЕТИ

```
*
```

```
# NADV_SU_PROLETERSKA_179
*
*!         STAC         VIS.T.            R       UZD.PAD.           TZ            TK
          0.000        123.010         0.000        0.795         0.000         0.000
        168.682        124.352     30000.000        0.179        76.228       261.136
        809.095        125.498      4400.000        5.000       703.040       915.150
       1024.483        136.266       800.000       -5.003       984.473      1064.494
       1291.104        122.928      1400.000        0.087      1255.472      1326.736
       1364.798        122.992         0.000        0.000      1364.798      1364.798
&
*
*!       STA          VIS          EKSTREM
    1024.470      135.266           MAX
    1325.513      122.958           MIN
&
*
**************************************************************
*                          LEVA STRANA      OSA      DESNA STRANA
*              STACIONAŽA      VISINA      VISINA       VISINA
*                  RAZMAK       NAGIB                    NAGIB
*                              ŠIRINA                   ŠIRINA
**************************************************************
PROFIL         STACIONAŽA     TRAKA_L1          OSA     TRAKA_D1
**************************************************************
1                   0.000      123.085      123.010      122.935
                   20.000        2.500                    -2.500
                                 3.000                     3.000
*
0                  20.000      123.244      123.169      123.094
                    5.000        2.500                    -2.500
                                 3.000                     3.000
*
2                  25.000      123.284      123.209      123.134
                   15.000        2.500                    -2.500
                                 3.000                     3.000
*
0                  40.000      123.403      123.328      123.253
                   10.000        2.500                    -2.500
                                 3.000                     3.000
*
3                  50.000      123.483      123.408      123.333
                   10.000        2.500                    -2.500
                                 3.000                     3.000
*
0                  60.000      123.562      123.487      123.412
                   15.000        2.500                    -2.500
                                 3.000                     3.000
*
4                  75.000      123.682      123.607      123.532
                    1.228        2.500                    -2.500
                                 3.000                     3.000
*
0                  76.228      123.691      123.616      123.541
                    3.772        2.500                    -2.500
                                 3.000                     3.000
*
0                  80.000      123.721      123.646      123.571
                    5.381        2.500                    -2.500
                                 3.000                     3.000
*
0                  85.381      123.763      123.688      123.613
                   14.619        2.500                    -2.500
                                 3.000                     3.000
*
5                 100.000      123.871      123.796      123.721
                   20.000        2.500                    -2.500
                                 3.000                     3.000
*
0                 120.000      124.007      123.932      123.857
                    5.000        2.500                    -2.500
                                 3.000                     3.000
*
6                 125.000      124.040      123.965      123.890
                   10.381        2.500                    -2.500
                                 3.000                     3.000
*
0                 135.381      124.103      124.028      123.953
                    3.572        2.500                    -2.500
```

```
                            3.000                   3.000
*
0            138.953      124.125     124.050     123.975
               1.047        2.500                  -2.500
                            3.000                   3.000
*
0            140.000      124.131     124.056     123.981
              10.000        2.500                  -2.500
                            3.000                   3.000
*
7            150.000      124.187     124.112     124.037
              10.000        2.500                  -2.500
                            3.000                   3.000
*
0            160.000      124.241     124.166     124.091
               9.888        2.500                  -2.500
                            3.000                   3.000
*
0            169.888      124.290     124.215     124.140
               5.112        2.500                  -2.500
                            3.000                   3.000
*
8            175.000      124.314     124.239     124.164
               5.000        2.500                  -2.500
                            3.000                   3.000
*
0            180.000      124.337     124.262     124.187
              20.000        2.500                  -2.500
                            3.000                   3.000
*
9            200.000      124.420     124.345     124.270
              19.888        2.500                  -2.500
                            3.000                   3.000
*
0            219.888      124.490     124.415     124.340
               0.112        2.500                  -2.500
                            3.000                   3.000
*
0            220.000      124.490     124.415     124.340
               5.000        2.500                  -2.500
                            3.000                   3.000
*
10           225.000      124.506     124.431     124.356
              15.000        2.500                  -2.500
                            3.000                   3.000
*
0            240.000      124.547     124.472     124.397
              10.000        2.500                  -2.500
                            3.000                   3.000
*
11           250.000      124.570     124.495     124.420
              10.000        2.500                  -2.500
                            3.000                   3.000
*
0            260.000      124.590     124.515     124.440
               1.136        2.500                  -2.500
                            3.000                   3.000
*
0            261.136      124.592     124.517     124.442
              13.864        2.500                  -2.500
                            3.000                   3.000
*
12           275.000      124.617     124.542     124.467
               5.000        2.500                  -2.500
                            3.000                   3.000
*
0            280.000      124.626     124.551     124.476
              20.000        2.500                  -2.500
                            3.000                   3.000
*
13           300.000      124.662     124.587     124.512
              20.000        2.500                  -2.500
                            3.000                   3.000
*
0            320.000      124.697     124.622     124.547
               5.000        2.500                  -2.500
                            3.000                   3.000
*
```

14	325.000	124.706	124.631	124.556
	10.737	2.500		-2.500
		3.000		3.000
*				
0	335.737	124.726	124.651	124.576
	4.263	2.500		-2.500
		3.000		3.000
*				
0	340.000	124.733	124.658	124.583
	10.000	2.500		-2.500
		3.000		3.000
*				
15	350.000	124.751	124.676	124.601
	10.000	2.500		-2.500
		3.000		3.000
*				
0	360.000	124.769	124.694	124.619
	15.000	2.500		-2.500
		3.000		3.000
*				
16	375.000	124.796	124.721	124.646
	5.000	2.500		-2.500
		3.000		3.000
*				
0	380.000	124.805	124.730	124.655
	5.737	2.500		-2.500
		3.000		3.000
*				
0	385.737	124.815	124.740	124.665
	14.263	2.500		-2.500
		3.000		3.000
*				
17	400.000	124.841	124.766	124.691
	20.000	2.500		-2.500
		3.000		3.000
*				
0	420.000	124.876	124.801	124.726
	5.000	2.500		-2.500
		3.000		3.000
*				
18	425.000	124.885	124.810	124.735
	1.912	2.500		-2.500
		3.000		3.000
*				
0	426.912	124.889	124.814	124.739
	13.088	2.500		-2.500
		3.000		3.000
*				
0	440.000	124.912	124.837	124.762
	10.000	2.500		-2.500
		3.000		3.000
*				
19	450.000	124.930	124.855	124.780
	10.000	2.500		-2.500
		3.000		3.000
*				
0	460.000	124.948	124.873	124.798
	15.000	2.500		-2.500
		3.000		3.000
*				
20	475.000	124.975	124.900	124.825
	1.912	2.500		-2.500
		3.000		3.000
*				
0	476.912	124.978	124.903	124.828
	3.088	2.500		-2.500
		3.000		3.000
*				
0	480.000	124.984	124.909	124.834
	20.000	2.500		-2.500
		3.000		3.000
*				
21	500.000	125.020	124.945	124.870
	20.000	2.500		-2.500
		3.000		3.000
*				
0	520.000	125.055	124.980	124.905
	5.000	2.500		-2.500

```
                          3.000                    3.000
*
22              525.000   125.064   124.989   124.914
                  2.607     2.500              -2.500
                            3.000               3.000
*
0               527.607   125.069   124.994   124.919
                 12.393     2.500              -2.500
                            3.000               3.000
*
0               540.000   125.054   125.016   124.978
                 10.000     1.261              -1.261
                            3.000               3.000
*
23              550.000   125.042   125.034   125.026
                 10.000     0.261              -0.261
                            3.000               3.000
*
0               560.000   125.030   125.052   125.074
                 15.000    -0.739               0.739
                            3.000               3.000
*
24              575.000   125.012   125.079   125.146
                  2.607    -2.239               2.239
                            3.000               3.000
*
0               577.607   125.008   125.083   125.158
                  2.393    -2.500               2.500
                            3.000               3.000
*
0               580.000   125.013   125.088   125.163
                 20.000    -2.500               2.500
                            3.000               3.000
*
25              600.000   125.049   125.124   125.199
                 20.000    -2.500               2.500
                            3.000               3.000
*
0               620.000   125.084   125.159   125.234
                  5.000    -2.500               2.500
                            3.000               3.000
*
26              625.000   125.093   125.168   125.243
                 15.000    -2.500               2.500
                            3.000               3.000
*
0               640.000   125.120   125.195   125.270
                 10.000    -2.500               2.500
                            3.000               3.000
*
27              650.000   125.138   125.213   125.288
                 10.000    -2.500               2.500
                            3.000               3.000
*
0               660.000   125.156   125.231   125.306
                 15.000    -2.500               2.500
                            3.000               3.000
*
28              675.000   125.183   125.258   125.333
                  5.000    -2.500               2.500
                            3.000               3.000
*
0               680.000   125.192   125.267   125.342
                 20.000    -2.500               2.500
                            3.000               3.000
*
29              700.000   125.228   125.303   125.378
                  3.040    -2.500               2.500
                            3.000               3.000
*
0               703.040   125.233   125.308   125.383
                 16.960    -2.500               2.500
                            3.000               3.000
*
0               720.000   125.296   125.371   125.446
                  5.000    -2.500               2.500
                            3.000               3.000
*
```

30	725.000	125.327	125.402	125.477
	12.995	-2.500		2.500
		3.000		3.000
*				
0	737.995	125.434	125.509	125.584
	2.005	-2.500		2.500
		3.000		3.000
*				
0	740.000	125.454	125.529	125.604
	10.000	-2.500		2.500
		3.000		3.000
*				
31	750.000	125.568	125.643	125.718
	10.000	-2.500		2.500
		3.000		3.000
*				
0	760.000	125.704	125.779	125.854
	15.000	-2.500		2.500
		3.000		3.000
*				
32	775.000	125.950	126.025	126.100
	5.000	-2.500		2.500
		3.000		3.000
*				
0	780.000	126.044	126.119	126.194
	7.995	-2.500		2.500
		3.000		3.000
*				
0	787.995	126.205	126.280	126.355
	12.005	-2.500		2.500
		3.000		3.000
*				
33	800.000	126.475	126.550	126.625
	20.000	-2.500		2.500
		3.000		3.000
*				
0	820.000	126.997	127.072	127.147
	5.000	-2.500		2.500
		3.000		3.000
*				
34	825.000	127.142	127.217	127.292
	15.000	-2.500		2.500
		3.000		3.000
*				
0	840.000	127.610	127.685	127.760
	10.000	-2.500		2.500
		3.000		3.000
*				
35	850.000	127.950	128.025	128.100
	10.000	-2.500		2.500
		3.000		3.000
*				
0	860.000	128.314	128.389	128.464
	15.000	-2.500		2.500
		3.000		3.000
*				
36	875.000	128.901	128.976	129.051
	5.000	-2.500		2.500
		3.000		3.000
*				
0	880.000	129.108	129.183	129.258
	20.000	-2.500		2.500
		3.000		3.000
*				
37	900.000	129.994	130.069	130.144
	15.150	-2.500		2.500
		3.000		3.000
*				
0	915.150	130.725	130.800	130.875
	4.850	-2.500		2.500
		3.000		3.000
*				
0	920.000	130.968	131.043	131.118
	5.000	-2.500		2.500
		3.000		3.000
*				
38	925.000	131.218	131.293	131.368
	15.000	-2.500		2.500

```
                          3.000                     3.000
*
0           940.000     131.968     132.043     132.118
             10.000      -2.500                   2.500
                          3.000                   3.000
*
39          950.000     132.468     132.543     132.618
             10.000      -2.500                   2.500
                          3.000                   3.000
*
0           960.000     132.968     133.043     133.118
             15.000      -2.500                   2.500
                          3.000                   3.000
*
40          975.000     133.717     133.792     133.867
              5.000      -2.500                   2.500
                          3.000                   3.000
*
0           980.000     133.967     134.042     134.117
              4.473      -2.500                   2.500
                          3.000                   3.000
*
0           984.473     134.191     134.266     134.341
             15.527      -2.500                   2.500
                          3.000                   3.000
*
41         1000.000     134.817     134.892     134.967
             20.000      -2.500                   2.500
                          3.000                   3.000
*
0          1020.000     135.178     135.253     135.328
              4.470      -2.500                   2.500
                          3.000                   3.000
*
0          1024.470     135.191     135.266     135.341
              0.530      -2.500                   2.500
                          3.000                   3.000
*
42         1025.000     135.191     135.266     135.341
             15.000      -2.500                   2.500
                          3.000                   3.000
*
0          1040.000     135.040     135.115     135.190
             10.000      -2.500                   2.500
                          3.000                   3.000
*
43         1050.000     134.784     134.859     134.934
             10.000      -2.500                   2.500
                          3.000                   3.000
*
0          1060.000     134.402     134.477     134.552
              4.494      -2.500                   2.500
                          3.000                   3.000
*
0          1064.494     134.190     134.265     134.340
             10.506      -2.500                   2.500
                          3.000                   3.000
*
44         1075.000     133.664     133.739     133.814
              5.000      -2.500                   2.500
                          3.000                   3.000
*
0          1080.000     133.414     133.489     133.564
             20.000      -2.500                   2.500
                          3.000                   3.000
*
45         1100.000     132.413     132.488     132.563
             20.000      -2.500                   2.500
                          3.000                   3.000
*
0          1120.000     131.413     131.488     131.563
              5.000      -2.500                   2.500
                          3.000                   3.000
*
46         1125.000     131.163     131.238     131.313
             15.000      -2.500                   2.500
                          3.000                   3.000
*
```

```
0               1140.000    130.412     130.487     130.562
                  10.000     -2.500                   2.500
                              3.000                   3.000
*
47              1150.000    129.912     129.987     130.062
                  10.000     -2.500                   2.500
                              3.000                   3.000
*
0               1160.000    129.412     129.487     129.562
                  15.000     -2.500                   2.500
                              3.000                   3.000
*
48              1175.000    128.661     128.736     128.811
                   5.000     -2.500                   2.500
                              3.000                   3.000
*
0               1180.000    128.411     128.486     128.561
                  20.000     -2.500                   2.500
                              3.000                   3.000
*
49              1200.000    127.410     127.485     127.560
                  20.000     -2.500                   2.500
                              3.000                   3.000
*
0               1220.000    126.410     126.485     126.560
                   5.000     -2.500                   2.500
                              3.000                   3.000
*
50              1225.000    126.160     126.235     126.310
                  15.000     -2.500                   2.500
                              3.000                   3.000
*
0               1240.000    125.409     125.484     125.559
                  10.000     -2.500                   2.500
                              3.000                   3.000
*
51              1250.000    124.909     124.984     125.059
                   5.472     -2.500                   2.500
                              3.000                   3.000
*
0               1255.472    124.635     124.710     124.785
                   4.528     -2.500                   2.500
                              3.000                   3.000
*
0               1260.000    124.416     124.491     124.566
                  15.000     -2.500                   2.500
                              3.000                   3.000
*
52              1275.000    123.795     123.870     123.945
                   5.000     -2.500                   2.500
                              3.000                   3.000
*
0               1280.000    123.623     123.698     123.773
                  20.000     -2.500                   2.500
                              3.000                   3.000
*
53              1300.000    123.116     123.191     123.266
                  20.000     -2.500                   2.500
                              3.000                   3.000
*
0               1320.000    122.894     122.969     123.044
                   5.000     -2.500                   2.500
                              3.000                   3.000
*
54              1325.000    122.883     122.958     123.033
                   0.513     -2.500                   2.500
                              3.000                   3.000
*
0               1325.513    122.883     122.958     123.033
                   1.223     -2.500                   2.500
                              3.000                   3.000
*
0               1326.736    122.884     122.959     123.034
                  13.264     -2.500                   2.500
                              3.000                   3.000
*
0               1340.000    122.895     122.970     123.045
                  10.000     -2.500                   2.500
```

```
                           3.000                   3.000
*
55              1350.000    122.904     122.979     123.054
                  10.000     -2.500                   2.500
                              3.000                   3.000
*
0               1360.000    122.913     122.988     123.063
                   4.798     -2.500                   2.500
                              3.000                   3.000
*
56              1364.798    122.917     122.992     123.067
                   0.000     -2.500                   2.500
                              3.000                   3.000
*
0               1364.798    122.917     122.992     123.067
                   0.000     -2.500                   2.500
                              3.000                   3.000
*
```

ДЕНИВЕЛАЦИЈА ЛОКАЛНОГ ПУТА – НАДВОЖЊАК НА КМ 180+969.60 ПРУГЕ

АНАЛИТИЧКИ ПОДАЦИ О ОСОВИНИ

```
*
# NADV_SU_CELJSKA_180
*
*********************************************************************************************************
***
*!BR TIP  P.BR.E.        POC_STAC     POC_R              Y    POC.TAC.     X         POC_SM_UGAO 1*
*!   A                    DUŽINA      KRA_R              Y    KRA.TAC.     X         PROM_UGLA   2*
*!                       KRA_STAC                        Y    PRE.TAN.     X         KRA_SM_UGAO 3*
*!                                                       Y    CEN.TAC.     X         TANGENTA1   4*
*!                                                       Y    SRE.TAC.     X         TANGENTA2   5*
*********************************************************************************************************
***
1   PRAVAC 1                 0.000         BESK   7396052.603027   5111261.161766      52d48'58"  1
                        783.135104         BESK   7396676.527365   5111734.468232                 2
                           783.135                                                                3
                                                                                                  4
                                                                                                  5
*
*! Ukupna dužina ose:783.135
*! Parametar zakrivljenosti (Grad/Km):0.000
*
```

АНАЛИТИЧКИ ПОДАЦИ О НИВЕЛЕТИ

```
*
# NADV_SU_CELJSKA_180
*
*!         STAC          VIS.T.             R        UZD.PAD.             TZ              TK
          0.000         127.190         0.000          -0.373          0.000           0.000
         79.431         126.894      1639.201           4.473         39.716         119.147
        318.105         137.570      2403.534           0.000        264.350         371.861
        425.617         137.570      2087.947          -5.149        371.861         479.372
        639.958         126.533      1236.829          -0.029        608.296         671.620
        703.282         126.515         0.000           0.000        703.282         703.282
&
*
*!      STA         VIS          EKSTREM
     45.825      127.031           MIN
    371.861      137.570           MAX
    371.861      137.570           MAX
&
*
**************************************************************
*                         LEVA STRANA     OSA      DESNA STRANA
*             STACIONAŽA      VISINA      VISINA      VISINA
*                 RAZMAK       NAGIB                   NAGIB
*                             ŠIRINA                  ŠIRINA
**************************************************************
```

```
PROFIL          STACIONAŽA      TRAK_L1         OSA      TRAK_D1
*******************************************************************
1                    0.000      127.190     127.190      127.190
                    10.000        0.000                    0.000
                                  3.000                    3.000
*
2                   10.000      127.153     127.153      127.153
                    10.000        0.000                    0.000
                                  3.000                    3.000
*
3                   20.000      127.115     127.115      127.115
                    10.000        0.000                    0.000
                                  3.000                    3.000
*
4                   30.000      127.078     127.078      127.078
                     9.716        0.000                    0.000
                                  3.000                    3.000
*
0                   39.716      127.042     127.042      127.042
                     0.284        0.000                    0.000
                                  3.000                    3.000
*
5                   40.000      127.041     127.041      127.041
                     5.825        0.000                    0.000
                                  3.000                    3.000
*
0                   45.825      127.031     127.031      127.031
                     4.175        0.000                    0.000
                                  3.000                    3.000
*
6                   50.000      127.036     127.036      127.036
                    10.000        0.000                    0.000
                                  3.000                    3.000
*
7                   60.000      127.092     127.092      127.092
                    10.000        0.000                    0.000
                                  3.000                    3.000
*
8                   70.000      127.209     127.209      127.209
                    10.000        0.000                    0.000
                                  3.000                    3.000
*
9                   80.000      127.387     127.387      127.387
                    10.000        0.000                    0.000
                                  3.000                    3.000
*
10                  90.000      127.626     127.626      127.626
                    10.000        0.000                    0.000
                                  3.000                    3.000
*
11                 100.000      127.926     127.926      127.926
                    10.000        0.000                    0.000
                                  3.000                    3.000
*
12                 110.000      128.287     128.287      128.287
                     9.147        0.000                    0.000
                                  3.000                    3.000
*
0                  119.147      128.670     128.670      128.670
                     0.853        0.000                    0.000
                                  3.000                    3.000
*
13                 120.000      128.709     128.709      128.709
                    10.000        0.000                    0.000
                                  3.000                    3.000
*
14                 130.000      129.156     129.156      129.156
                    10.000        0.000                    0.000
                                  3.000                    3.000
*
15                 140.000      129.603     129.603      129.603
                    10.000        0.000                    0.000
                                  3.000                    3.000
*
16                 150.000      130.051     130.051      130.051
                    10.000        0.000                    0.000
                                  3.000                    3.000
*
```

17	160.000	130.498	130.498	130.498
	10.000	0.000		0.000
		3.000		3.000
*				
18	170.000	130.945	130.945	130.945
	10.000	0.000		0.000
		3.000		3.000
*				
19	180.000	131.392	131.392	131.392
	10.000	0.000		0.000
		3.000		3.000
*				
20	190.000	131.840	131.840	131.840
	10.000	0.000		0.000
		3.000		3.000
*				
21	200.000	132.287	132.287	132.287
	10.000	0.000		0.000
		3.000		3.000
*				
22	210.000	132.734	132.734	132.734
	10.000	0.000		0.000
		3.000		3.000
*				
23	220.000	133.182	133.182	133.182
	10.000	0.000		0.000
		3.000		3.000
*				
24	230.000	133.629	133.629	133.629
	10.000	0.000		0.000
		3.000		3.000
*				
25	240.000	134.076	134.076	134.076
	10.000	0.000		0.000
		3.000		3.000
*				
26	250.000	134.524	134.524	134.524
	10.000	0.000		0.000
		3.000		3.000
*				
27	260.000	134.971	134.971	134.971
	4.350	0.000		0.000
		3.000		3.000
*				
0	264.350	135.165	135.165	135.165
	5.650	0.000		0.000
		3.000		3.000
*				
28	270.000	135.412	135.412	135.412
	10.000	0.000		0.000
		3.000		3.000
*				
29	280.000	135.815	135.815	135.815
	10.000	0.000		0.000
		3.000		3.000
*				
30	290.000	136.176	136.176	136.176
	10.000	0.000		0.000
		3.000		3.000
*				
31	300.000	136.496	136.496	136.496
	10.000	0.000		0.000
		3.000		3.000
*				
32	310.000	136.774	136.774	136.774
	10.000	0.000		0.000
		3.000		3.000
*				
33	320.000	137.010	137.010	137.010
	10.000	0.000		0.000
		3.000		3.000
*				
34	330.000	137.205	137.205	137.205
	10.000	0.000		0.000
		3.000		3.000
*				
35	340.000	137.359	137.359	137.359
	10.000	0.000		0.000

		3.000		3.000
*				
36	350.000	137.471	137.471	137.471
	10.000	0.000		0.000
		3.000		3.000
*				
37	360.000	137.541	137.541	137.541
	10.000	0.000		0.000
		3.000		3.000
*				
38	370.000	137.569	137.569	137.569
	1.861	0.000		0.000
		3.000		3.000
*				
0	371.861	137.570	137.570	137.570
	8.139	0.000		0.000
		3.000		3.000
*				
39	380.000	137.554	137.554	137.554
	10.000	0.000		0.000
		3.000		3.000
*				
40	390.000	137.491	137.491	137.491
	10.000	0.000		0.000
		3.000		3.000
*				
41	400.000	137.380	137.380	137.380
	10.000	0.000		0.000
		3.000		3.000
*				
42	410.000	137.222	137.222	137.222
	10.000	0.000		0.000
		3.000		3.000
*				
43	420.000	137.015	137.015	137.015
	10.000	0.000		0.000
		3.000		3.000
*				
44	430.000	136.761	136.761	136.761
	10.000	0.000		0.000
		3.000		3.000
*				
45	440.000	136.458	136.458	136.458
	10.000	0.000		0.000
		3.000		3.000
*				
46	450.000	136.108	136.108	136.108
	10.000	0.000		0.000
		3.000		3.000
*				
47	460.000	135.710	135.710	135.710
	10.000	0.000		0.000
		3.000		3.000
*				
48	470.000	135.264	135.264	135.264
	9.372	0.000		0.000
		3.000		3.000
*				
0	479.372	134.802	134.802	134.802
	0.628	0.000		0.000
		3.000		3.000
*				
49	480.000	134.770	134.770	134.770
	10.000	0.000		0.000
		3.000		3.000
*				
50	490.000	134.255	134.255	134.255
	10.000	0.000		0.000
		3.000		3.000
*				
51	500.000	133.740	133.740	133.740
	10.000	0.000		0.000
		3.000		3.000
*				
52	510.000	133.225	133.225	133.225
	10.000	0.000		0.000
		3.000		3.000
*				

```
53                  520.000      132.710      132.710      132.710
                     10.000        0.000                     0.000
                                   3.000                     3.000
*
54                  530.000      132.195      132.195      132.195
                     10.000        0.000                     0.000
                                   3.000                     3.000
*
55                  540.000      131.680      131.680      131.680
                     10.000        0.000                     0.000
                                   3.000                     3.000
*
56                  550.000      131.165      131.165      131.165
                     10.000        0.000                     0.000
                                   3.000                     3.000
*
57                  560.000      130.650      130.650      130.650
                     10.000        0.000                     0.000
                                   3.000                     3.000
*
58                  570.000      130.135      130.135      130.135
                     10.000        0.000                     0.000
                                   3.000                     3.000
*
59                  580.000      129.621      129.621      129.621
                     10.000        0.000                     0.000
                                   3.000                     3.000
*
60                  590.000      129.106      129.106      129.106
                     10.000        0.000                     0.000
                                   3.000                     3.000
*
61                  600.000      128.591      128.591      128.591
                      8.296        0.000                     0.000
                                   3.000                     3.000
*
0                   608.296      128.164      128.164      128.164
                      1.704        0.000                     0.000
                                   3.000                     3.000
*
62                  610.000      128.077      128.077      128.077
                     10.000        0.000                     0.000
                                   3.000                     3.000
*
63                  620.000      127.616      127.616      127.616
                     10.000        0.000                     0.000
                                   3.000                     3.000
*
64                  630.000      127.236      127.236      127.236
                     10.000        0.000                     0.000
                                   3.000                     3.000
*
65                  640.000      126.937      126.937      126.937
                     10.000        0.000                     0.000
                                   3.000                     3.000
*
66                  650.000      126.719      126.719      126.719
                     10.000        0.000                     0.000
                                   3.000                     3.000
*
67                  660.000      126.582      126.582      126.582
                     10.000        0.000                     0.000
                                   3.000                     3.000
*
68                  670.000      126.526      126.526      126.526
                      1.620        0.000                     0.000
                                   3.000                     3.000
*
0                   671.620      126.524      126.524      126.524
                      8.380        0.000                     0.000
                                   3.000                     3.000
*
69                  680.000      126.522      126.522      126.522
                     10.000        0.000                     0.000
                                   3.000                     3.000
*
70                  690.000      126.519      126.519      126.519
                      9.819        0.000                     0.000
```

```
                        3.000                  3.000
*
71              699.819     126.516     126.516     126.516
                  3.462       0.000                   0.000
                              3.000                   3.000
*
0               703.282     126.515     126.515     126.515
                  0.000       0.000                   0.000
                              0.000                   0.000
*
```

ДЕНИВЕЛАЦИЈА ЛОКАЛНОГ ПУТА – НАДВОЖЊАК НА КМ 184+258.47 ПРУГЕ

АНАЛИТИЧКИ ПОДАЦИ О ОСОВИНИ

```
*
# NADV_SU_UL_GRANICARSKA_184
*
*******************************************************************************************************
***
*!BR TIP   P.BR.E.          POC_STAC      POC_R               Y    POC.TAC.     X          POC_SM_UGAO 1*
*!   A                       DUŽINA       KRA_R               Y    KRA.TAC.     X          PROM_UGLA   2*
*!                          KRA_STAC                          Y    PRE.TAN.     X          KRA_SM_UGAO 3*
*!                                                            Y    CEN.TAC.     X          TANGENTA1   4*
*!                                                            Y    SRE.TAC.     X          TANGENTA2   5*
*******************************************************************************************************
***
1   PRAVAC 1                  0.000          BESK   7394716.756996   5114314.170610      55d49'57"  1
                          61.680154          BESK   7394767.791027   5114348.811178                 2
                             61.680                                                                 3
                                                                                                    4
                                                                                                    5
*
2   PRELAZNICA 1             61.680          BESK   7394767.791027   5114348.811178      55d49'57"  1
        300.000           60.000000  +1500.000000   7394817.657557   5114382.175848        1d8'45"  2
                            121.680                 7394800.887638   5114371.276294      56d58'42"  3
                                                    7395635.092982   5113124.479810         40.001  4
                                                                                            20.001  5
*
3   KRUZNI_LUK 1            121.680  +1500.000000   7394817.657557   5114382.175848      56d58'42"  1
                          62.680656  +1500.000000   7394870.911322   5114415.226256       2d23'39"  2
                            184.361                 7394843.939119   5114399.257464      59d22'21"  3
                                                    7395635.092982   5113124.479810         31.345  4
                                                    7394844.111798   5114398.979228         31.345  5
*
4   PRELAZNICA 2            184.361  +1500.000000   7394870.911322   5114415.226256      59d22'21"  1
        300.000           60.000000          BESK   7394922.943218   5114445.101896        1d8'45"  2
                            244.361                 7394888.121930   5114425.415733       60d31'6"  3
                                                    7395635.092982   5113124.479810         20.001  4
                                                                                            40.001  5
*
5   PRAVAC 2                244.361          BESK   7394922.943218   5114445.101896       60d31'6"  1
                         136.183458          BESK   7395041.492817   5114512.123733                 2
                            380.544                                                                 3
                                                                                                    4
                                                                                                    5
*
6   PRELAZNICA 3            380.544          BESK   7395041.492817   5114512.123733       60d31'6"  1
        120.000           60.000000   -240.000000   7395092.413115   5114543.780110        7d9'43"  2
                            440.544                 7395076.341916   5114531.825619      53d21'23"  3
                                                    7394949.172722   5114736.347474         40.033  4
                                                                                            20.030  5
*
7   KRUZNI_LUK 2            440.544   -240.000000   7395092.413115   5114543.780110      53d21'23"  1
                          78.615655   -240.000000   7395146.753178   5114600.105178       18d46'5"  2
                            519.160                 7395124.237371   5114567.452444      34d35'18"  3
                                                    7394949.172722   5114736.347474         39.663  4
                                                    7395121.894583   5114569.712667         39.663  5
*
8   PRELAZNICA 4            519.160   -240.000000   7395146.753178   5114600.105178      34d35'18"  1
        120.000           60.000000          BESK   7395176.563060   5114652.127999        7d9'43"  2
                            579.160                 7395158.123625   5114616.594757      27d25'35"  3
                                                    7394949.172722   5114736.347474         20.030  4
                                                                                            40.033  5
```

```
*
9   PRAVAC 3                579.160          BESK   7395176.563060   5114652.127999       27d25'35"  1
                            12.158023          BESK   7395182.163147   5114662.919503                  2
                              591.318                                                                  3
                                                                                                        4
                                                                                                        5
*
*! Ukupna dužina ose:591.318
*! Parametar zakrivljenosti (Grad/Km):70.987
*
```

АНАЛИТИЧКИ ПОДАЦИ О НИВЕЛЕТИ

```
*
# NADV_SU_UL_GRANICARSKA_184
*
*!         STAC         VIS.T.            R       UZD.PAD.           TZ            TK
          0.000        127.838        0.000         -0.498         0.000         0.000
         85.126        127.414     1300.000          6.001        42.882       127.369
        277.053        138.932      400.000         -6.000       253.050       301.056
        487.487        126.306     1900.000         -0.538       435.596       539.377
        591.318        125.747        0.000          0.000       591.318       591.318
&
*
*!      STA        VIS          EKSTREM
      49.352     127.608          MIN
     277.055     138.212          MAX
&
*
**************************************************************
*                          LEVA STRANA     OSA     DESNA STRANA
*              STACIONAŽA      VISINA      VISINA       VISINA
*                  RAZMAK       NAGIB                    NAGIB
*                              ŠIRINA                   ŠIRINA
**************************************************************
PROFIL         STACIONAŽA     TRAK_L1         OSA      TRAK_D1
**************************************************************
0                -402.531     127.838     127.838     127.838
                   56.311       0.000                   0.000
                                0.000                   0.000
*
0                -346.219     127.838     127.838     127.838
                  346.219       0.000                   0.000
                                0.000                   0.000
*
1                   0.000     127.868     127.838     127.808
                   20.000       1.000                  -1.000
                                3.000                   3.000
*
0                  20.000     127.706     127.738     127.771
                    5.000      -1.086                   1.086
                                3.000                   3.000
*
2                  25.000     127.665     127.714     127.762
                   15.000      -1.608                   1.608
                                3.000                   3.000
*
0                  40.000     127.583     127.639     127.694
                    2.882      -1.850                   1.850
                                3.000                   3.000
*
0                  42.882     127.568     127.625     127.681
                    6.470      -1.897                   1.897
                                3.000                   3.000
*
0                  49.352     127.548     127.608     127.669
                    0.648      -2.001                   2.001
                                3.000                   3.000
*
3                  50.000     127.548     127.609     127.669
                   10.000      -2.012                   2.012
                                3.000                   3.000
*
0                  60.000     127.587     127.652     127.717
                    1.680      -2.173                   2.173
```

```
                     3.000                     3.000
*
0         61.680   127.601   127.667   127.733
          13.320    -2.200               2.200
                     3.000                     3.000
*
4         75.000   127.827   127.861   127.896
           5.000    -1.157               1.157
                     3.000                     3.000
*
0         80.000   127.947   127.970   127.993
          20.000    -0.765               0.765
                     3.000                     3.000
*
5        100.000   128.619   128.595   128.571
          20.000     0.802              -0.802
                     3.000                     3.000
*
0        120.000   129.599   129.528   129.457
           1.680     2.368              -2.368
                     3.000                     3.000
*
0        121.680   129.696   129.621   129.546
           3.320     2.500              -2.500
                     3.000                     3.000
*
6        125.000   129.884   129.809   129.734
           2.369     2.500              -2.500
                     3.000                     3.000
*
0        127.369   130.025   129.950   129.875
          12.631     2.500              -2.500
                     3.000                     3.000
*
0        140.000   130.783   130.708   130.633
          10.000     2.500              -2.500
                     3.000                     3.000
*
7        150.000   131.383   131.308   131.233
          10.000     2.500              -2.500
                     3.000                     3.000
*
0        160.000   131.983   131.908   131.833
          15.000     2.500              -2.500
                     3.000                     3.000
*
8        175.000   132.883   132.808   132.733
           5.000     2.500              -2.500
                     3.000                     3.000
*
0        180.000   133.183   133.108   133.033
           4.361     2.500              -2.500
                     3.000                     3.000
*
0        184.361   133.445   133.370   133.295
          15.639     2.500              -2.500
                     3.000                     3.000
*
9        200.000   134.383   134.308   134.233
          20.000     2.500              -2.500
                     3.000                     3.000
*
0        220.000   135.584   135.509   135.434
           5.000     2.500              -2.500
                     3.000                     3.000
*
10       225.000   135.884   135.809   135.734
          15.000     2.500              -2.500
                     3.000                     3.000
*
0        240.000   136.784   136.709   136.634
           4.361     2.500              -2.500
                     3.000                     3.000
*
0        244.361   137.046   136.971   136.896
           5.639     2.500              -2.500
                     3.000                     3.000
*
```

```
11            250.000     137.384     137.309     137.234
                3.050       2.500                  -2.500
                            3.000                   3.000
*
0             253.050     137.567     137.492     137.417
                6.950       2.500                  -2.500
                            3.000                   3.000
*
0             260.000     137.924     137.849     137.774
               15.000       2.500                  -2.500
                            3.000                   3.000
*
12            275.000     138.282     138.207     138.132
                2.055       2.500                  -2.500
                            3.000                   3.000
*
0             277.055     138.287     138.212     138.137
                2.945       2.500                  -2.500
                            3.000                   3.000
*
0             280.000     138.276     138.201     138.126
               20.000       2.500                  -2.500
                            3.000                   3.000
*
13            300.000     137.629     137.554     137.479
                1.056       2.500                  -2.500
                            3.000                   3.000
*
0             301.056     137.567     137.492     137.417
               18.944       2.500                  -2.500
                            3.000                   3.000
*
0             320.000     136.430     136.355     136.280
                5.000       2.500                  -2.500
                            3.000                   3.000
*
14            325.000     136.130     136.055     135.980
               15.000       2.500                  -2.500
                            3.000                   3.000
*
0             340.000     135.230     135.155     135.080
               10.000       2.500                  -2.500
                            3.000                   3.000
*
15            350.000     134.630     134.555     134.480
               10.000       2.500                  -2.500
                            3.000                   3.000
*
0             360.000     134.030     133.955     133.880
               15.000       2.500                  -2.500
                            3.000                   3.000
*
16            375.000     133.130     133.055     132.980
                3.573       2.500                  -2.500
                            3.000                   3.000
*
0             378.573     132.916     132.841     132.766
                1.427       2.500                  -2.500
                            3.000                   3.000
*
0             380.000     132.826     132.755     132.684
                0.544       2.361                  -2.361
                            3.000                   3.000
*
0             380.544     132.792     132.723     132.653
               19.456       2.308                  -2.308
                            3.000                   3.000
*
0             400.000     131.568     131.555     131.543
               20.000       0.414                  -0.414
                            3.000                   3.000
*
0             420.000     130.309     130.355     130.401
                5.000      -1.532                   1.532
                            3.000                   3.000
*
18            425.000     129.995     130.055     130.116
               10.596      -2.019                   2.019
```

```
                              3.000                       3.000
*
0                  435.596  129.328    129.419    129.511
                     4.104   -3.051                 3.051
                              3.000                 3.000
*
0                  439.700  129.074    129.177    129.281
                     0.300   -3.450                 3.450
                              3.000                 3.000
*
0                  440.000  129.057    129.160    129.264
                     0.544   -3.450                 3.450
                              3.000                 3.000
*
0                  440.544  129.025    129.129    129.232
                     9.456   -3.450                 3.450
                              3.000                 3.000
*
19                 450.000  128.506    128.610    128.713
                    10.000   -3.450                 3.450
                              3.000                 3.000
*
0                  460.000  128.008    128.112    128.215
                    15.000   -3.450                 3.450
                              3.000                 3.000
*
20                 475.000  127.360    127.463    127.567
                     5.000   -3.450                 3.450
                              3.000                 3.000
*
0                  480.000  127.170    127.274    127.377
                    20.000   -3.450                 3.450
                              3.000                 3.000
*
21                 500.000  126.543    126.646    126.750
                    19.160   -3.450                 3.450
                              3.000                 3.000
*
0                  519.160  126.139    126.243    126.346
                     0.578   -3.450                 3.450
                              3.000                 3.000
*
0                  519.738  126.130    126.234    126.337
                     0.262   -3.450                 3.450
                              3.000                 3.000
*
0                  520.000  126.126    126.229    126.333
                     5.000   -3.446                 3.446
                              3.000                 3.000
*
22                 525.000  126.057    126.158    126.259
                    14.377   -3.368                 3.368
                              3.000                 3.000
*
0                  539.377  125.932    126.026    126.121
                     0.623   -3.145                 3.145
                              3.000                 3.000
*
0                  540.000  125.929    126.023    126.117
                    10.000   -3.135                 3.135
                              3.000                 3.000
*
23                 550.000  125.880    125.969    126.059
                    10.000   -2.980                 2.980
                              3.000                 3.000
*
0                  560.000  125.831    125.915    126.000
                    15.000   -2.824                 2.824
                              3.000                 3.000
*
24                 575.000  125.757    125.835    125.912
                     4.160   -2.591                 2.591
                              3.000                 3.000
*
0                  579.160  125.736    125.812    125.888
                     0.840   -2.527                 2.527
                              3.000                 3.000
*
```

0	580.000	125.732	125.808	125.883
	0.865	-2.513		2.513
		3.000		3.000
*				
0	580.865	125.728	125.803	125.878
	10.453	-2.500		2.500
		3.000		3.000
*				
0	591.318	125.747	125.747	125.747
	0.000	0.000		0.000
		3.000		3.000
*				

Београд, септембар 2019.год.

Одговорни пројектант саобраћајница

Дејан Радојчић, дипл. грађ. инж

2/3-7. ГРАФИЧКА ДОКУМЕНТАЦИЈА

САОБРАЋАЈНИ ИНСТИТУТ ЦИП, д.о.о.

Немањина 6; 11000 Београд; Србија
Тел: 011/3618-134; Факс: 011/3618-324; web site: www.sicip.co.rs

Организациона јединица:САОБРАЋАЈНИЦЕ

Одговорни пројектант за денивелације путева:

лиценца број: 315 I138 09

Дејан Радојчић, дипл.инж.грађ.

Сарадници:

Унутрашња контрола:
Невенка Ђокић, дипл.инж.грађ.

Главни пројектант:
Милан Јелкић, дипл.грађ.инж.

Руководилац организационе јединице:
мр Новица Стевановић, дипл.грађ.инж.

Инвеститор пројекта:
" ИНФРАСТРУКТУРА ЖЕЛЕЗНИЦЕ СРБИЈЕ " А.Д.
Немањина 6/IV, Београд

Наручилац пројекта:
Министарство грађевинарства, саобраћаја и инфраструктуре
Немањина 22 - 26; 11000 Београд; Србија
web site: www.mgsi.gov.rs

Објекат:
МОДЕРНИЗАЦИЈА ЖЕЛЕЗНИЧКЕ ПРУГЕ
БЕОГРАД - СУБОТИЦА - ДРЖАВНА ГРАНИЦА (КЕЛЕБИЈА)
ДЕОНИЦА НОВИ САД - СУБОТИЦА - ДРЖАВНА ГРАНИЦА (КЕЛЕБИЈА)

Део пројекта:
ПРОЈЕКАТ САОБРАЋАЈНИЦА - ПРОЈЕКАТ ДРУМСКИХ САОБРАЋАЈНИЦА

Цртеж:	Размера:
ПРЕГЛЕДНА КАРТА	1:20000

Фаза пројекта:	датум:	Цртеж бр.
ИДР	**09.2019.**	2017-728-САО- 2/3-Ц1.1

САОБРАЋАЈНИ ИНСТИТУТ ЦИП, д.о.о.

SAOBRAĆAJNI INSTITUT CIP

Немањина 6; 11000 Београд; Србија
Тел: 011/3618-134; Факс: 011/3618-324; web site: www.sicip.co.rs

Организациона јединица:САОБРАЋАЈНИЦЕ

Одговорни пројектант за денивелације путева: лиценца број: 315 I138 09 **Дејан Радојчић, дипл.инж.грађ.**	Инвеститор пројекта: **" ИНФРАСТРУКТУРА ЖЕЛЕЗНИЦЕ СРБИЈЕ " А.Д.** Инфраструктура железнице Србије а.д. **Немањина 6/IV, Београд**
Сарадници: Дејан М. Радојчић дипл. грађ. инж. 315 I138 09 ИНЖЕЊЕРСКА КОМОРА СРБИЈЕ ОДГОВОРНИ ПРОЈЕКТАНТ	Наручилац пројекта: **Министарство грађевинарства, саобраћаја и инфраструктуре** **Немањина 22 - 26; 11000 Београд; Србија** **web site: www.mgsi.gov.rs**
	Објекат: **МОДЕРНИЗАЦИЈА ЖЕЛЕЗНИЧКЕ ПРУГЕ** **БЕОГРАД - СУБОТИЦА - ДРЖАВНА ГРАНИЦА (КЕЛЕБИЈА)** **ДЕОНИЦА НОВИ САД - СУБОТИЦА - ДРЖАВНА ГРАНИЦА (КЕЛЕБИЈА)**
	Део пројекта: **ПРОЈЕКАТ САОБРАЋАЈНИЦА - ПРОЈЕКАТ ДРУМСКИХ САОБРАЋАЈНИЦА**
Унутрашња контрола: **Невенка Ђокић, дипл.инж.грађ.**	Цртеж: **ПРЕГЛЕДНА КАРТА** — Размера: 1:20000
Главни пројектант: **Милан Јелкић, дипл.грађ.инж.**	
Руководилац организационе јединице: **мр Новица Стевановић, дипл.грађ.инж.**	Фаза пројекта: **ИДР** — датум: **09.2019.** — Цртеж бр.: 2017-728-САО- 2/3-Ц1.2

SAOBRAĆAJNI INSTITUT CIP

САОБРАЋАЈНИ ИНСТИТУТ ЦИП, д.о.о.

Немањина 6; 11000 Београд; Србија
Тел: 011/3618-134; Факс: 011/3618-324; web site: www.sicip.co.rs

Организациона јединица:САОБРАЋАЈНИЦЕ

Одговорни пројектант за денивелације путева: лиценца број: 315 I138 09 **Дејан Радојчић, дипл.инж.грађ.**		Инвеститор пројекта: **" ИНФРАСТРУКТУРА ЖЕЛЕЗНИЦЕ СРБИЈЕ " А.Д.** Немањина 6/IV, Београд
Сарадници:		Наручилац пројекта: **Министарство грађевинарства, саобраћаја и инфраструктуре** Немањина 22 - 26; 11000 Београд; Србија web site: www.mgsi.gov.rs
		Објекат: **МОДЕРНИЗАЦИЈА ЖЕЛЕЗНИЧКЕ ПРУГЕ** **БЕОГРАД - СУБОТИЦА - ДРЖАВНА ГРАНИЦА (КЕЛЕБИЈА)** **ДЕОНИЦА НОВИ САД - СУБОТИЦА - ДРЖАВНА ГРАНИЦА (КЕЛЕБИЈА)**
		Део пројекта: **ПРОЈЕКАТ САОБРАЋАЈНИЦА - ПРОЈЕКАТ ДРУМСКИХ САОБРАЋАЈНИЦА**
Унутрашња контрола: **Невенка Ђокић, дипл.инж.грађ.**		Цртеж: **ПРЕГЛЕДНА КАРТА** / Размера: 1:20000
Главни пројектант: **Милан Јелкић, дипл.грађ.инж.**		
Руководилац организационе јединице: **мр Новица Стевановић, дипл.грађ.инж.**		Фаза пројекта: **ИДР** / датум: **09.2019.** / Цртеж бр.: 2017-728-САО- 2/3-Ц1.3

03		
02		
01		
Број	Датум	Опис

Ревизиони блок:

САОБРАЋАЈНИ ИНСТИТУТ ЦИП, д.о.о.

Немањина 6; 11000 Београд; Србија
Тел: 011/3618-134; Факс: 011/3618-324; web site: www.sicip.co.rs

Организациона јединица:САОБРАЋАЈНИЦЕ

Одговорни пројектант за денивелације путева:
лиценца број: 315 I138 09
Дејан Радојчић, дипл.инж.грађ.

Сарадници:

Инвеститор пројекта:
" ИНФРАСТРУКТУРА ЖЕЛЕЗНИЦЕ СРБИЈЕ " А.Д.
Немањина 6/IV, Београд

Наручилац пројекта:
Министарство грађевинарства, саобраћаја и инфраструктуре
Немањина 22 - 26; 11000 Београд; Србија
web site: www.mgsi.gov.rs

Објекат:
МОДЕРНИЗАЦИЈА ЖЕЛЕЗНИЧКЕ ПРУГЕ
БЕОГРАД - СУБОТИЦА - ДРЖАВНА ГРАНИЦА (КЕЛЕБИЈА)
ДЕОНИЦА НОВИ САД - СУБОТИЦА - ДРЖАВНА ГРАНИЦА (КЕЛЕБИЈА)

Део пројекта:
ПРОЈЕКАТ САОБРАЋАЈНИЦА - ПРОЈЕКАТ ДРУМСКИХ САОБРАЋАЈНИЦА

Унутрашња контрола:
Невенка Ђокић, дипл.инж.грађ.

Главни пројектант:
Милан Јелкић, дипл.грађ.инж.

Руководилац организационе јединице:
мр Новица Стевановић, дипл.грађ.инж.

Цртеж:	Размера:
СИТУАЦИОНИ ПЛАН	1:500

Фаза пројекта:	датум:	Цртеж бр.
ИДР	**09.2019.**	2017-728-САО- 2/3-Ц2.1.1

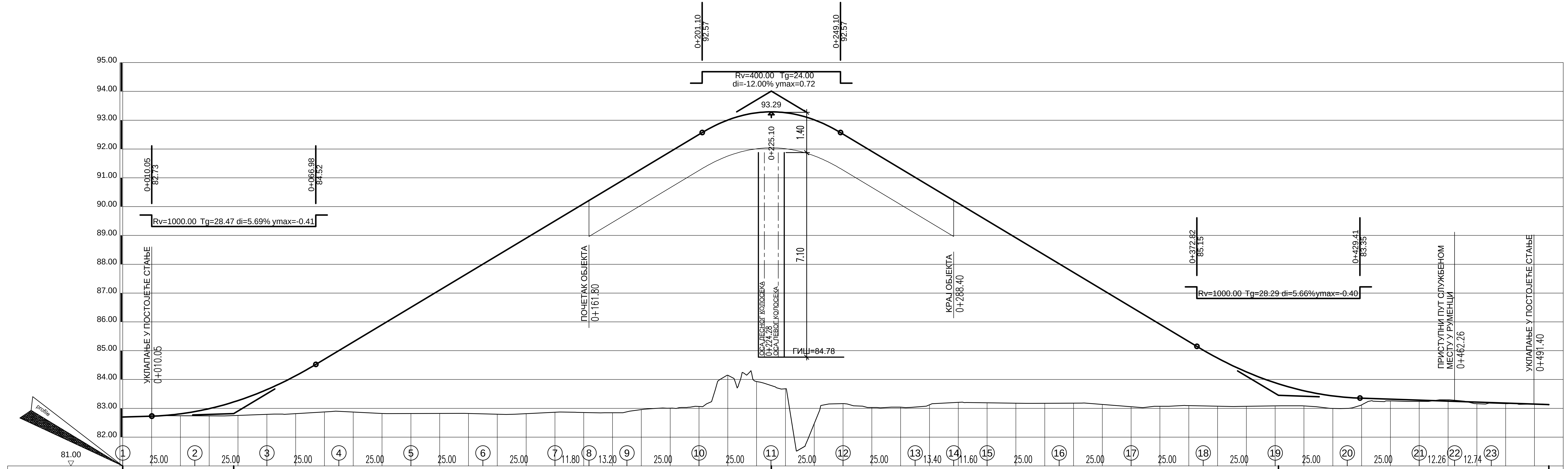

НАГИБ НИВЕЛЕТЕ: +0.00 82.70; 0.31% 38.52; +38.52 82.82; 6.00% 186.59; +25.10 94.01; 6.00% 176.01; +1.11 83.45; 0.34% 93.89; +95.00 83.13

СТАЦИОНАЖА	КОТЕ НИВЕЛЕТЕ	КОТЕ ТЕРЕНА
KM 0 0.00	82.70	82.70
10	82.73	82.73
20	82.81	82.74
30	82.99	82.74
40	83.27	82.75
50	83.65	82.79
60	84.13	82.81
70	84.70	82.87
80	85.30	82.87
90	85.90	82.82
1	86.50	82.82
110	87.10	82.82
120	87.70	82.82
130	88.30	82.79
140	88.90	82.81
150	89.50	82.86
160	90.10	82.85
170	90.70	82.85
180	91.30	82.96
190	91.90	83.00
2	92.50	83.06
210	93.00	84.15
220	93.26	83.93
230	93.26	83.68
240	93.01	82.47
250	92.52	83.16
260	91.92	83.03
270	91.32	83.04
280	90.72	83.12
290	90.12	83.21
3	89.52	83.19
310	88.92	83.18
320	88.32	83.18
330	87.72	83.18
340	87.12	83.13
350	86.52	83.06
360	85.92	83.07
370	85.32	83.09
380	84.74	83.07
390	84.26	83.07
4	83.89	83.08
410	83.61	83.08
420	83.43	83.00
430	83.35	83.12
440	83.32	83.26
450	83.28	83.24
460	83.25	83.30
470	83.21	83.16
480	83.18	83.16
490	83.15	83.15
495.00	83.13	83.11
500.00		

ЗАКРИВЉЕНОСТ 1/R: Lp=495.00

ПОПРЕЧНИ НАГИБ КОЛОВОЗА: 2.5% +0.00; 2.5% +95.00

Број	Датум	Опис
03		
02		
01		

Ревизиони блок:

SAOBRAĆAJNI INSTITUT CIP

САОБРАЋАЈНИ ИНСТИТУТ ЦИП, д.о.о.

Немањина 6; 11000 Београд; Србија
Тел: 011/3618-134; Факс: 011/3618-324; web site: www.sicip.co.rs

Организациона јединица:САОБРАЋАЈНИЦЕ

Одговорни пројектант за денивелације путева:
лиценца број: 315 I138 09
Дејан Радојчић, дипл.инж.грађ.

Сарадници:

Унутрашња контрола:
Невенка Ђокић, дипл.инж.грађ.

Главни пројектант:
Милан Јелкић, дипл.грађ.инж.

Руководилац организационе јединице:
мр Новица Стевановић, дипл.грађ.инж.

Инвеститор пројекта:
" ИНФРАСТРУКТУРА ЖЕЛЕЗНИЦЕ СРБИЈЕ " А.Д.
Немањина 6/IV, Београд

Наручилац пројекта:
Министарство грађевинарства, саобраћаја и инфраструктуре
Немањина 22 - 26; 11000 Београд; Србија
web site: www.mgsi.gov.rs

Објекат:
МОДЕРНИЗАЦИЈА ЖЕЛЕЗНИЧКЕ ПРУГЕ
БЕОГРАД - СУБОТИЦА - ДРЖАВНА ГРАНИЦА (КЕЛЕБИЈА)
ДЕОНИЦА НОВИ САД - СУБОТИЦА - ДРЖАВНА ГРАНИЦА (КЕЛЕБИЈА)

Део пројекта:
ПРОЈЕКАТ САОБРАЋАЈНИЦА - ПРОЈЕКАТ ДРУМСКИХ САОБРАЋАЈНИЦА

Цртеж: **ПОДУЖНИ ПРОФИЛ**
Размера: 1:100/1000

Фаза пројекта:	датум:	Цртеж бр.
ИДР	12.2018.	2017-728-САО- 2/3-Ц2.1.2

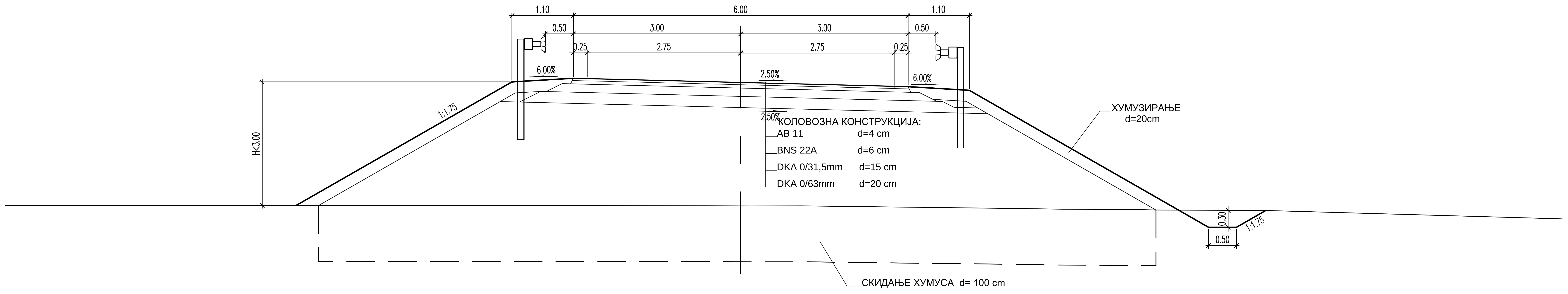

03		
02		
01		
Број	Датум	Опис

Ревизиони блок:

САОБРАЋАЈНИ ИНСТИТУТ ЦИП, д.о.о.

Немањина 6; 11000 Београд; Србија
Тел: 011/3618-134; Факс: 011/3618-324; web site: www.sicip.co.rs

Организациона јединица:САОБРАЋАЈНИЦЕ

Одговорни пројектант за денивелације путева:
лиценца број: 315 I138 09
Дејан Радојчић, дипл.инж.грађ.

Сарадници:

Унутрашња контрола:
Невенка Ђокић, дипл.инж.грађ.

Главни пројектант:
Милан Јелкић, дипл.грађ.инж.

Руководилац организационе јединице:
мр Новица Стевановић, дипл.грађ.инж.

Инвеститор пројекта:
" ИНФРАСТРУКТУРА ЖЕЛЕЗНИЦЕ СРБИЈЕ " А.Д.
Немањина 6/IV, Београд

Наручилац пројекта:
Министарство грађевинарства, саобраћаја и инфраструктуре
Немањина 22 - 26; 11000 Београд; Србија
web site: www.mgsi.gov.rs

Објекат:
МОДЕРНИЗАЦИЈА ЖЕЛЕЗНИЧКЕ ПРУГЕ
БЕОГРАД - СУБОТИЦА - ДРЖАВНА ГРАНИЦА (КЕЛЕБИЈА)
ДЕОНИЦА НОВИ САД - СУБОТИЦА - ДРЖАВНА ГРАНИЦА (КЕЛЕБИЈА)

Део пројекта:
ПРОЈЕКАТ САОБРАЋАЈНИЦА - ПРОЈЕКАТ ДРУМСКИХ САОБРАЋАЈНИЦА

Цртеж:	Размера:
НОРМАЛНИ ПОПРЕЧНИ ПРОФИЛИ	1:50

Фаза пројекта:	датум:	Цртеж бр.
ИДР	09.2019.	2017-728-САО- 2/3-Ц2.1.3

Број	Датум	Опис
03		
02		
01		

Ревизиони блок:

САОБРАЋАЈНИ ИНСТИТУТ ЦИП, д.о.о.

Немањина 6; 11000 Београд; Србија
Тел: 011/3618-134; Факс: 011/3618-324; web site: www.sicip.co.rs

Организациона јединица:САОБРАЋАЈНИЦЕ

Одговорни пројектант за денивелације путева:

лиценца број: 315 I138 09

Дејан Радојчић, дипл.инж.грађ.

Сарадници:

Унутрашња контрола:
Невенка Ђокић, дипл.инж.грађ.

Главни пројектант:
Милан Јелкић, дипл.грађ.инж.

Руководилац организационе јединице:
мр Новица Стевановић, дипл.грађ.инж.

Инвеститор пројекта:
" ИНФРАСТРУКТУРА ЖЕЛЕЗНИЦЕ СРБИЈЕ " А.Д.
Немањина 6/IV, Београд

Наручилац пројекта:
Министарство грађевинарства, саобраћаја и инфраструктуре
Немањина 22 - 26; 11000 Београд; Србија
web site: www.mgsi.gov.rs

Објекат:
МОДЕРНИЗАЦИЈА ЖЕЛЕЗНИЧКЕ ПРУГЕ
БЕОГРАД - СУБОТИЦА - ДРЖАВНА ГРАНИЦА (КЕЛЕБИЈА)
ДЕОНИЦА НОВИ САД - СУБОТИЦА - ДРЖАВНА ГРАНИЦА (КЕЛЕБИЈА)

Део пројекта:
ПРОЈЕКАТ САОБРАЋАЈНИЦА - ПРОЈЕКАТ ДРУМСКИХ САОБРАЋАЈНИЦА

Цртеж: **СИТУАЦИОНИ ПЛАН**

Размера: 1:500

Фаза пројекта:	датум:	Цртеж бр.
ИДР	09.2019.	2017-728-САО- 2/3-Ц2.2.1.1

Број	Датум	Опис
03		
02		
01		

Ревизиони блок:

САОБРАЋАЈНИ ИНСТИТУТ ЦИП, д.о.о.

Немањина 6; 11000 Београд; Србија
Тел: 011/3618-134; Факс: 011/3618-324; web site: www.sicip.co.rs

Организациона јединица:САОБРАЋАЈНИЦЕ

Одговорни пројектант за денивелације путева:
лиценца број: 315 I138 09
Дејан Радојчић, дипл.инж.грађ.

Сарадници:

Унутрашња контрола:
Невенка Ђокић, дипл.инж.грађ.

Главни пројектант:
Милан Јелкић, дипл.грађ.инж.

Руководилац организационе јединице:
мр Новица Стевановић, дипл.грађ.инж.

Инвеститор пројекта:
" ИНФРАСТРУКТУРА ЖЕЛЕЗНИЦЕ СРБИЈЕ " А.Д.
Немањина 6/IV, Београд

Наручилац пројекта:
Министарство грађевинарства, саобраћаја и инфраструктуре
Немањина 22 - 26; 11000 Београд; Србија
web site: www.mgsi.gov.rs

Објекат:
МОДЕРНИЗАЦИЈА ЖЕЛЕЗНИЧКЕ ПРУГЕ
БЕОГРАД - СУБОТИЦА - ДРЖАВНА ГРАНИЦА (КЕЛЕБИЈА)
ДЕОНИЦА НОВИ САД - СУБОТИЦА - ДРЖАВНА ГРАНИЦА (КЕЛЕБИЈА)

Део пројекта:
ПРОЈЕКАТ САОБРАЋАЈНИЦА - ПРОЈЕКАТ ДРУМСКИХ САОБРАЋАЈНИЦА

Цртеж:	Размера:
СИТУАЦИОНИ ПЛАН	1:500

Фаза пројекта:	датум:	Цртеж бр.
ИДР	09.2019.	2017-728-САО- 2/3-Ц2.2.1.2

Број	Датум	Опис
03		
02		
01		

Ревизиони блок:

САОБРАЋАЈНИ ИНСТИТУТ ЦИП, д.о.о.

Немањина 6; 11000 Београд; Србија
Тел: 011/3618-134; Факс: 011/3618-324; web site: www.sicip.co.rs

Организациона јединица:САОБРАЋАЈНИЦЕ

Одговорни пројектант за денивелације путева:
лиценца број: 315 I138 09
Дејан Радојчић, дипл.инж.грађ.

Сарадници:

Инвеститор пројекта:
" ИНФРАСТРУКТУРА ЖЕЛЕЗНИЦЕ СРБИЈЕ " А.Д.
Немањина 6/IV, Београд

Наручилац пројекта:
Министарство грађевинарства, саобраћаја и инфраструктуре
Немањина 22 - 26; 11000 Београд; Србија
web site: www.mgsi.gov.rs

Објекат:
МОДЕРНИЗАЦИЈА ЖЕЛЕЗНИЧКЕ ПРУГЕ
БЕОГРАД - СУБОТИЦА - ДРЖАВНА ГРАНИЦА (КЕЛЕБИЈА)
ДЕОНИЦА НОВИ САД - СУБОТИЦА - ДРЖАВНА ГРАНИЦА (КЕЛЕБИЈА)

Део пројекта:
ПРОЈЕКАТ САОБРАЋАЈНИЦА - ПРОЈЕКАТ ДРУМСКИХ САОБРАЋАЈНИЦА

Унутрашња контрола:
Невенка Ђокић, дипл.инж.грађ.

Главни пројектант:
Милан Јелкић, дипл.грађ.инж.

Руководилац организационе јединице:
мр Новица Стевановић, дипл.грађ.инж.

Цртеж: **ПОДУЖНИ ПРОФИЛ**
Размера: 1:100/1000

Фаза пројекта: **ИДР**
датум: **09.2019.**
Цртеж бр.: 2017-728-САО- 2/3-Ц2.2.2

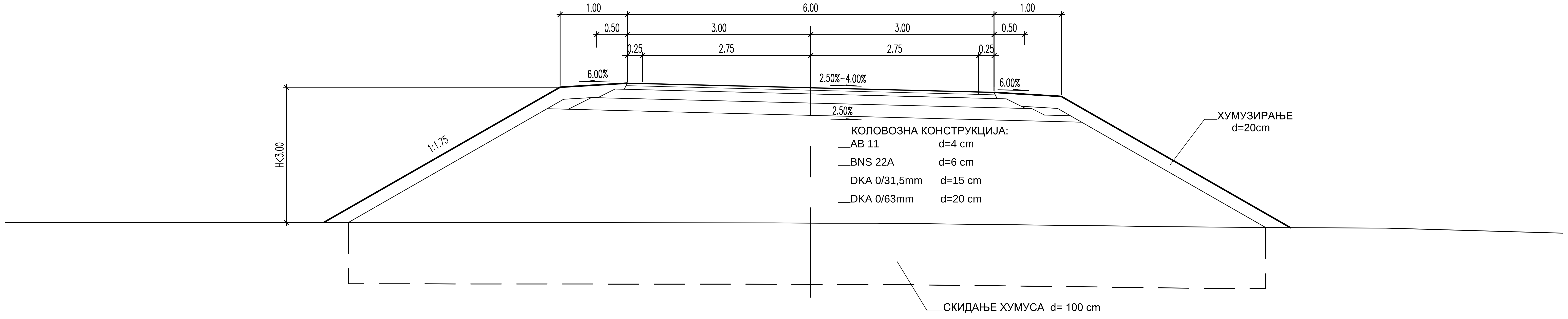

Број	Датум	Опис
03		
02		
01		

Ревизиони блок:

САОБРАЋАЈНИ ИНСТИТУТ ЦИП, д.о.о.

SAOBRAĆAJNI INSTITUT CIP

Немањина 6; 11000 Београд; Србија
Тел: 011/3618-134; Факс: 011/3618-324; web site: www.sicip.co.rs

Организациона јединица:САОБРАЋАЈНИЦЕ

Одговорни пројектант за денивелације путева:

лиценца број: 315 I138 09

Дејан Радојчић, дипл.инж.грађ.

Сарадници:

Унутрашња контрола:
Невенка Ђокић, дипл.инж.грађ.

Главни пројектант:
Милан Јелкић, дипл.грађ.инж.

Руководилац организационе јединице:
мр Новица Стевановић, дипл.грађ.инж.

Инвеститор пројекта:
" ИНФРАСТРУКТУРА ЖЕЛЕЗНИЦЕ СРБИЈЕ " А.Д.
Немањина 6/IV, Београд

Наручилац пројекта:
Министарство грађевинарства, саобраћаја и инфраструктуре
Немањина 22 - 26; 11000 Београд; Србија
web site: www.mgsi.gov.rs

Објекат:
МОДЕРНИЗАЦИЈА ЖЕЛЕЗНИЧКЕ ПРУГЕ
БЕОГРАД - СУБОТИЦА - ДРЖАВНА ГРАНИЦА (КЕЛЕБИЈА)
ДЕОНИЦА НОВИ САД - СУБОТИЦА - ДРЖАВНА ГРАНИЦА (КЕЛЕБИЈА)

Део пројекта:
ПРОЈЕКАТ САОБРАЋАЈНИЦА - ПРОЈЕКАТ ДРУМСКИХ САОБРАЋАЈНИЦА

Цртеж:		Размера:
НОРМАЛНИ ПОПРЕЧНИ ПРОФИЛИ		1:50

Фаза пројекта:	датум:	Цртеж бр.
ИДР	**09.2019.**	2017-728-САО- 2/3-Ц2.2.3

03		
02		
01		
Број	Датум	Опис

Ревизиони блок:

САОБРАЋАЈНИ ИНСТИТУТ ЦИП, д.о.о.

Немањина 6; 11000 Београд; Србија
Тел: 011/3618-134; Факс: 011/3618-324; web site: www.sicip.co.rs

Организациона јединица:САОБРАЋАЈНИЦЕ

Одговорни пројектант за денивелације путева:
лиценца број: 315 I138 09
Дејан Радојчић, дипл.инж.грађ.

Сарадници:

Унутрашња контрола:
Невенка Ђокић, дипл.инж.грађ.

Главни пројектант:
Милан Јелкић, дипл.грађ.инж.

Руководилац организационе јединице:
мр Новица Стевановић, дипл.грађ.инж.

Инвеститор пројекта:
" ИНФРАСТРУКТУРА ЖЕЛЕЗНИЦЕ СРБИЈЕ " А.Д.
Немањина 6/IV, Београд

Наручилац пројекта:
Министарство грађевинарства, саобраћаја и инфраструктуре
Немањина 22 - 26; 11000 Београд; Србија
web site: www.mgsi.gov.rs

Објекат:
МОДЕРНИЗАЦИЈА ЖЕЛЕЗНИЧКЕ ПРУГЕ
БЕОГРАД - СУБОТИЦА - ДРЖАВНА ГРАНИЦА (КЕЛЕБИЈА)
ДЕОНИЦА НОВИ САД - СУБОТИЦА - ДРЖАВНА ГРАНИЦА (КЕЛЕБИЈА)

Део пројекта:
ПРОЈЕКАТ САОБРАЋАЈНИЦА - ПРОЈЕКАТ ДРУМСКИХ САОБРАЋАЈНИЦА

Цртеж:	Размера:
СИТУАЦИОНИ ПЛАН	1:500

Фаза пројекта:	датум:	Цртеж бр.
ИДР	**09.2019.**	2017-728-САО- 2/3-Ц2.3.1

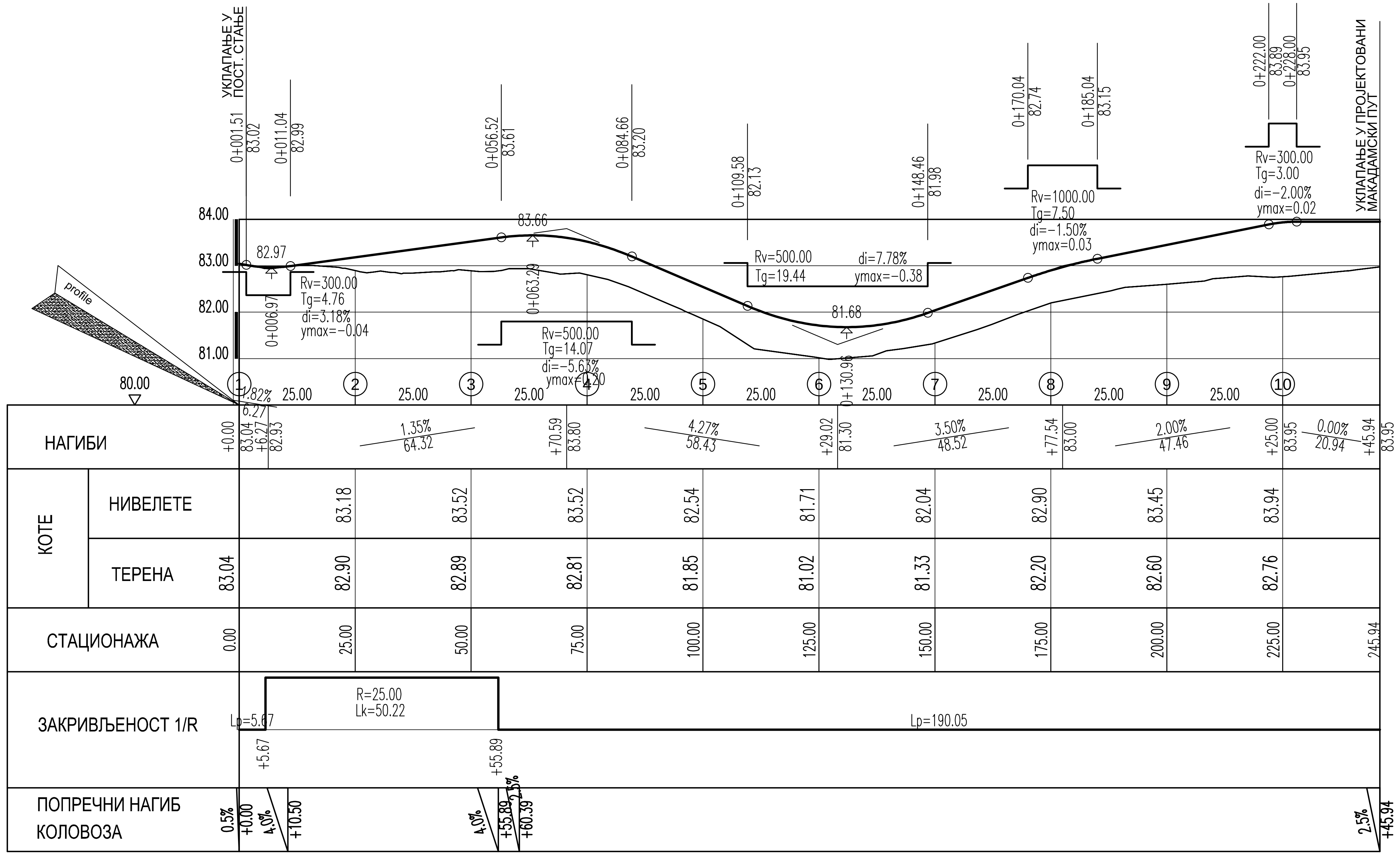

03		
02		
01		
Број	Датум	Опис

Ревизиони блок:

САОБРАЋАЈНИ ИНСТИТУТ ЦИП, д.о.о.

Немањина 6; 11000 Београд; Србија
Тел: 011/3618-134; Факс: 011/3618-324; web site: www.sicip.co.rs

Организациона јединица:САОБРАЋАЈНИЦЕ

Одговорни пројектант за денивелацију путева:
лиценца број: 315 I138 09
Дејан Радојчић, дипл.инж.грађ.

Сарадници:

Инвеститор пројекта:
" ИНФРАСТРУКТУРА ЖЕЛЕЗНИЦЕ СРБИЈЕ " А.Д.
Немањина 6/IV, Београд

Наручилац пројекта:
Министарство грађевинарства, саобраћаја и инфраструктуре
Немањина 22 - 26; 11000 Београд; Србија
web site: www.mgsi.gov.rs

Објекат:
МОДЕРНИЗАЦИЈА ЖЕЛЕЗНИЧКЕ ПРУГЕ
БЕОГРАД - СУБОТИЦА - ДРЖАВНА ГРАНИЦА (КЕЛЕБИЈА)
ДЕОНИЦА НОВИ САД - СУБОТИЦА - ДРЖАВНА ГРАНИЦА (КЕЛЕБИЈА)

Део пројекта:
ПРОЈЕКАТ САОБРАЋАЈНИЦА - ПРОЈЕКАТ ДРУМСКИХ САОБРАЋАЈНИЦА

Унутрашња контрола:
Невенка Ђокић, дипл.инж.грађ.

Главни пројектант:
Милан Јелкић, дипл.грађ.инж.

Руководилац организационе јединице:
мр Новица Стевановић, дипл.грађ.инж.

Цртеж: **ПОДУЖНИ ПРОФИЛ**
Размера: 1:100/1000

Фаза пројекта:	датум:	Цртеж бр.
ИДР	09.2019.	2017-728-САО- 2/3-Ц2.3.2

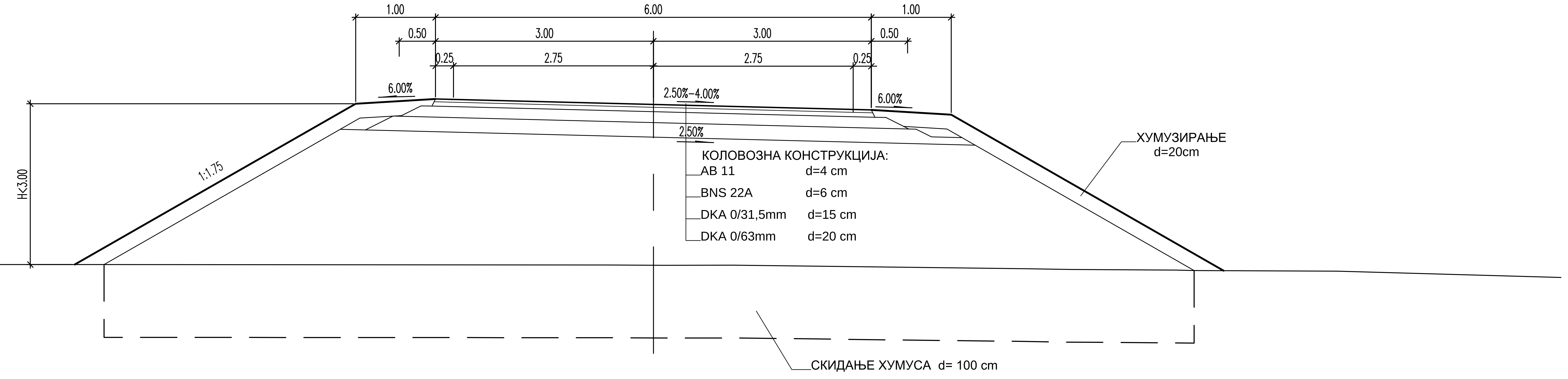

Број	Датум	Опис
03		
02		
01		

Ревизиони блок:

САОБРАЋАЈНИ ИНСТИТУТ ЦИП, д.о.о.

SAOBRAĆAJNI INSTITUT CIP

Немањина 6; 11000 Београд; Србија
Тел: 011/3618-134; Факс: 011/3618-324; web site: www.sicip.co.rs

Организациона јединица:САОБРАЋАЈНИЦЕ

Одговорни пројектант за денивелације путева:

лиценца број: 315 I138 09

Дејан Радојчић, дипл.инж.грађ.

Сарадници:

Унутрашња контрола:
Невенка Ђокић, дипл.инж.грађ.

Главни пројектант:
Милан Јелкић, дипл.грађ.инж.

Руководилац организационе јединице:
мр Новица Стевановић, дипл.грађ.инж.

Инвеститор пројекта:
" ИНФРАСТРУКТУРА ЖЕЛЕЗНИЦЕ СРБИЈЕ " А.Д.
Немањина 6/IV, Београд

Наручилац пројекта:
Министарство грађевинарства, саобраћаја и инфраструктуре
Немањина 22 - 26; 11000 Београд; Србија
web site: www.mgsi.gov.rs

Објекат:
МОДЕРНИЗАЦИЈА ЖЕЛЕЗНИЧКЕ ПРУГЕ
БЕОГРАД - СУБОТИЦА - ДРЖАВНА ГРАНИЦА (КЕЛЕБИЈА)
ДЕОНИЦА НОВИ САД - СУБОТИЦА - ДРЖАВНА ГРАНИЦА (КЕЛЕБИЈА)

Део пројекта:
ПРОЈЕКАТ САОБРАЋАЈНИЦА - ПРОЈЕКАТ ДРУМСКИХ САОБРАЋАЈНИЦА

Цртеж:		Размера:
НОРМАЛНИ ПОПРЕЧНИ ПРОФИЛ		1:50

Фаза пројекта:	датум:	Цртеж бр.
ИДР	**09.2019.**	2017-728-САО- 2/3-Ц2.3.3

Број	Датум	Опис
03		
02		
01		

Ревизиони блок:

САОБРАЋАЈНИ ИНСТИТУТ ЦИП, д.о.о.

SAOBRAĆAJNI INSTITUT CIP

Немањина 6; 11000 Београд; Србија
Тел: 011/3618-134; Факс: 011/3618-324; web site: www.sicip.co.rs

Организациона јединица:САОБРАЋАЈНИЦЕ

Одговорни пројектант за денивелације путева:
лиценца број: 315 I138 09
Дејан Радојчић, дипл.инж.грађ.

Сарадници:

Унутрашња контрола:
Невенка Ђокић, дипл.инж.грађ.

Главни пројектант:
Милан Јелкић, дипл.грађ.инж.

Руководилац организационе јединице:
мр Новица Стевановић, дипл.грађ.инж.

Инвеститор пројекта:
" ИНФРАСТРУКТУРА ЖЕЛЕЗНИЦЕ СРБИЈЕ " А.Д.
Немањина 6/IV, Београд

Наручилац пројекта:
Министарство грађевинарства, саобраћаја и инфраструктуре
Немањина 22 - 26; 11000 Београд; Србија
web site: www.mgsi.gov.rs

Објекат:
МОДЕРНИЗАЦИЈА ЖЕЛЕЗНИЧКЕ ПРУГЕ
БЕОГРАД - СУБОТИЦА - ДРЖАВНА ГРАНИЦА (КЕЛЕБИЈА)
ДЕОНИЦА НОВИ САД - СУБОТИЦА - ДРЖАВНА ГРАНИЦА (КЕЛЕБИЈА)

Део пројекта:
ПРОЈЕКАТ САОБРАЋАЈНИЦА - ПРОЈЕКАТ ДРУМСКИХ САОБРАЋАЈНИЦА

Цртеж:	Размера:
СИТУАЦИЈА	1:1000

Фаза пројекта:	датум:	Цртеж бр.
ИДР	09.2019.	2017-728-САО- 2/3-Ц3.1.1

Број	Датум	Опис
03		
02		
01		

Ревизиони блок:

САОБРАЋАЈНИ ИНСТИТУТ ЦИП, д.о.о.

Немањина 6; 11000 Београд; Србија
Тел: 011/3618-134; Факс: 011/3618-324; web site: www.sicip.co.rs

Организациона јединица:САОБРАЋАЈНИЦЕ

Одговорни пројектант за денивелације путева:
лиценца број: 315 I138 09
Дејан Радојчић, дипл.инж.грађ.

Сарадници:

Инвеститор пројекта: **" ИНФРАСТРУКТУРА ЖЕЛЕЗНИЦЕ СРБИЈЕ " А.Д.**
Немањина 6/IV, Београд

Наручилац пројекта:
Министарство грађевинарства, саобраћаја и инфраструктуре
Немањина 22 - 26; 11000 Београд; Србија
web site: www.mgsi.gov.rs

Објекат:
МОДЕРНИЗАЦИЈА ЖЕЛЕЗНИЧКЕ ПРУГЕ
БЕОГРАД - СУБОТИЦА - ДРЖАВНА ГРАНИЦА (КЕЛЕБИЈА)
ДЕОНИЦА НОВИ САД - СУБОТИЦА - ДРЖАВНА ГРАНИЦА (КЕЛЕБИЈА)

Део пројекта:
ПРОЈЕКАТ САОБРАЋАЈНИЦА - ПРОЈЕКАТ ДРУМСКИХ САОБРАЋАЈНИЦА

Унутрашња контрола:
Невенка Ђокић, дипл.инж.грађ.

Главни пројектант:
Милан Јелкић, дипл.грађ.инж.

Руководилац организационе јединице:
мр Новица Стевановић, дипл.грађ.инж.

Цртеж: **ПОДУЖНИ ПРОФИЛ**
Размера: 1:1000

Фаза пројекта:	датум:	Цртеж бр.
ИДР	09.2019.	2017-728-САО- 2/3-Ц3.1.2

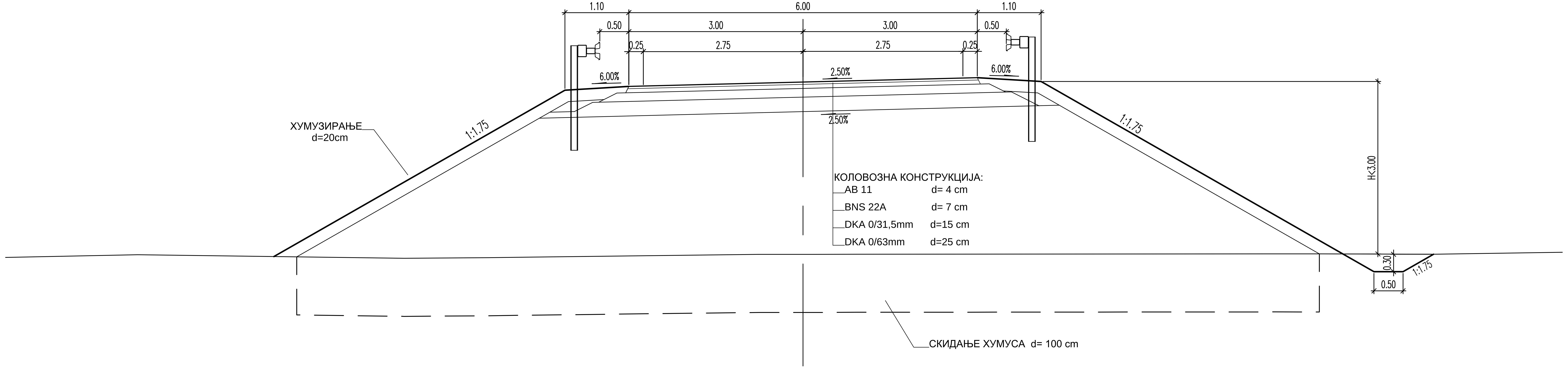

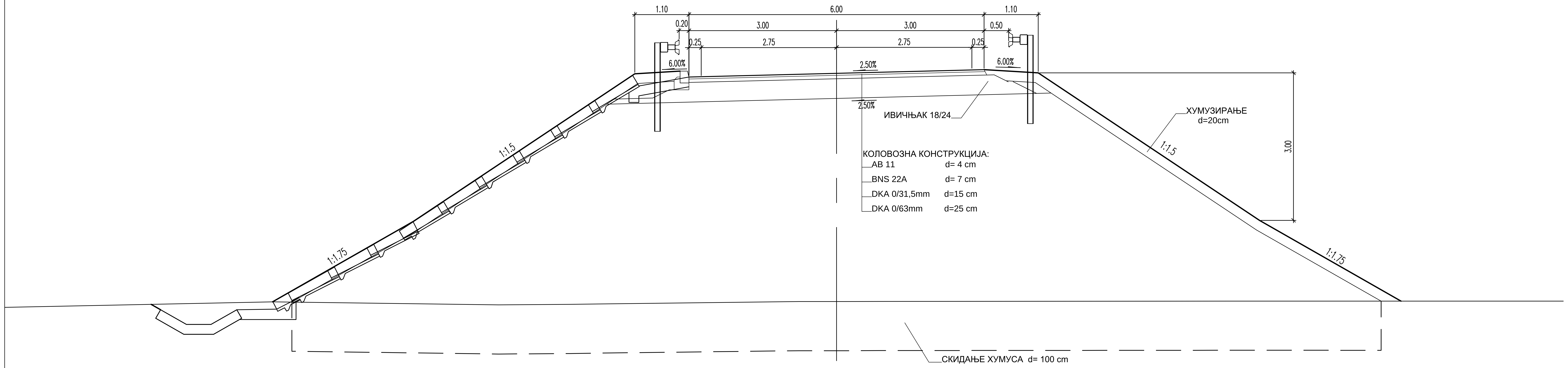

Број	Датум	Опис
03		
02		
01		

Ревизиони блок:

САОБРАЋАЈНИ ИНСТИТУТ ЦИП, д.о.о.

SAOBRACAJNI INSTITUT CIP

Немањина 6; 11000 Београд; Србија
Тел: 011/3618-134; Факс: 011/3618-324; web site: www.sicip.co.rs

Организациона јединица:САОБРАЋАЈНИЦЕ

Одговорни пројектант за денивелације путева:

лиценца број: 315 I138 09

Дејан Радојчић, дипл.инж.грађ.

Сарадници:

Инвеститор пројекта:
" ИНФРАСТРУКТУРА ЖЕЛЕЗНИЦЕ СРБИЈЕ " А.Д.
Немањина 6/IV, Београд

Наручилац пројекта:
Министарство грађевинарства, саобраћаја и инфраструктуре
Немањина 22 - 26; 11000 Београд; Србија
web site: www.mgsi.gov.rs

Објекат:
МОДЕРНИЗАЦИЈА ЖЕЛЕЗНИЧКЕ ПРУГЕ
БЕОГРАД - СУБОТИЦА - ДРЖАВНА ГРАНИЦА (КЕЛЕБИЈА)
ДЕОНИЦА НОВИ САД - СУБОТИЦА - ДРЖАВНА ГРАНИЦА (КЕЛЕБИЈА)

Део пројекта:
ПРОЈЕКАТ САОБРАЋАЈНИЦА - ПРОЈЕКАТ ДРУМСКИХ САОБРАЋАЈНИЦА

Унутрашња контрола:
Невенка Ђокић, дипл.инж.грађ.

Главни пројектант:
Милан Јелкић, дипл.грађ.инж.

Руководилац организационе јединице:
мр Новица Стевановић, дипл.грађ.инж.

Цртеж: **ПОДУЖНИ ПРОФИЛ**

Размера: 1:1000

Фаза пројекта:	датум:	Цртеж бр.
ИДР	09.2019.	2017-728-САО- 2/3-Ц3.1.2

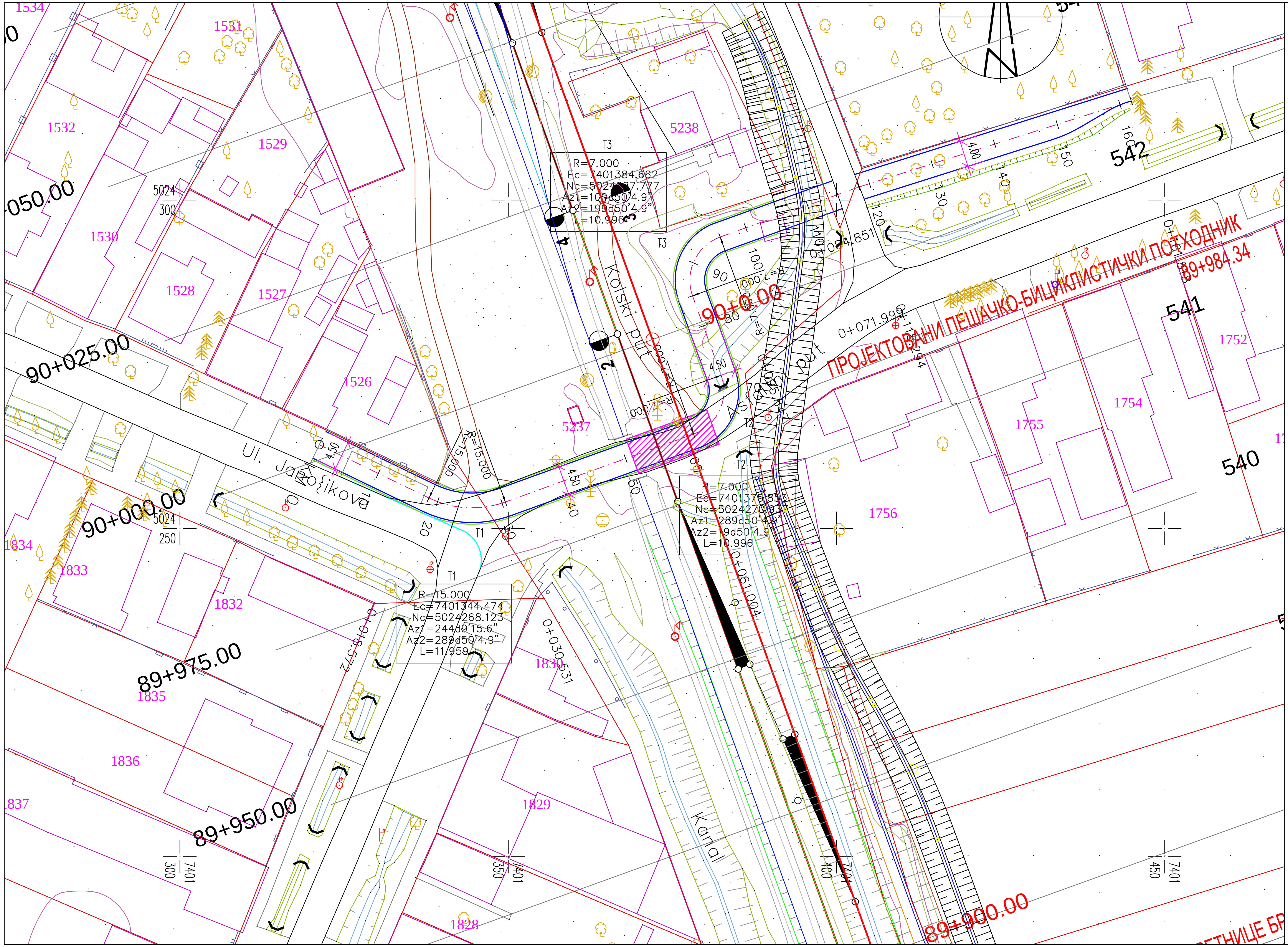

Дејан М. Радојчић
дипл. грађ. инж.
315 I138 09

САОБРАЋАЈНИ ИНСТИТУТ ЦИП, д.о.о.

SAOBRAĆAJNI INSTITUT CIP

Немањина 6; 11000 Београд; Србија
Тел: 011/3618-134; Факс: 011/3618-324; web site: www.sicip.co.rs

Организациона јединица:САОБРАЋАЈНИЦЕ

Одговорни пројектант за денивелације путева:

лиценца број: 315 I138 09

Дејан Радојчић, дипл.инж.грађ.

Сарадници:

Унутрашња контрола:
Невенка Ђокић, дипл.инж.грађ.

Главни пројектант:
Милан Јелкић, дипл.грађ.инж.

Руководилац организационе јединице:
мр Новица Стевановић, дипл.грађ.инж.

Инвеститор пројекта:
" ИНФРАСТРУКТУРА ЖЕЛЕЗНИЦЕ СРБИЈЕ " А.Д.
Немањина 6/IV, Београд

Наручилац пројекта:
Министарство грађевинарства, саобраћаја и инфраструктуре
Немањина 22 - 26; 11000 Београд; Србија
web site: www.mgsi.gov.rs

Објекат:
МОДЕРНИЗАЦИЈА ЖЕЛЕЗНИЧКЕ ПРУГЕ
БЕОГРАД - СУБОТИЦА - ДРЖАВНА ГРАНИЦА (КЕЛЕБИЈА)
ДЕОНИЦА НОВИ САД - СУБОТИЦА - ДРЖАВНА ГРАНИЦА (КЕЛЕБИЈА)

Део пројекта:
ПРОЈЕКАТ САОБРАЋАЈНИЦА - ПРОЈЕКАТ ДРУМСКИХ САОБРАЋАЈНИЦА

Цртеж:		Размера:
СИТУАЦИЈА		1:500
Фаза пројекта:	датум:	Цртеж бр.
ИДР	**09.2019.**	2017-728-САО- 2/3-Ц3.2.1

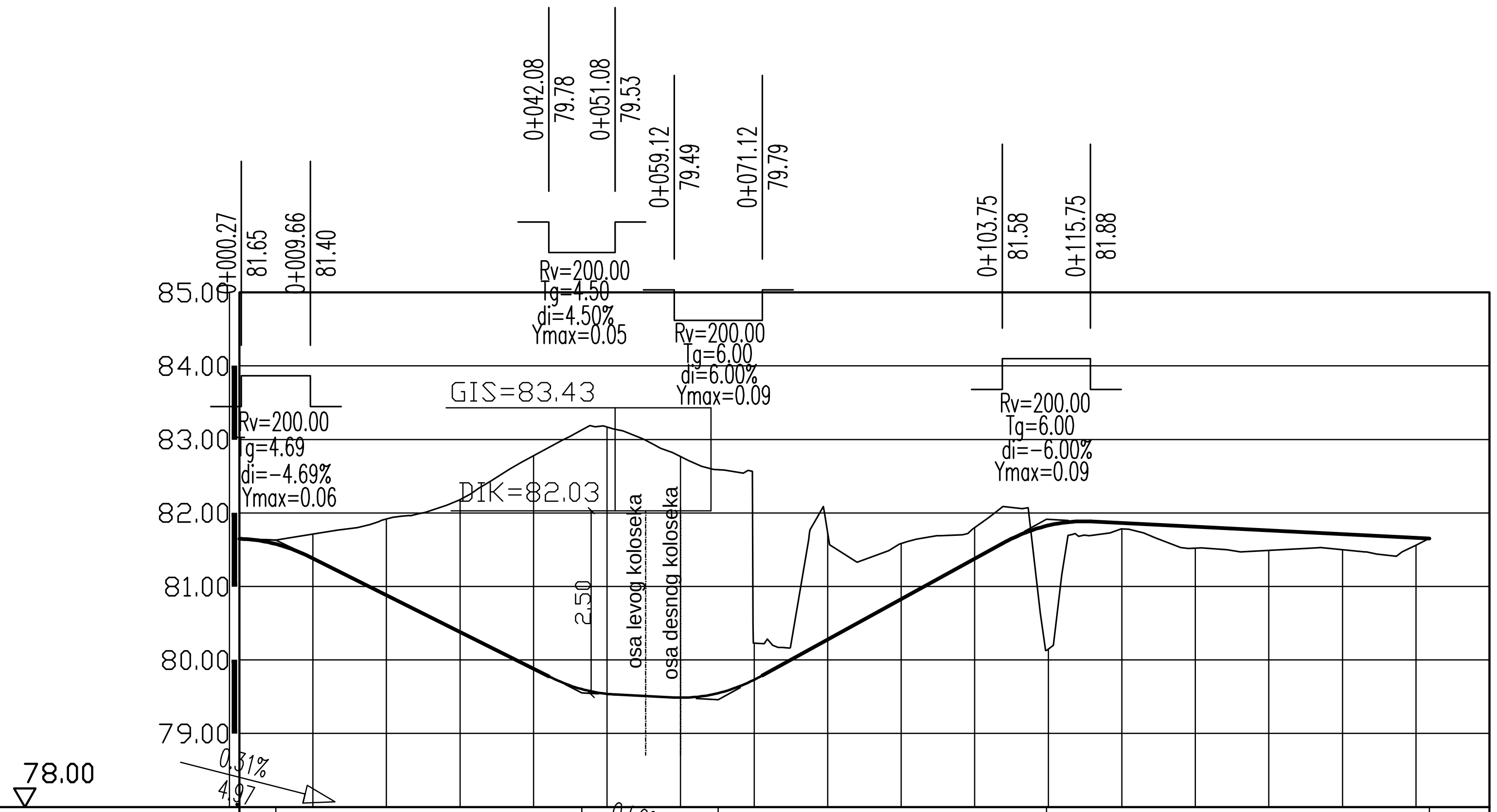

НАГИБИ		0.00	81.65	81.63	5.00% 41.61	46.58	79.55	0.50% 18.55	65.12	79.46	5.50% 44.62	9.75	81.91	0.50% 52.07	61.82	81.65

КОТЕ																
НИВЕЛЕТЕ	81.38	80.88	80.38	79.88	79.54	79.49	79.73	80.28	80.83	81.38	81.83	81.86	81.81	81.76	81.71	81.66
ТЕРЕНА	81.71	81.92	82.18	82.78	83.17	82.77	80.23	81.73	81.59	81.80	80.15	81.78	81.52	81.49	81.50	81.56

СТАЦИОНАЖА: KM 0, 10, 18.57, 20, 30.53, 30, 40, 50, 61.00, 60, 72.00, 70, 80, 84.85, 90, 95.85, 1, 10, 18.29, 20, 30, 40, 50, 60.82, 60, 70

ЗАКРИВЉЕНОСТ 1/R: R=15.00, R=7.00, R=7.00

ПОПРЕЧНИ НАГИБ: 2.0%, 2.0%, +161.82

Број	Датум	Опис
03		
02		
01		

Ревизиони блок:

САОБРАЋАЈНИ ИНСТИТУТ ЦИП, д.о.о.

SAOBRAĆAJNI INSTITUT CIP

Немањина 6; 11000 Београд; Србија
Тел: 011/3618-134; Факс: 011/3618-324; web site: www.sicip.co.rs

Организациона јединица:САОБРАЋАЈНИЦЕ

Одговорни пројектант за денивелације путева:

лиценца број: 315 I138 09

Дејан Радојчић, дипл.инж.грађ.

Сарадници:

Унутрашња контрола:
Невенка Ђокић, дипл.инж.грађ.

Главни пројектант:
Милан Јелкић, дипл.грађ.инж.

Руководилац организационе јединице:
мр Новица Стевановић, дипл.грађ.инж.

Инвеститор пројекта:
" ИНФРАСТРУКТУРА ЖЕЛЕЗНИЦЕ СРБИЈЕ " А.Д.
Немањина 6/IV, Београд

Наручилац пројекта:
Министарство грађевинарства, саобраћаја и инфраструктуре
Немањина 22 - 26; 11000 Београд; Србија
web site: www.mgsi.gov.rs

Објекат:
МОДЕРНИЗАЦИЈА ЖЕЛЕЗНИЧКЕ ПРУГЕ
БЕОГРАД - СУБОТИЦА - ДРЖАВНА ГРАНИЦА (КЕЛЕБИЈА)
ДЕОНИЦА НОВИ САД - СУБОТИЦА - ДРЖАВНА ГРАНИЦА (КЕЛЕБИЈА)

Део пројекта:
ПРОЈЕКАТ САОБРАЋАЈНИЦА - ПРОЈЕКАТ ДРУМСКИХ САОБРАЋАЈНИЦА

Цртеж:	Размера:
ПОДУЖНИ ПРОФИЛ	1:100/1000

Фаза пројекта:	датум:	Цртеж бр.
ИДР	**09.2019.**	2017-728-САО- 2/3-Ц3.2.2

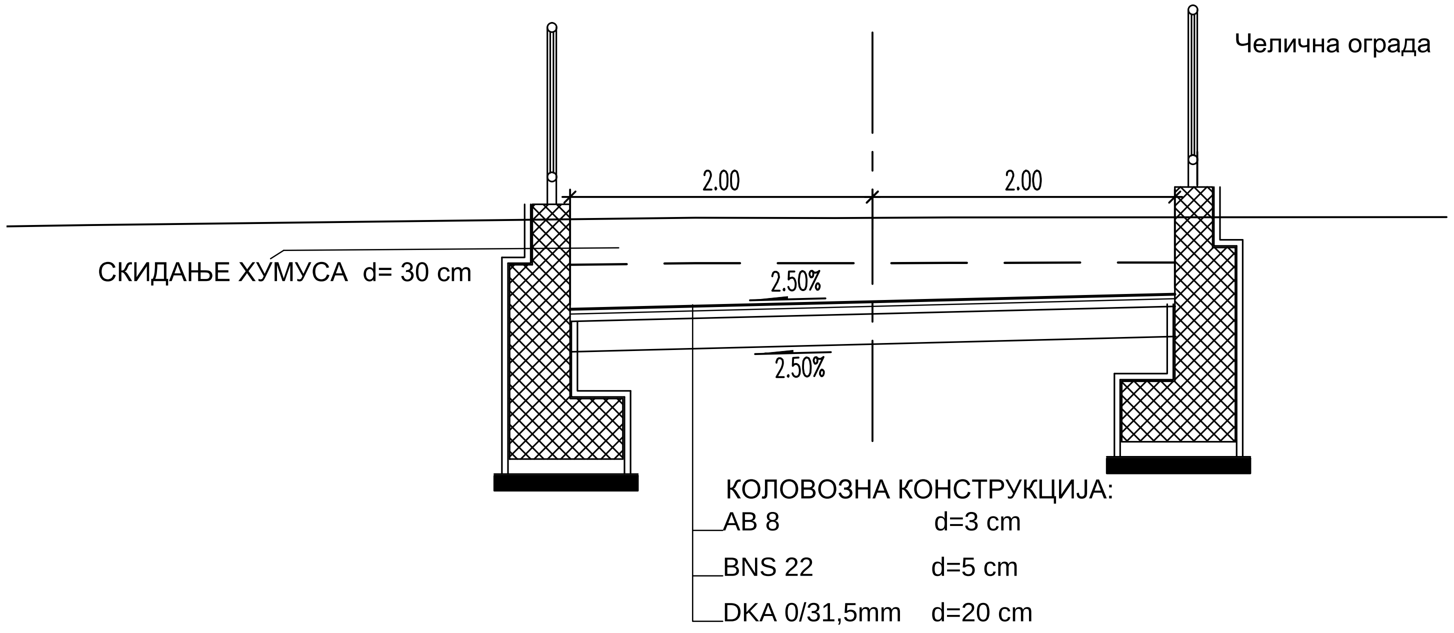

Број	Датум	Опис
03		
02		
01		

Ревизиони блок:

SAOBRAĆAJNI INSTITUT CIP

САОБРАЋАЈНИ ИНСТИТУТ ЦИП, д.о.о.

Немањина 6; 11000 Београд; Србија
Тел: 011/3618-134; Факс: 011/3618-324; web site: www.sicip.co.rs

Организациона јединица:САОБРАЋАЈНИЦЕ

Одговорни пројектант за денивелације путева:

лиценца број: 315 I138 09

Дејан Радојчић, дипл.инж.грађ.

Сарадници:

Унутрашња контрола:
Невенка Ђокић, дипл.инж.грађ.

Главни пројектант:
Милан Јелкић, дипл.грађ.инж.

Руководилац организационе јединице:
мр Новица Стевановић, дипл.грађ.инж.

Инвеститор пројекта:
" ИНФРАСТРУКТУРА ЖЕЛЕЗНИЦЕ СРБИЈЕ " А.Д.
Немањина 6/IV, Београд

Наручилац пројекта:
Министарство грађевинарства, саобраћаја и инфраструктуре
Немањина 22 - 26; 11000 Београд; Србија
web site: www.mgsi.gov.rs

Објекат:
МОДЕРНИЗАЦИЈА ЖЕЛЕЗНИЧКЕ ПРУГЕ
БЕОГРАД - СУБОТИЦА - ДРЖАВНА ГРАНИЦА (КЕЛЕБИЈА)
ДЕОНИЦА НОВИ САД - СУБОТИЦА - ДРЖАВНА ГРАНИЦА (КЕЛЕБИЈА)

Део пројекта:
ПРОЈЕКАТ САОБРАЋАЈНИЦА - ПРОЈЕКАТ ДРУМСКИХ САОБРАЋАЈНИЦА

Цртеж:	Размера:
НОРМАЛНИ ПОПРЕЧНИ ПРОФИЛ	1:50

Фаза пројекта:	датум:	Цртеж бр.
ИДР	**09.2019.**	2017-728-САО- 2/3-Ц3.2.3

03		
02		
01		
Број	Датум	Опис

Ревизиони блок:

САОБРАЋАЈНИ ИНСТИТУТ ЦИП, д.о.о.

SAOBRAĆAJNI INSTITUT CIP

Немањина 6; 11000 Београд; Србија
Тел: 011/3618-134; Факс: 011/3618-324; web site: www.sicip.co.rs

Организациона јединица:САОБРАЋАЈНИЦЕ

Одговорни пројектант за денивелације путева:
лиценца број: 315 I138 09
Дејан Радојчић, дипл.инж.грађ.

Сарадници:

Инвеститор пројекта:
" ИНФРАСТРУКТУРА ЖЕЛЕЗНИЦЕ СРБИЈЕ " А.Д.
Немањина 6/IV, Београд

Наручилац пројекта:
Министарство грађевинарства, саобраћаја и инфраструктуре
Немањина 22 - 26; 11000 Београд; Србија
web site: www.mgsi.gov.rs

Објекат:
МОДЕРНИЗАЦИЈА ЖЕЛЕЗНИЧКЕ ПРУГЕ
БЕОГРАД - СУБОТИЦА - ДРЖАВНА ГРАНИЦА (КЕЛЕБИЈА)
ДЕОНИЦА НОВИ САД - СУБОТИЦА - ДРЖАВНА ГРАНИЦА (КЕЛЕБИЈА)

Део пројекта:
ПРОЈЕКАТ САОБРАЋАЈНИЦА - ПРОЈЕКАТ ДРУМСКИХ САОБРАЋАЈНИЦА

Унутрашња контрола:
Невенка Ђокић, дипл.инж.грађ.

Главни пројектант:
Милан Јелкић, дипл.грађ.инж.

Руководилац организационе јединице:
мр Новица Стевановић, дипл.грађ.инж.

Цртеж: **СИТУАЦИЈА**

Размера: 1:1000

Фаза пројекта:	датум:	Цртеж бр.
ИДР	09.2019.	2017-728-САО- 2/3-Ц4.1

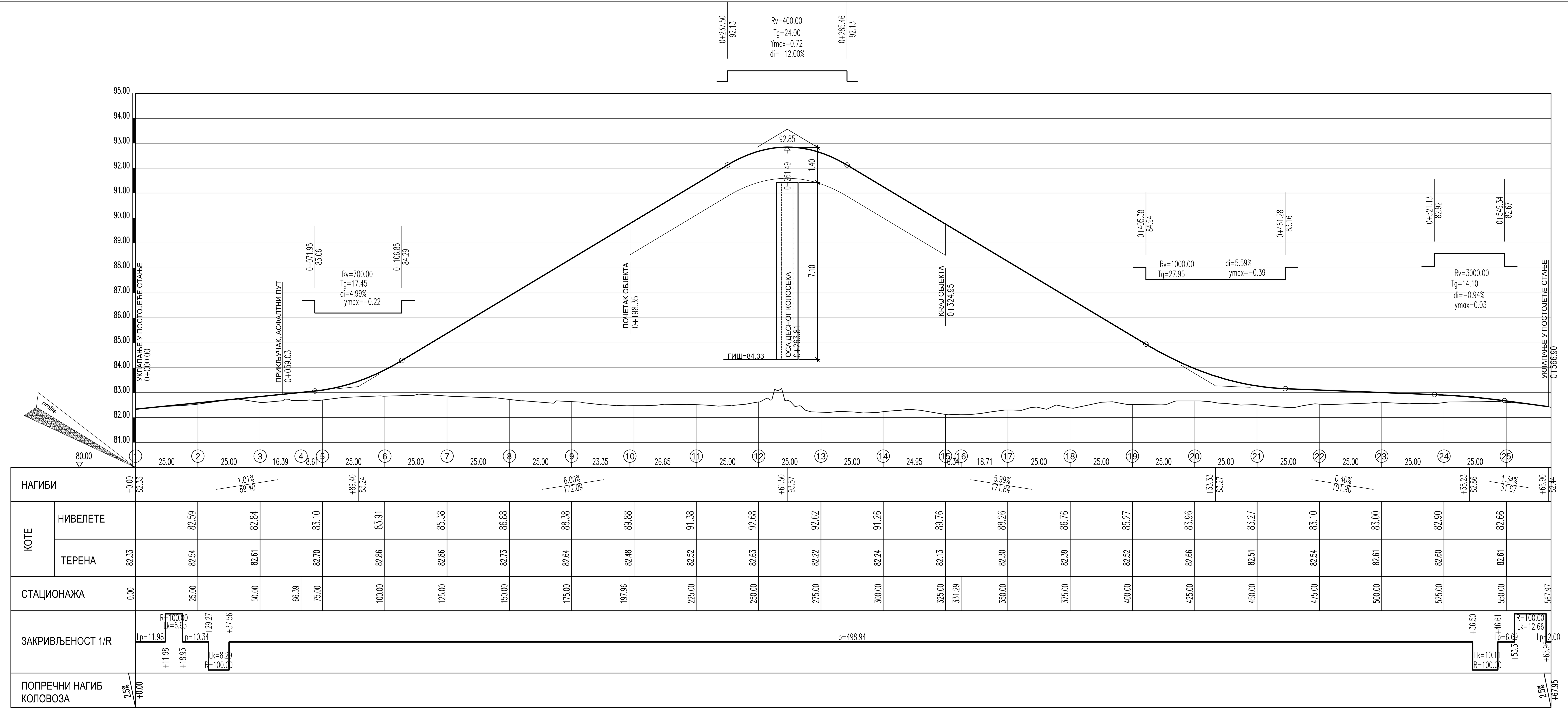

ПРИКЉУЧАК

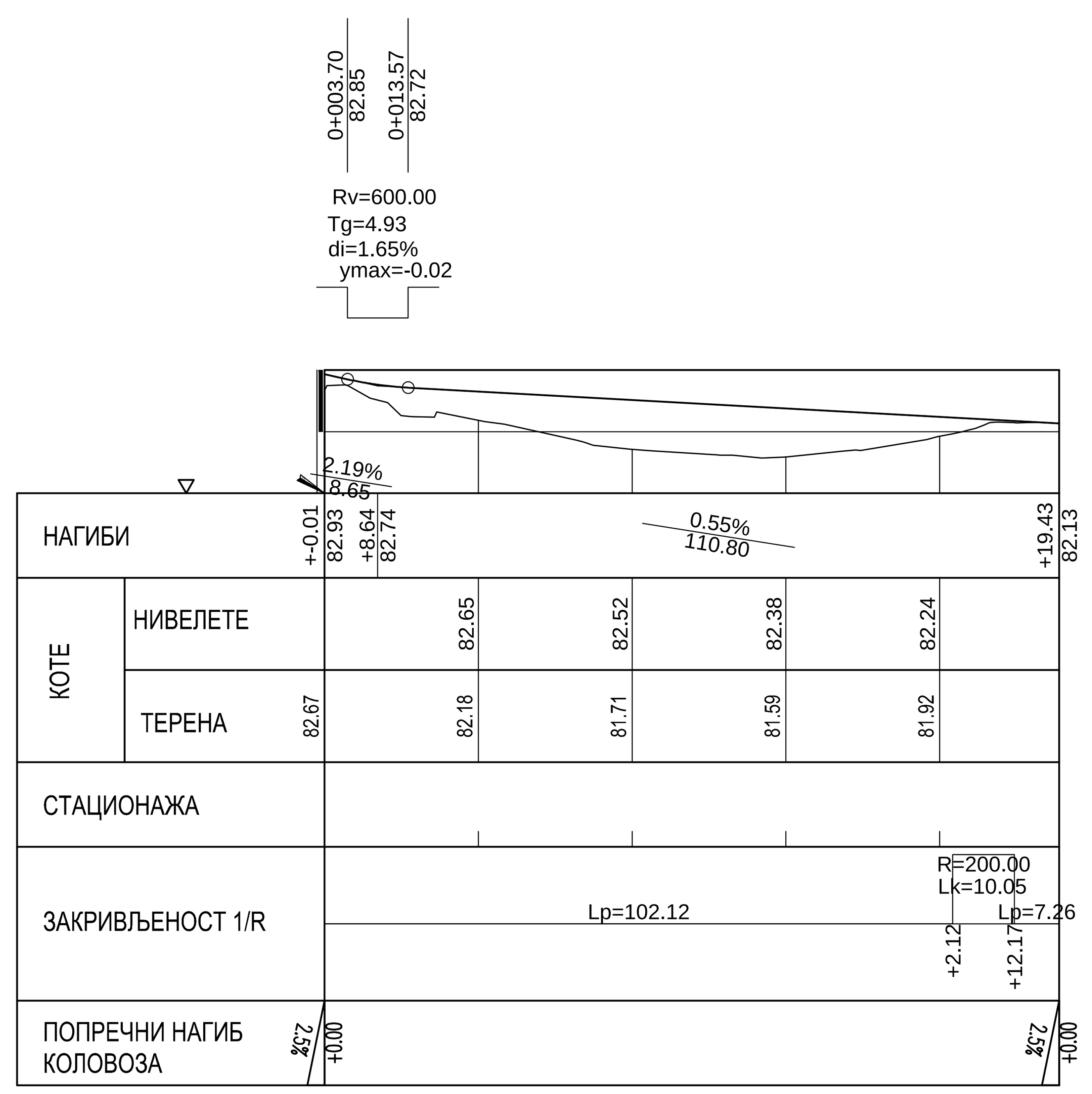

03		
02		
01		
Број	Датум	Опис

Ревизиони блок:

САОБРАЋАЈНИ ИНСТИТУТ ЦИП, д.о.о.

Немањина 6; 11000 Београд; Србија
Тел: 011/3618-134; Факс: 011/3618-324; web site: www.sicip.co.rs

Организациона јединица:САОБРАЋАЈНИЦЕ

Одговорни пројектант за денивелације путева:
лиценца број: 315 I138 09
Дејан Радојчић, дипл.инж.грађ.

Сарадници:

Унутрашња контрола:
Невенка Ђокић, дипл.инж.грађ.

Главни пројектант:
Милан Јелкић, дипл.грађ.инж.

Руководилац организационе јединице:
мр Новица Стевановић, дипл.грађ.инж.

Инвеститор пројекта:
" ИНФРАСТРУКТУРА ЖЕЛЕЗНИЦЕ СРБИЈЕ " А.Д.
Немањина 6/IV, Београд

Наручилац пројекта:
Министарство грађевинарства, саобраћаја и инфраструктуре
Немањина 22 - 26; 11000 Београд; Србија
web site: www.mgsi.gov.rs

Објекат:
МОДЕРНИЗАЦИЈА ЖЕЛЕЗНИЧКЕ ПРУГЕ
БЕОГРАД - СУБОТИЦА - ДРЖАВНА ГРАНИЦА (КЕЛЕБИЈА)
ДЕОНИЦА НОВИ САД - СУБОТИЦА - ДРЖАВНА ГРАНИЦА (КЕЛЕБИЈА)

Део пројекта:
ПРОЈЕКАТ САОБРАЋАЈНИЦА - ПРОЈЕКАТ ДРУМСКИХ САОБРАЋАЈНИЦА

Цртеж:	Размера:
ПОДУЖНИ ПРОФИЛИ	1:1000

Фаза пројекта:	датум:	Цртеж бр.
ИДР	09.2019.	2017-728-САО- 2/3-Ц4.2

НПП ДЕНИВЕЛАЦИЈЕ АТАРСКОГ ПУТА И ПРИКЉУЧКА , h<3.0m

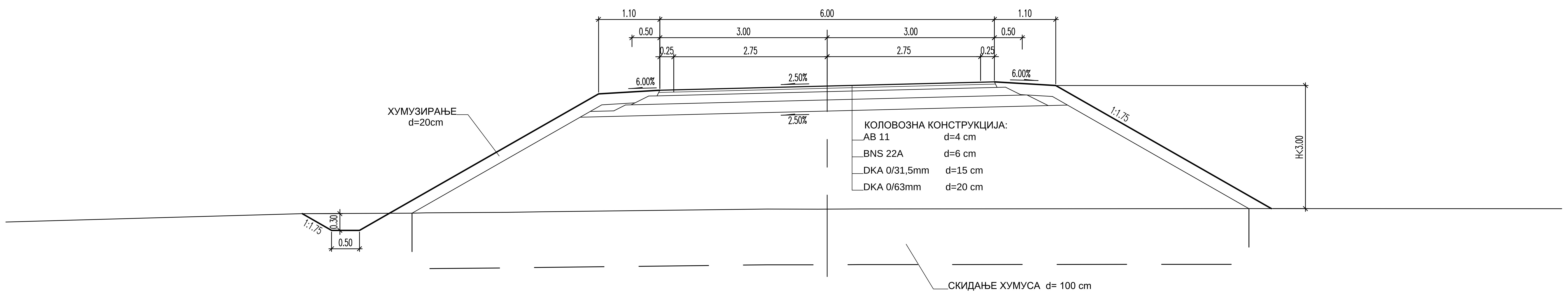

Број	Датум	Опис
03		
02		
01		

Ревизиони блок:

SAOBRAĆAJNI INSTITUT CIP

САОБРАЋАЈНИ ИНСТИТУТ ЦИП, д.о.о.

Немањина 6; 11000 Београд; Србија
Тел: 011/3618-134; Факс: 011/3618-324; web site: www.sicip.co.rs

Организациона јединица:САОБРАЋАЈНИЦЕ

Одговорни пројектант за денивелације путева:
лиценца број: 315 I138 09
Дејан Радојчић, дипл.инж.грађ.

Сарадници:

Унутрашња контрола:
Невенка Ђокић, дипл.инж.грађ.

Главни пројектант:
Милан Јелкић, дипл.грађ.инж.

Руководилац организационе јединице:
мр Новица Стевановић, дипл.грађ.инж.

Инвеститор пројекта:
" ИНФРАСТРУКТУРА ЖЕЛЕЗНИЦЕ СРБИЈЕ " А.Д.
Немањина 6/IV, Београд

Наручилац пројекта:
Министарство грађевинарства, саобраћаја и инфраструктуре
Немањина 22 - 26; 11000 Београд; Србија
web site: www.mgsi.gov.rs

Објекат:
МОДЕРНИЗАЦИЈА ЖЕЛЕЗНИЧКЕ ПРУГЕ
БЕОГРАД - СУБОТИЦА - ДРЖАВНА ГРАНИЦА (КЕЛЕБИЈА)
ДЕОНИЦА НОВИ САД - СУБОТИЦА - ДРЖАВНА ГРАНИЦА (КЕЛЕБИЈА)

Део пројекта:
ПРОЈЕКАТ САОБРАЋАЈНИЦА - ПРОЈЕКАТ ДРУМСКИХ САОБРАЋАЈНИЦА

Цртеж: **НОРМАЛНИ ПОПРЕЧНИ ПРОФИЛИ**
Размера: 1:50

Фаза пројекта:	датум:	Цртеж бр.
ИДР	09.2019.	2017-728-САО- 2/3-Ц4.3

03		
02		
01		
Број	Датум	Опис

Ревизиони блок:

САОБРАЋАЈНИ ИНСТИТУТ ЦИП, д.о.о.

Немањина 6; 11000 Београд; Србија
Тел: 011/3618-134; Факс: 011/3618-324; web site: www.sicip.co.rs

Организациона јединица:САОБРАЋАЈНИЦЕ

Одговорни пројектант за денивелације путева:
лиценца број: 315 I138 09
Дејан Радојчић, дипл.инж.грађ.

Сарадници:

Унутрашња контрола:
Невенка Ђокић, дипл.инж.грађ.

Главни пројектант:
Милан Јелкић, дипл.грађ.инж.

Руководилац организационе јединице:
мр Новица Стевановић, дипл.грађ.инж.

Инвеститор пројекта:
" ИНФРАСТРУКТУРА ЖЕЛЕЗНИЦЕ СРБИЈЕ " А.Д.
Немањина 6/IV, Београд

Наручилац пројекта:
Министарство грађевинарства, саобраћаја и инфраструктуре
Немањина 22 - 26; 11000 Београд; Србија
web site: www.mgsi.gov.rs

Објекат:
МОДЕРНИЗАЦИЈА ЖЕЛЕЗНИЧКЕ ПРУГЕ
БЕОГРАД - СУБОТИЦА - ДРЖАВНА ГРАНИЦА (КЕЛЕБИЈА)
ДЕОНИЦА НОВИ САД - СУБОТИЦА - ДРЖАВНА ГРАНИЦА (КЕЛЕБИЈА)

Део пројекта:
ПРОЈЕКАТ САОБРАЋАЈНИЦА - ПРОЈЕКАТ ДРУМСКИХ САОБРАЋАЈНИЦА

Цртеж:		Размера:
СИТУАЦИЈА		1:500
Фаза пројекта: **ИДР**	датум: **09.2019.**	Цртеж бр. 2017-728-САО- 2/3-Ц5.1

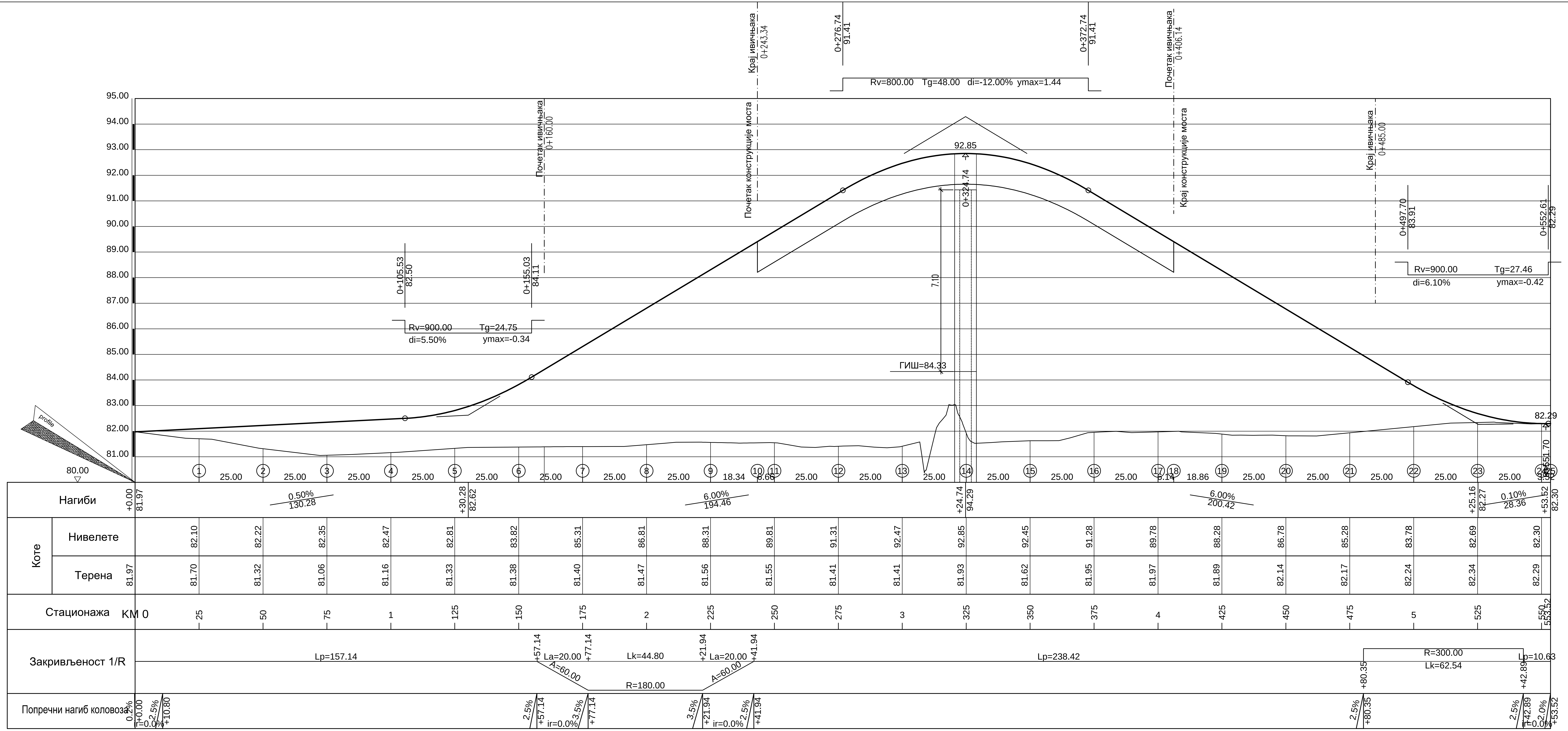

03		
02		
01		
Број	Датум	Опис

Ревизиони блок:

SAOBRAĆAJNI INSTITUT CIP

САОБРАЋАЈНИ ИНСТИТУТ ЦИП, д.о.о.

Немањина 6; 11000 Београд; Србија
Тел: 011/3618-134; Факс: 011/3618-324; web site: www.sicip.co.rs

Организациона јединица:САОБРАЋАЈНИЦЕ

Одговорни пројектант за денивелације путева:

лиценца број: 315 I138 09

Дејан Радојчић, дипл.инж.грађ.

Сарадници:

Инвеститор пројекта: **" ИНФРАСТРУКТУРА ЖЕЛЕЗНИЦЕ СРБИЈЕ " А.Д.**
Немањина 6/IV, Београд

Наручилац пројекта:
Министарство грађевинарства, саобраћаја и инфраструктуре
Немањина 22 - 26; 11000 Београд; Србија
web site: www.mgsi.gov.rs

Објекат:
МОДЕРНИЗАЦИЈА ЖЕЛЕЗНИЧКЕ ПРУГЕ
БЕОГРАД - СУБОТИЦА - ДРЖАВНА ГРАНИЦА (КЕЛЕБИЈА)
ДЕОНИЦА НОВИ САД - СУБОТИЦА - ДРЖАВНА ГРАНИЦА (КЕЛЕБИЈА)

Део пројекта:
ПРОЈЕКАТ САОБРАЋАЈНИЦА - ПРОЈЕКАТ ДРУМСКИХ САОБРАЋАЈНИЦА

Унутрашња контрола:
Невенка Ђокић, дипл.инж.грађ.

Главни пројектант:
Милан Јелкић, дипл.грађ.инж.

Руководилац организационе јединице:
мр Новица Стевановић, дипл.грађ.инж.

Цртеж: **ПОДУЖНИ ПРОФИЛ**

Размера: 1:100/1000

Фаза пројекта:	датум:	Цртеж бр.
ИДР	**09.2019.**	2017-728-САО- 2/3-Ц5.2

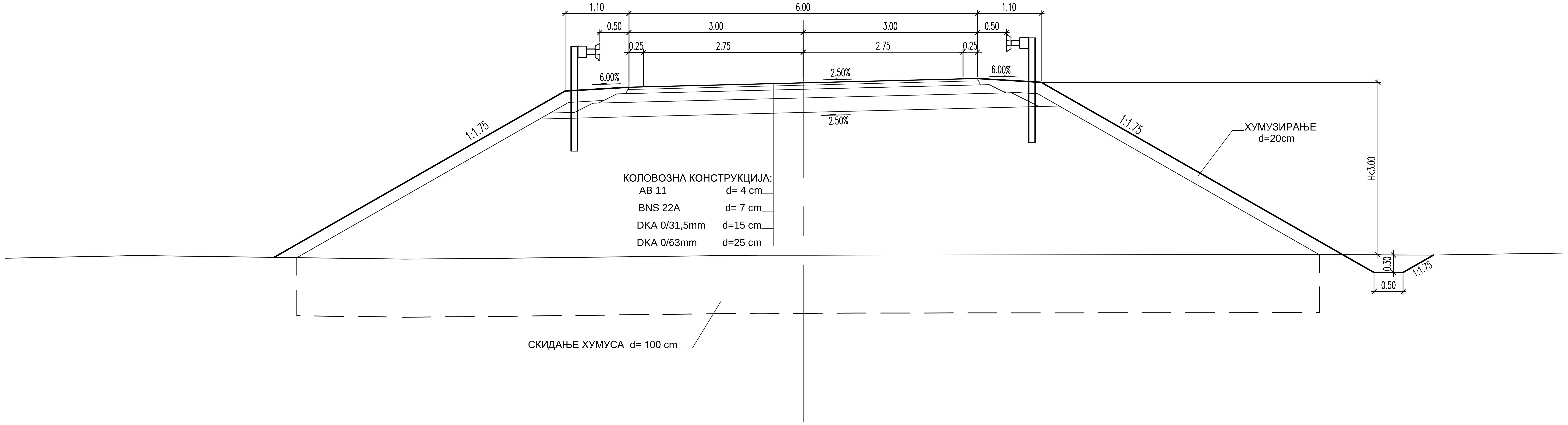

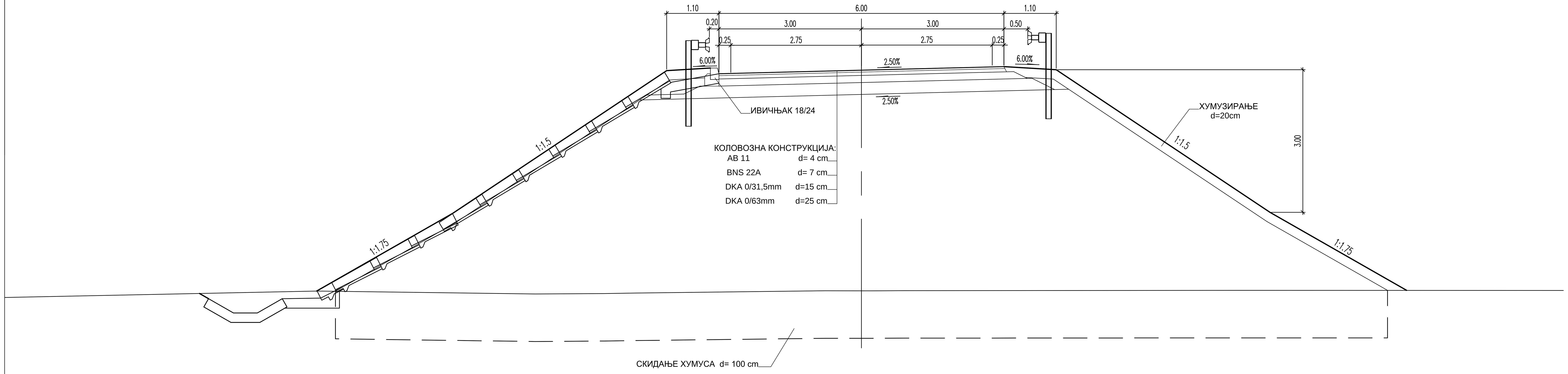

03		
02		
01		
Број	Датум	Опис

Ревизиони блок:

САОБРАЋАЈНИ ИНСТИТУТ ЦИП, д.о.о.

Немањина 6; 11000 Београд; Србија
Тел: 011/3618-134; Факс: 011/3618-324; web site: www.sicip.co.rs

Организациона јединица:САОБРАЋАЈНИЦЕ

Одговорни пројектант за денивелације путева:

лиценца број: 315 I138 09

Дејан Радојчић, дипл.инж.грађ.

Сарадници:

Унутрашња контрола:
Невенка Ђокић, дипл.инж.грађ.

Главни пројектант:
Милан Јелкић, дипл.грађ.инж.

Руководилац организационе јединице:
мр Новица Стевановић, дипл.грађ.инж.

Инвеститор пројекта:
" ИНФРАСТРУКТУРА ЖЕЛЕЗНИЦЕ СРБИЈЕ " А.Д.
Немањина 6/IV, Београд

Наручилац пројекта:
Министарство грађевинарства, саобраћаја и инфраструктуре
Немањина 22 - 26; 11000 Београд; Србија
web site: www.mgsi.gov.rs

Објекат:
МОДЕРНИЗАЦИЈА ЖЕЛЕЗНИЧКЕ ПРУГЕ
БЕОГРАД - СУБОТИЦА - ДРЖАВНА ГРАНИЦА (КЕЛЕБИЈА)
ДЕОНИЦА НОВИ САД - СУБОТИЦА - ДРЖАВНА ГРАНИЦА (КЕЛЕБИЈА)

Део пројекта:
ПРОЈЕКАТ САОБРАЋАЈНИЦА - ПРОЈЕКАТ ДРУМСКИХ САОБРАЋАЈНИЦА

Цртеж:	Размера:
НОРМАЛНИ ПОПРЕЧНИ ПРОФИЛИ	1:50

Фаза пројекта:	датум:	Цртеж бр.
ИДР	**09.2019.**	2017-728-САО- 2/3-Ц5.3

Број	Датум	Опис
03		
02		
01		

Ревизиони блок:

САОБРАЋАЈНИ ИНСТИТУТ ЦИП, д.о.о.

Немањина 6; 11000 Београд; Србија
Тел: 011/3618-134; Факс: 011/3618-324; web site: www.sicip.co.rs

Организациона јединица:САОБРАЋАЈНИЦЕ

Одговорни пројектант за денивелације путева:
лиценца број: 315 I138 09
Дејан Радојчић, дипл.инж.грађ.

Сарадници:

Инвеститор пројекта:
" ИНФРАСТРУКТУРА ЖЕЛЕЗНИЦЕ СРБИЈЕ " А.Д.
Немањина 6/IV, Београд

Наручилац пројекта:
Министарство грађевинарства, саобраћаја и инфраструктуре
Немањина 22 - 26; 11000 Београд; Србија
web site: www.mgsi.gov.rs

Објекат:
МОДЕРНИЗАЦИЈА ЖЕЛЕЗНИЧКЕ ПРУГЕ
БЕОГРАД - СУБОТИЦА - ДРЖАВНА ГРАНИЦА (КЕЛЕБИЈА)
ДЕОНИЦА НОВИ САД - СУБОТИЦА - ДРЖАВНА ГРАНИЦА (КЕЛЕБИЈА)

Део пројекта:
ПРОЈЕКАТ САОБРАЋАЈНИЦА - ПРОЈЕКАТ ДРУМСКИХ САОБРАЋАЈНИЦА

Унутрашња контрола:
Невенка Ђокић, дипл.инж.грађ.

Главни пројектант:
Милан Јелкић, дипл.грађ.инж.

Руководилац организационе јединице:
мр Новица Стевановић, дипл.грађ.инж.

Цртеж:	Размера:
СИТУАЦИОНИ ПЛАН	1:1000

Фаза пројекта:	датум:	Цртеж бр.
ИДР	09.2019.	2017-728-САО- 2/3-Ц6.1

03		
02		
01		
Број	Датум	Опис

Ревизиони блок:

SAOBRAĆAJNI INSTITUT CIP

САОБРАЋАЈНИ ИНСТИТУТ ЦИП, д.о.о.

Немањина 6; 11000 Београд; Србија
Тел: 011/3618-134; Факс: 011/3618-324; web site: www.sicip.co.rs

Организациона јединица:САОБРАЋАЈНИЦЕ

Одговорни пројектант за денивелације путева:
лиценца број: 315 I138 09
Дејан Радојчић, дипл.инж.грађ.

Сарадници:

Унутрашња контрола:
Невенка Ђокић, дипл.инж.грађ.

Главни пројектант:
Милан Јелкић, дипл.грађ.инж.

Руководилац организационе јединице:
мр Новица Стевановић, дипл.грађ.инж.

Инвеститор пројекта:
" ИНФРАСТРУКТУРА ЖЕЛЕЗНИЦЕ СРБИЈЕ " А.Д.
Немањина 6/IV, Београд

Наручилац пројекта:
Министарство грађевинарства, саобраћаја и инфраструктуре
Немањина 22 - 26; 11000 Београд; Србија
web site: www.mgsi.gov.rs

Објекат:
МОДЕРНИЗАЦИЈА ЖЕЛЕЗНИЧКЕ ПРУГЕ
БЕОГРАД - СУБОТИЦА - ДРЖАВНА ГРАНИЦА (КЕЛЕБИЈА)
ДЕОНИЦА НОВИ САД - СУБОТИЦА - ДРЖАВНА ГРАНИЦА (КЕЛЕБИЈА)

Део пројекта:
ПРОЈЕКАТ САОБРАЋАЈНИЦА - ПРОЈЕКАТ ДРУМСКИХ САОБРАЋАЈНИЦА

Цртеж:	Размера:
ПОДУЖНИ ПРОФИЛ	1:100/1000

Фаза пројекта:	датум:	Цртеж бр.
ИДР	09.2019.	2017-728-САО- 2/3-Ц6.2

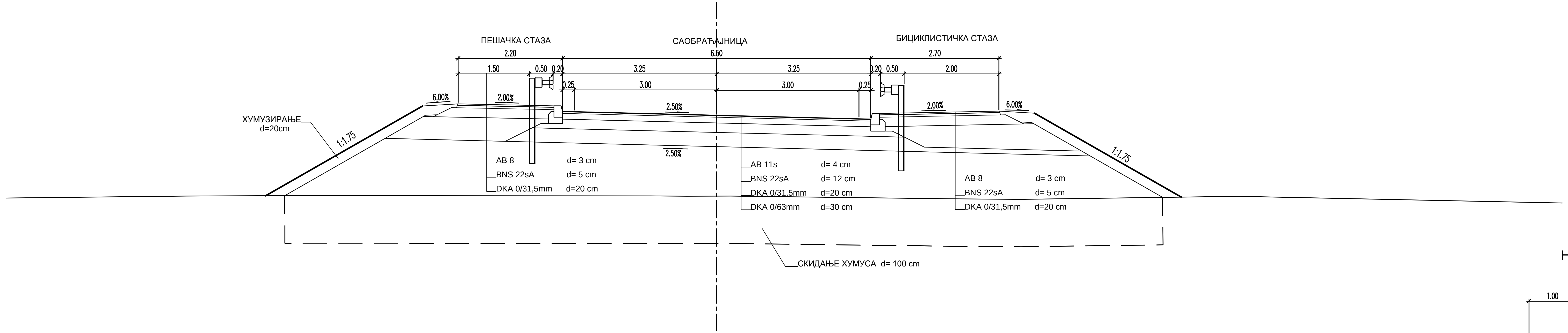

НОРМАЛНИ ПОПРЕЧНИ ПРОФИЛ ПРИКЉУЧАКА

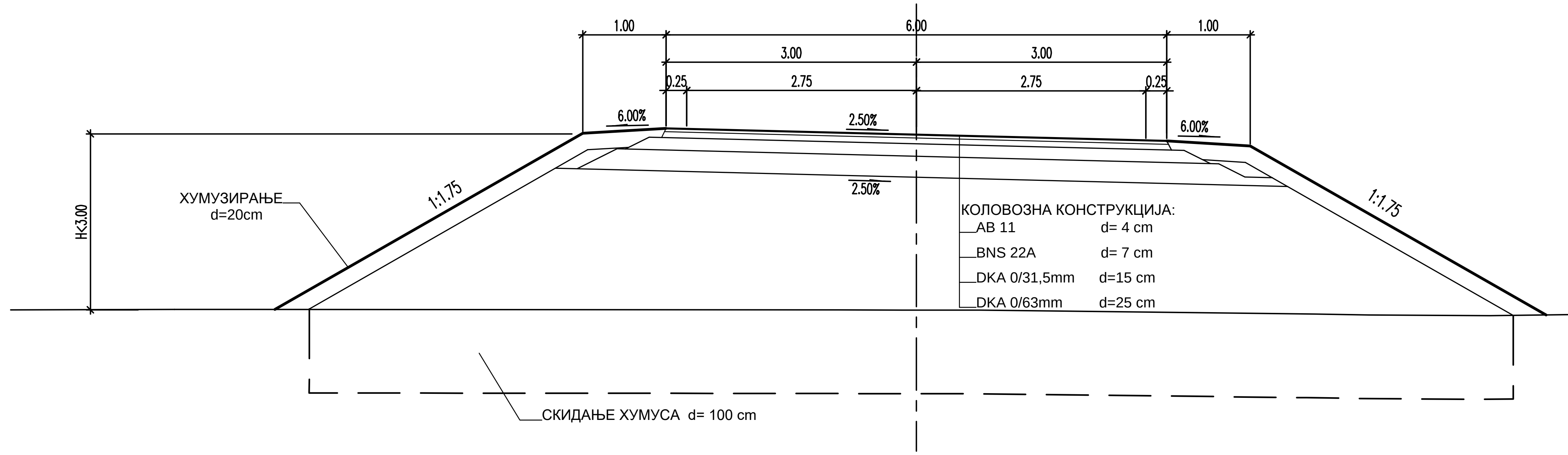

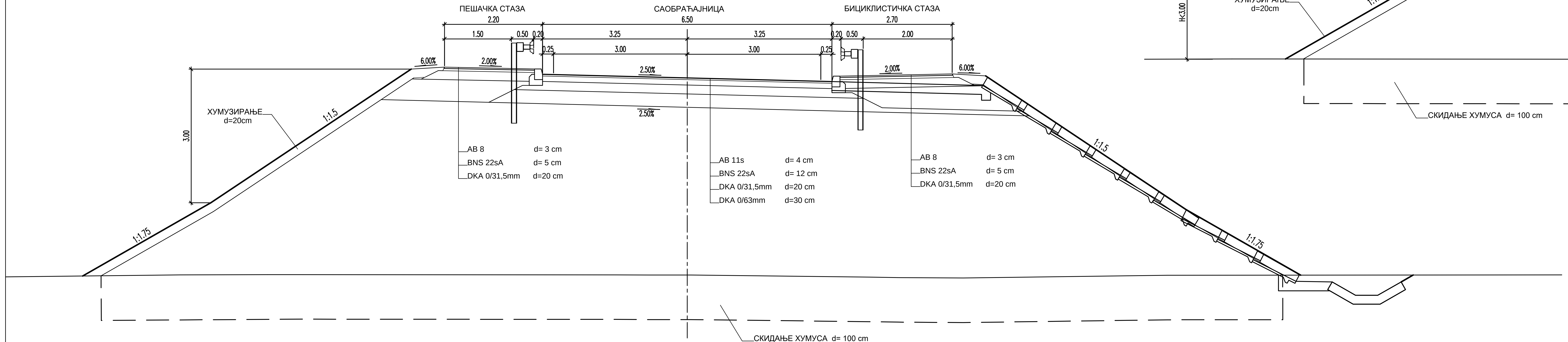

Број	Датум	Опис
03		
02		
01		

Ревизиони блок:

САОБРАЋАЈНИ ИНСТИТУТ ЦИП, д.о.о.

Немањина 6; 11000 Београд; Србија
Тел: 011/3618-134; Факс: 011/3618-324; web site: www.sicip.co.rs

Организациона јединица:САОБРАЋАЈНИЦЕ

Одговорни пројектант за денивелације путева:
лиценца број: 315 I138 09
Дејан Радојчић, дипл.инж.грађ.

Сарадници:

Унутрашња контрола:
Невенка Ђокић, дипл.инж.грађ.

Главни пројектант:
Милан Јелкић, дипл.грађ.инж.

Руководилац организационе јединице:
мр Новица Стевановић, дипл.грађ.инж.

Инвеститор пројекта:
" ИНФРАСТРУКТУРА ЖЕЛЕЗНИЦЕ СРБИЈЕ " А.Д.
Немањина 6/IV, Београд

Наручилац пројекта:
Министарство грађевинарства, саобраћаја и инфраструктуре
Немањина 22 - 26; 11000 Београд; Србија
web site: www.mgsi.gov.rs

Објекат:
МОДЕРНИЗАЦИЈА ЖЕЛЕЗНИЧКЕ ПРУГЕ
БЕОГРАД - СУБОТИЦА - ДРЖАВНА ГРАНИЦА (КЕЛЕБИЈА)
ДЕОНИЦА НОВИ САД - СУБОТИЦА - ДРЖАВНА ГРАНИЦА (КЕЛЕБИЈА)

Део пројекта:
ПРОЈЕКАТ САОБРАЋАЈНИЦА - ПРОЈЕКАТ ДРУМСКИХ САОБРАЋАЈНИЦА

Цртеж:	Размера:
НОРМАЛНИ ПОПРЕЧНИ ПРОФИЛИ	1:50

Фаза пројекта:	датум:	Цртеж бр.
ИДР	09.2019.	2017-728-САО- 2/3-Ц6.3

Број	Датум	Опис
03		
02		
01		

Ревизиони блок:

САОБРАЋАЈНИ ИНСТИТУТ ЦИП, д.о.о.

Немањина 6; 11000 Београд; Србија
Тел: 011/3618-134; Факс: 011/3618-324; web site: www.sicip.co.rs

Организациона јединица:САОБРАЋАЈНИЦЕ

Одговорни пројектант за денивелације путева:
лиценца број: 315 I138 09
Дејан Радојчић, дипл.инж.грађ.

Сарадници:

Унутрашња контрола:
Невенка Ђокић, дипл.инж.грађ.

Главни пројектант:
Милан Јелкић, дипл.грађ.инж.

Руководилац организационе јединице:
мр Новица Стевановић, дипл.грађ.инж.

Инвеститор пројекта:
" ИНФРАСТРУКТУРА ЖЕЛЕЗНИЦЕ СРБИЈЕ " А.Д.
Немањина 6/IV, Београд

Наручилац пројекта:
Министарство грађевинарства, саобраћаја и инфраструктуре
Немањина 22 - 26; 11000 Београд; Србија
web site: www.mgsi.gov.rs

Објекат:
МОДЕРНИЗАЦИЈА ЖЕЛЕЗНИЧКЕ ПРУГЕ
БЕОГРАД - СУБОТИЦА - ДРЖАВНА ГРАНИЦА (КЕЛЕБИЈА)
ДЕОНИЦА НОВИ САД - СУБОТИЦА - ДРЖАВНА ГРАНИЦА (КЕЛЕБИЈА)

Део пројекта:
ПРОЈЕКАТ САОБРАЋАЈНИЦА - ПРОЈЕКАТ ДРУМСКИХ САОБРАЋАЈНИЦА

Цртеж:	Размера:
СИТУАЦИЈА	1:1000

Фаза пројекта:	датум:	Цртеж бр.
ИДР	09.2019.	2017-728-САО- 2/3-Ц7.1

НАГИБ НИВЕЛЕТЕ: +0.00 81.78; 1.27% 99.47; +99.47 83.04; 6.00% 174.72; +74.19 93.52; 6.00% 184.25; +58.44 82.47; 0.65% 165.80; +24.25 81.39; +31.59 81.47

СТАЦИОНАЖА	КОТЕ НИВЕЛЕТЕ	КОТЕ ТЕРЕНА
КМ 0 (0.00)	81.78	81.78
10	81.91	81.86
20	82.04	81.94
30	82.16	81.80
40	82.29	81.78
50	82.42	81.79
60	82.54	81.93
70	82.67	81.91
80	82.79	81.75
90	82.95	81.73
1	83.24	81.70
110	83.69	81.67
120	84.27	81.64
130	84.87	81.60
140	85.47	81.59
150	86.07	81.60
160	86.67	81.62
170	87.27	81.52
180	87.87	81.53
190	88.47	81.61
2	89.07	81.60
210	89.67	81.70
220	90.27	81.84
230	90.87	82.11
240	91.47	82.30
250	92.07	82.48
260	92.55	83.31
270	92.78	83.15
280	92.76	82.91
290	92.49	81.79
3	91.98	81.72
310	91.38	81.72
320	90.78	81.64
330	90.18	81.66
340	89.58	81.71
350	88.98	81.67
360	88.38	81.60
370	87.78	81.61
380	87.18	81.67
390	86.58	81.65
4	85.98	81.64
410	85.38	81.56
420	84.78	81.65
430	84.18	81.73
440	83.58	81.63
450	83.08	81.61
460	82.70	81.65
470	82.45	81.63
480	82.33	81.62
490	82.26	81.59
5	82.20	81.60
510	82.13	81.63
520	82.07	81.67
530	82.00	81.67
540	81.94	81.63
550	81.87	81.57
560	81.81	81.52
570	81.74	81.55
580	81.68	81.52
590	81.61	81.53
6	81.55	81.59
610	81.48	81.60
620	81.42	81.60
630	81.45	81.45
635.00		

ЗАКРИВЉЕНОСТ 1/R: Lp=375.93; +75.93; Lk=58.98; R=45.00; +34.90; Lp=196.69

ПОПРЕЧНИ НАГИБ КОЛОВОЗА: 2.5% +0.00; 2.5% +65.93; 5.0% +75.93; =-0.8%; 5.0% +34.90; =-0.8%; 2.5% +44.90; 2.5% +31.59

Број	Датум	Опис
03		
02		
01		

Ревизиони блок:

САОБРАЋАЈНИ ИНСТИТУТ ЦИП, д.о.о.

Немањина 6; 11000 Београд; Србија
Тел: 011/3618-134; Факс: 011/3618-324; web site: www.sicip.co.rs

Организациона јединица: САОБРАЋАЈНИЦЕ

Одговорни пројектант за дениевелацију путева:
лиценца број: 315 I138 09
Дејан Радојчић, дипл.инж.грађ.

Сарадници:

Инвеститор пројекта: " ИНФРАСТРУКТУРА ЖЕЛЕЗНИЦЕ СРБИЈЕ " А.Д.
Немањина 6/I/ Београд

Наручилац пројекта: Министарство грађевинарства, саобраћаја и инфраструктуре
Немањина 22 - 26, 11000 Београд, Србија
web site: www.mgsi.gov.rs

Објекат:
МОДЕРНИЗАЦИЈА ЖЕЛЕЗНИЧКЕ ПРУГЕ
БЕОГРАД - СУБОТИЦА - ДРЖАВНА ГРАНИЦА (КЕЛЕБИЈА)
ДЕОНИЦА НОВИ САД - СУБОТИЦА - ДРЖАВНА ГРАНИЦА (КЕЛЕБИЈА)

Део пројекта:
ПРОЈЕКАТ САОБРАЋАЈНИЦА - ПРОЈЕКАТ ДРУМСКИХ САОБРАЋАЈНИЦА

Унутрашња контрола:
Невенка Ђокић, дипл.инж.грађ.

Главни пројектант:
Милан Јелкић, дипл.грађ.инж.

Руководилац организационе јединице:
мр Новица Стевановић, дипл.грађ.инж.

Цртеж:	Размера:
ПОДУЖНИ ПРОФИЛ	1:100/1000

Фаза пројекта:	датум:	Цртеж бр.
ИДР	09.2019.	2017-728-САО- 2/3-Ц7.2

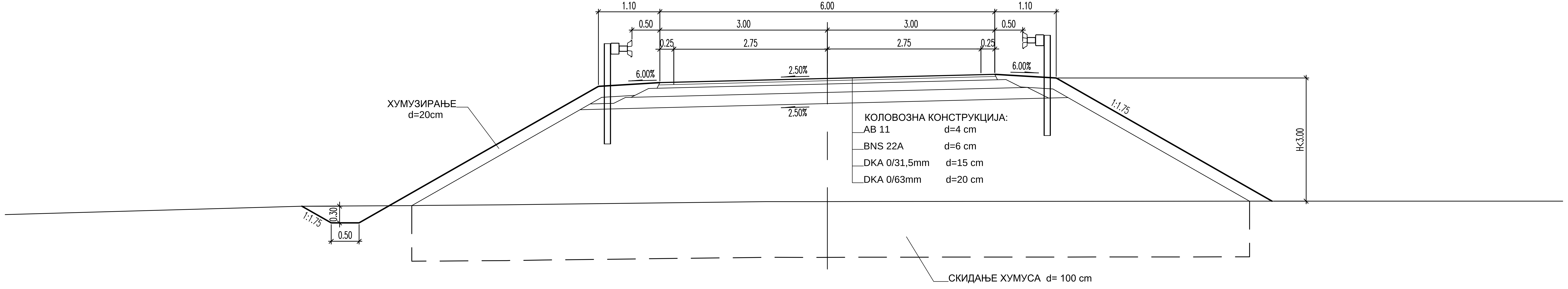

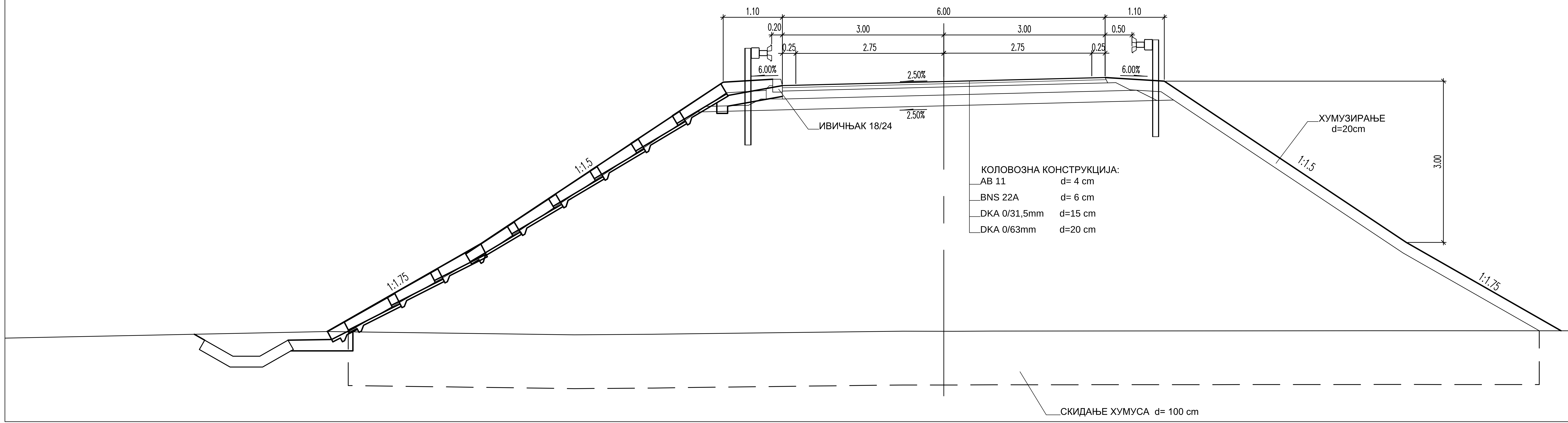

Број	Датум	Опис
03		
02		
01		

Ревизиони блок:

САОБРАЋАЈНИ ИНСТИТУТ ЦИП, д.о.о.

Немањина 6; 11000 Београд; Србија
Тел: 011/3618-134; Факс: 011/3618-324; web site: www.sicip.co.rs

Организациона јединица:САОБРАЋАЈНИЦЕ

Одговорни пројектант за денивелације путева:
лиценца број: 315 I138 09
Дејан Радојчић, дипл.инж.грађ.

Сарадници:

Инвеститор пројекта:
" ИНФРАСТРУКТУРА ЖЕЛЕЗНИЦЕ СРБИЈЕ " А.Д.
Немањина 6/IV, Београд

Наручилац пројекта:
Министарство грађевинарства, саобраћаја и инфраструктуре
Немањина 22 - 26; 11000 Београд; Србија
web site: www.mgsi.gov.rs

Објекат:
МОДЕРНИЗАЦИЈА ЖЕЛЕЗНИЧКЕ ПРУГЕ
БЕОГРАД - СУБОТИЦА - ДРЖАВНА ГРАНИЦА (КЕЛЕБИЈА)
ДЕОНИЦА НОВИ САД - СУБОТИЦА - ДРЖАВНА ГРАНИЦА (КЕЛЕБИЈА)

Део пројекта:
ПРОЈЕКАТ САОБРАЋАЈНИЦА - ПРОЈЕКАТ ДРУМСКИХ САОБРАЋАЈНИЦА

Унутрашња контрола:
Невенка Ђокић, дипл.инж.грађ.

Главни пројектант:
Милан Јелкић, дипл.грађ.инж.

Руководилац организационе јединице:
мр Новица Стевановић, дипл.грађ.инж.

Цртеж: **НОРМАЛНИ ПОПРЕЧНИ ПРОФИЛИ**

Размера: 1:50

Фаза пројекта:	датум:	Цртеж бр.
ИДР	09.2019.	2017-728-САО- 2/3-Ц7.3

Број	Датум	Опис
03		
02		
01		

Ревизиони блок:

САОБРАЋАЈНИ ИНСТИТУТ ЦИП, д.о.о.

Немањина 6; 11000 Београд; Србија
Тел: 011/3618-134; Факс: 011/3618-324; web site: www.sicip.co.rs

Организациона јединица:САОБРАЋАЈНИЦЕ

Одговорни пројектант за денивелације путева:
лиценца број: 315 I138 09
Дејан Радојчић, дипл.инж.грађ.

Сарадници:

Унутрашња контрола:
Невенка Ђокић, дипл.инж.грађ.

Главни пројектант:
Милан Јелкић, дипл.грађ.инж.

Руководилац организационе јединице:
мр Новица Стевановић, дипл.грађ.инж.

Инвеститор пројекта:
" ИНФРАСТРУКТУРА ЖЕЛЕЗНИЦЕ СРБИЈЕ " А.Д.
Немањина 6/IV, Београд

Наручилац пројекта:
Министарство грађевинарства, саобраћаја и инфраструктуре
Немањина 22 - 26; 11000 Београд; Србија
web site: www.mgsi.gov.rs

Објекат:
МОДЕРНИЗАЦИЈА ЖЕЛЕЗНИЧКЕ ПРУГЕ
БЕОГРАД - СУБОТИЦА - ДРЖАВНА ГРАНИЦА (КЕЛЕБИЈА)
ДЕОНИЦА НОВИ САД - СУБОТИЦА - ДРЖАВНА ГРАНИЦА (КЕЛЕБИЈА)

Део пројекта:
ПРОЈЕКАТ САОБРАЋАЈНИЦА - ПРОЈЕКАТ ДРУМСКИХ САОБРАЋАЈНИЦА

Цртеж:	Размера:
СИТУАЦИЈА	1:1000

Фаза пројекта:	датум:	Цртеж бр.
ИДР	**09.2019.**	2017-728-САО- 2/3-Ц8.1.1

Број	Датум	Опис
03		
02		
01		

Ревизиони блок:

САОБРАЋАЈНИ ИНСТИТУТ ЦИП, д.о.о.

Немањина 6; 11000 Београд; Србија
Тел: 011/3618-134; Факс: 011/3618-324; web site: www.sicip.co.rs

Организациона јединица:САОБРАЋАЈНИЦЕ

Одговорни пројектант за денивелације путева:

лиценца број: 315 I138 09

Дејан Радојчић, дипл.инж.грађ.

Сарадници:

Инвеститор пројекта:
" ИНФРАСТРУКТУРА ЖЕЛЕЗНИЦЕ СРБИЈЕ " А.Д.
Немањина 6/IV, Београд

Наручилац пројекта:
Министарство грађевинарства, саобраћаја и инфраструктуре
Немањина 22 - 26; 11000 Београд; Србија
web site: www.mgsi.gov.rs

Објекат:
МОДЕРНИЗАЦИЈА ЖЕЛЕЗНИЧКЕ ПРУГЕ
БЕОГРАД - СУБОТИЦА - ДРЖАВНА ГРАНИЦА (КЕЛЕБИЈА)
ДЕОНИЦА НОВИ САД - СУБОТИЦА - ДРЖАВНА ГРАНИЦА (КЕЛЕБИЈА)

Део пројекта:
ПРОЈЕКАТ САОБРАЋАЈНИЦА - ПРОЈЕКАТ ДРУМСКИХ САОБРАЋАЈНИЦА

Унутрашња контрола:
Невенка Ђокић, дипл.инж.грађ.

Главни пројектант:
Милан Јелкић, дипл.грађ.инж.

Руководилац организационе јединице:
мр Новица Стевановић, дипл.грађ.инж.

Цртеж: **ПОДУЖНИ ПРОФИЛ**

Размера: 1:1000

Фаза пројекта:	датум:	Цртеж бр.
ИДР	**09.2019.**	2017-728-САО- 2/3-Ц8.1.2

Број	Датум	Опис
03		
02		
01		

Ревизиони блок:

САОБРАЋАЈНИ ИНСТИТУТ ЦИП, д.о.о.

SAOBRAĆAJNI INSTITUT CIP

Немањина 6; 11000 Београд; Србија
Тел: 011/3618-134; Факс: 011/3618-324; web site: www.sicip.co.rs

Организациона јединица:САОБРАЋАЈНИЦЕ

Одговорни пројектант за денивелације путева:
лиценца број: 315 I138 09
Дејан Радојчић, дипл.инж.грађ.

Сарадници:

Унутрашња контрола:
Невенка Ђокић, дипл.инж.грађ.

Главни пројектант:
Милан Јелкић, дипл.грађ.инж.

Руководилац организационе јединице:
мр Новица Стевановић, дипл.грађ.инж.

Инвеститор пројекта:
" ИНФРАСТРУКТУРА ЖЕЛЕЗНИЦЕ СРБИЈЕ " А.Д.
Немањина 6/IV, Београд

Наручилац пројекта:
Министарство грађевинарства, саобраћаја и инфраструктуре
Немањина 22 - 26; 11000 Београд; Србија
web site: www.mgsi.gov.rs

Објекат:
МОДЕРНИЗАЦИЈА ЖЕЛЕЗНИЧКЕ ПРУГЕ
БЕОГРАД - СУБОТИЦА - ДРЖАВНА ГРАНИЦА (КЕЛЕБИЈА)
ДЕОНИЦА НОВИ САД - СУБОТИЦА - ДРЖАВНА ГРАНИЦА (КЕЛЕБИЈА)

Део пројекта:
ПРОЈЕКАТ САОБРАЋАЈНИЦА - ПРОЈЕКАТ ДРУМСКИХ САОБРАЋАЈНИЦА

Цртеж:	Размера:
НОРМАЛНИ ПОПРЕЧНИ ПРОФИЛИ	1:50

Фаза пројекта:	датум:	Цртеж бр.
ИДР	**09.2019.**	2017-728-САО- 2/3-Ц8.1.3

Број	Датум	Опис
03		
02		
01		

Ревизиони блок:

САОБРАЋАЈНИ ИНСТИТУТ ЦИП, д.о.о.

Немањина 6; 11000 Београд; Србија
Тел: 011/3618-134; Факс: 011/3618-324; web site: www.sicip.co.rs

Организациона јединица:САОБРАЋАЈНИЦЕ

Одговорни пројектант за денивелације путева:

лиценца број: 315 I138 09

Дејан Радојчић, дипл.инж.грађ.

Сарадници:

Инвеститор пројекта:
" ИНФРАСТРУКТУРА ЖЕЛЕЗНИЦЕ СРБИЈЕ " А.Д.
Немањина 6/IV, Београд

Наручилац пројекта:
Министарство грађевинарства, саобраћаја и инфраструктуре
Немањина 22 - 26; 11000 Београд; Србија
web site: www.mgsi.gov.rs

Објекат:
МОДЕРНИЗАЦИЈА ЖЕЛЕЗНИЧКЕ ПРУГЕ
БЕОГРАД - СУБОТИЦА - ДРЖАВНА ГРАНИЦА (КЕЛЕБИЈА)
ДЕОНИЦА НОВИ САД - СУБОТИЦА - ДРЖАВНА ГРАНИЦА (КЕЛЕБИЈА)

Део пројекта:
ПРОЈЕКАТ САОБРАЋАЈНИЦА - ПРОЈЕКАТ ДРУМСКИХ САОБРАЋАЈНИЦА

Унутрашња контрола:
Невенка Ђокић, дипл.инж.грађ.

Главни пројектант:
Милан Јелкић, дипл.грађ.инж.

Руководилац организационе јединице:
мр Новица Стевановић, дипл.грађ.инж.

Цртеж:
СИТУАЦИЈА ОПШТИНСКОГ ПУТА И СЕРВИСНИХ САОБРАЋАЈНИЦА 1, 2 И 3

Размера: 1:1000

Фаза пројекта:	датум:	Цртеж бр.
ИДР	09.2019.	2017-728-САО- 2/3-Ц8.2.1

Сервисна саобраћајница 1

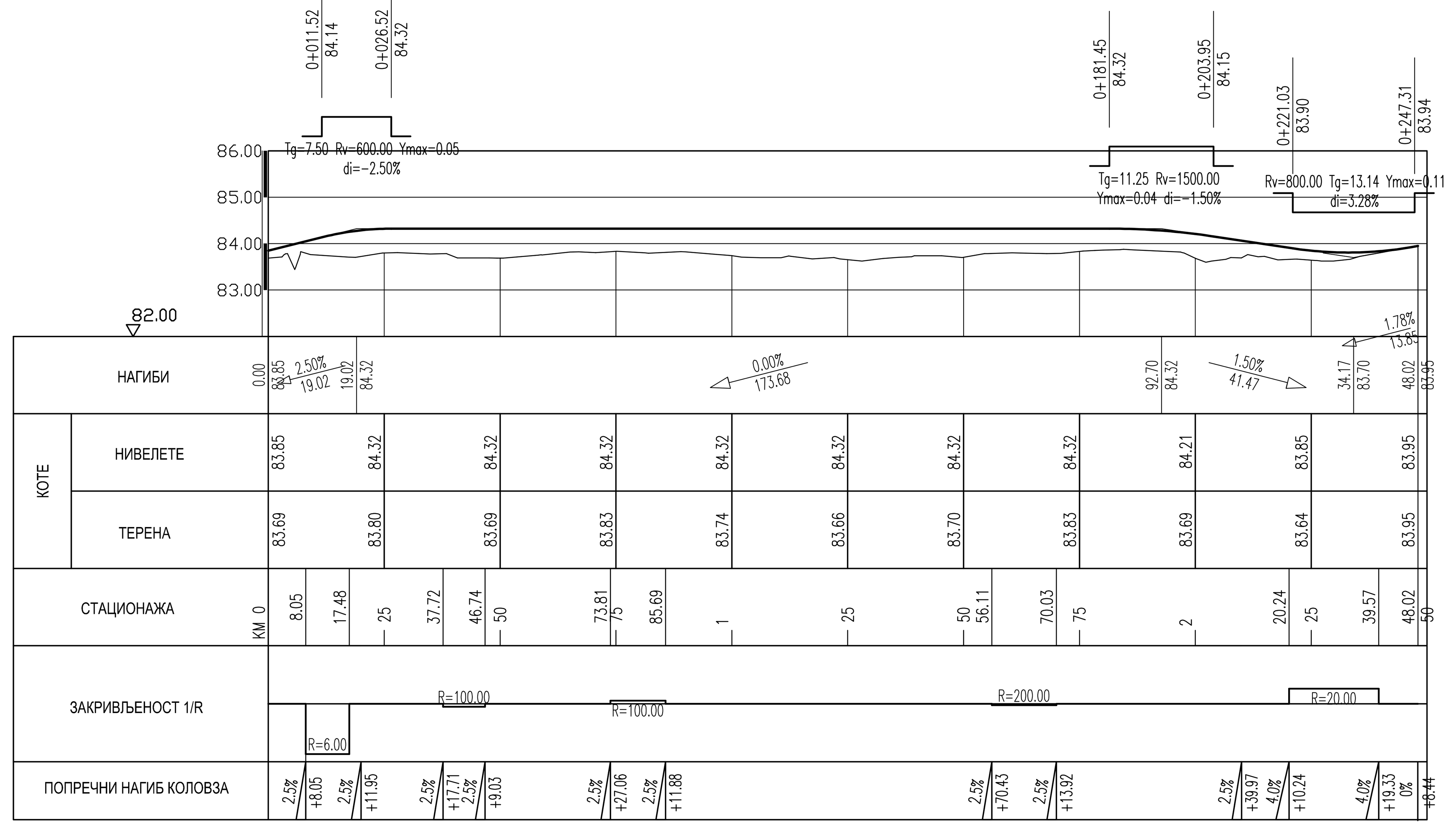

Сервисна саобраћајница 2

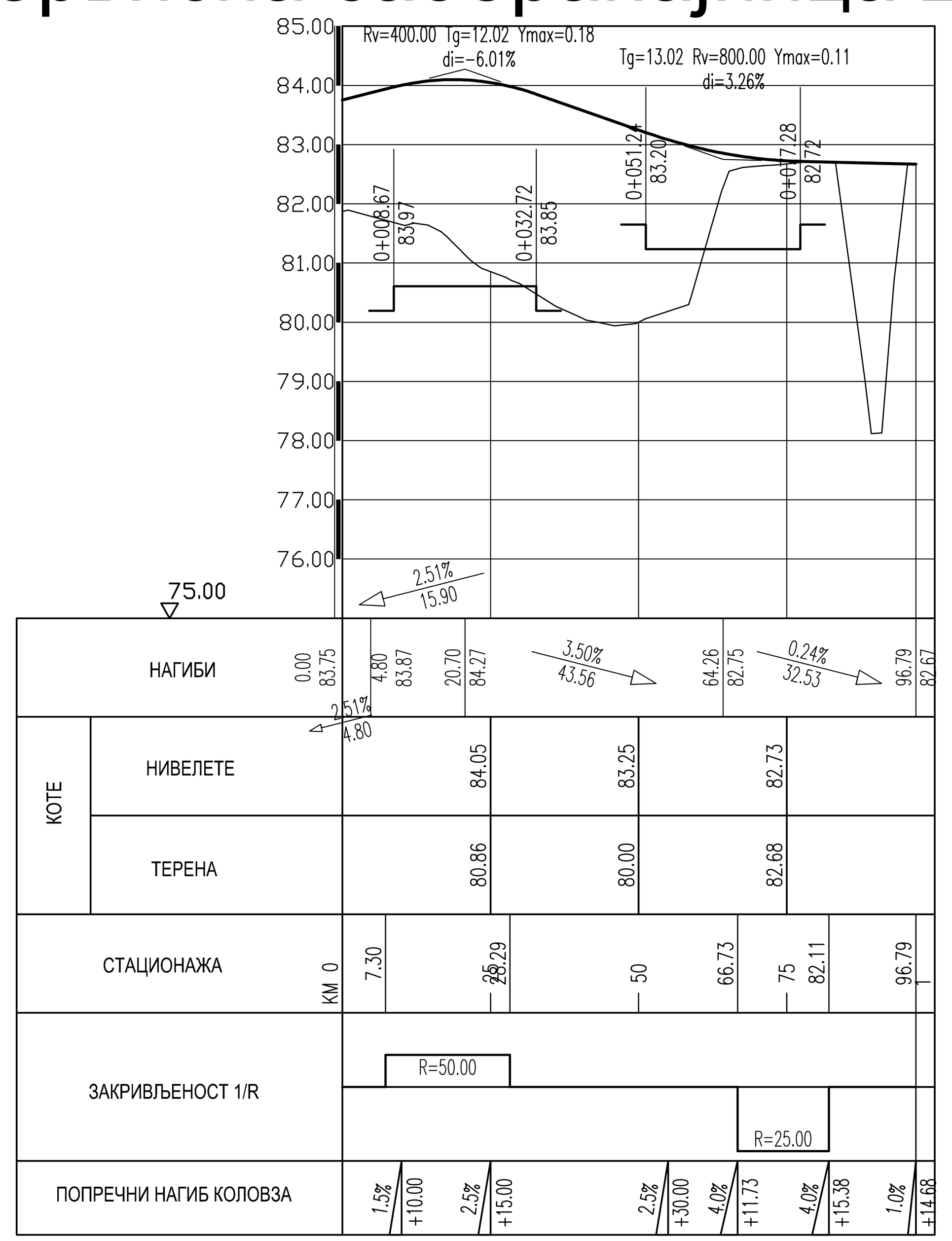

Сервисна саобраћајница 3

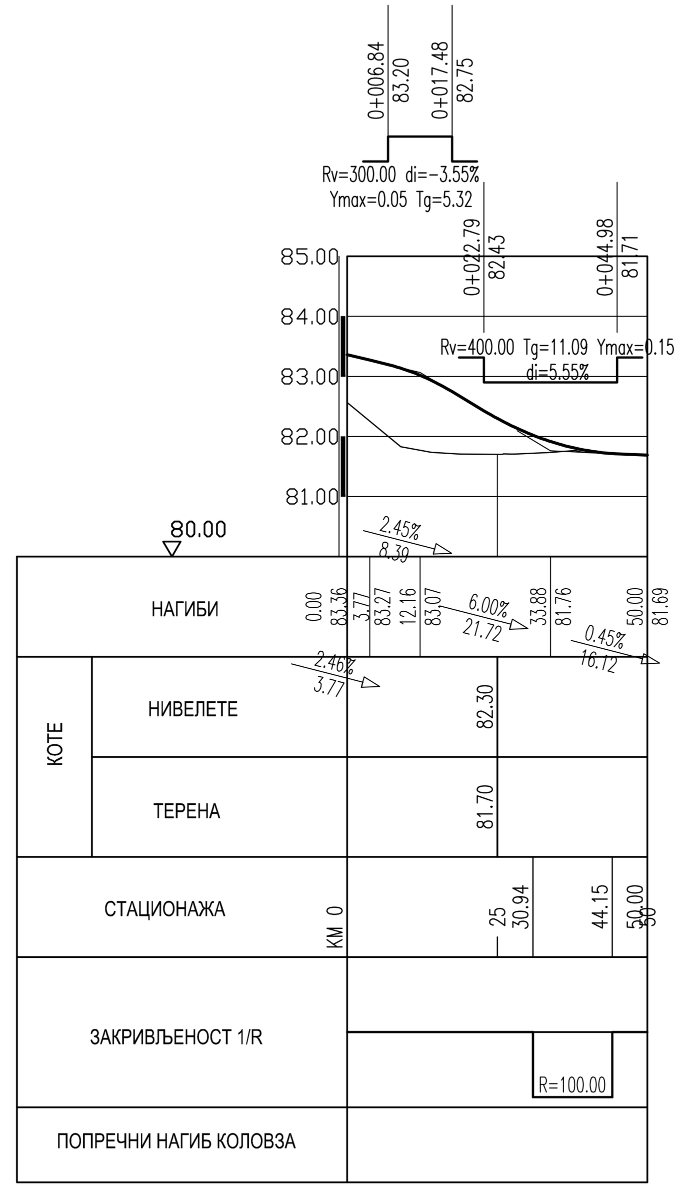

Број	Датум	Опис
03		
02		
01		

Ревизиони блок:

САОБРАЋАЈНИ ИНСТИТУТ ЦИП, д.о.о.

Немањина 6; 11000 Београд; Србија
Тел: 011/3618-134; Факс: 011/3618-324; web site: www.sicip.co.rs

Организациона јединица:САОБРАЋАЈНИЦЕ

Одговорни пројектант за денивелације путева:
лиценца број: 315 I138 09
Дејан Радојчић, дипл.инж.грађ.

Сарадници:

Унутрашња контрола:
Невенка Ђокић, дипл.инж.грађ.

Главни пројектант:
Милан Јелкић, дипл.грађ.инж.

Руководилац организационе јединице:
мр Новица Стевановић, дипл.грађ.инж.

Инвеститор пројекта:
" ИНФРАСТРУКТУРА ЖЕЛЕЗНИЦЕ СРБИЈЕ " А.Д.
Немањина 6/IV, Београд

Наручилац пројекта:
Министарство грађевинарства, саобраћаја и инфраструктуре
Немањина 22 - 26; 11000 Београд; Србија
web site: www.mgsi.gov.rs

Објекат:
МОДЕРНИЗАЦИЈА ЖЕЛЕЗНИЧКЕ ПРУГЕ
БЕОГРАД - СУБОТИЦА - ДРЖАВНА ГРАНИЦА (КЕЛЕБИЈА)
ДЕОНИЦА НОВИ САД - СУБОТИЦА - ДРЖАВНА ГРАНИЦА (КЕЛЕБИЈА)

Део пројекта:
ПРОЈЕКАТ САОБРАЋАЈНИЦА - ПРОЈЕКАТ ДРУМСКИХ САОБРАЋАЈНИЦА

Цртеж:
ПОДУЖНИ ПРОФИЛ ОПШТИНСКОГ ПУТА И СЕРВИСНИХ САОБРАЋАЈНИЦА 1,2,3

Размера: 1:100/1000

Фаза пројекта:	датум:	Цртеж бр.
ИДР	09.2019.	2017-728-САО- 2/3-Ц8.2.2

НПП ОПШТИНСКОГ ПУТА

НПП СЕРВИСНЕ САОБРАЋАЈНИЦЕ 1 И 3

НПП СЕРВИСНЕ САОБРАЋАЈНИЦЕ 2

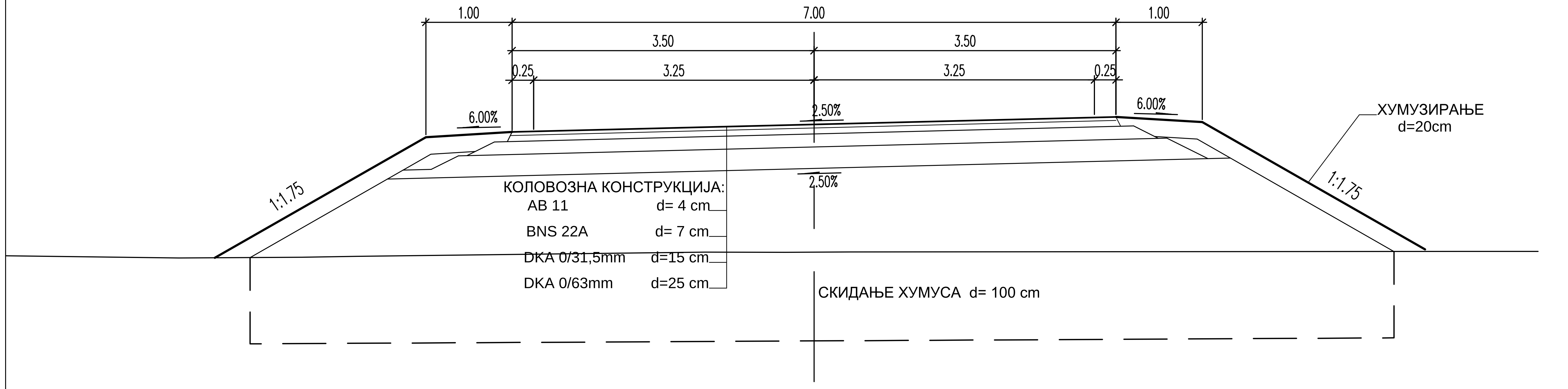

Број	Датум	Опис
03		
02		
01		

Ревизиони блок:

САОБРАЋАЈНИ ИНСТИТУТ ЦИП, д.о.о.

Немањина 6; 11000 Београд; Србија
Тел: 011/3618-134; Факс: 011/3618-324; web site: www.sicip.co.rs

Организациона јединица:САОБРАЋАЈНИЦЕ

Одговорни пројектант за денивелације путева:

лиценца број: 315 I138 09

Дејан Радојчић, дипл.инж.грађ.

Сарадници:

Инвеститор пројекта:
" ИНФРАСТРУКТУРА ЖЕЛЕЗНИЦЕ СРБИЈЕ " А.Д.
Немањина 6/IV, Београд

Наручилац пројекта:
Министарство грађевинарства, саобраћаја и инфраструктуре
Немањина 22 - 26; 11000 Београд; Србија
web site: www.mgsi.gov.rs

Објекат:
МОДЕРНИЗАЦИЈА ЖЕЛЕЗНИЧКЕ ПРУГЕ
БЕОГРАД - СУБОТИЦА - ДРЖАВНА ГРАНИЦА (КЕЛЕБИЈА)
ДЕОНИЦА НОВИ САД - СУБОТИЦА - ДРЖАВНА ГРАНИЦА (КЕЛЕБИЈА)

Део пројекта:
ПРОЈЕКАТ САОБРАЋАЈНИЦА - ПРОЈЕКАТ ДРУМСКИХ САОБРАЋАЈНИЦА

Унутрашња контрола:
Невенка Ђокић, дипл.инж.грађ.

Главни пројектант:
Милан Јелкић, дипл.грађ.инж.

Руководилац организационе јединице:
мр Новица Стевановић, дипл.грађ.инж.

Цртеж: **НОРМАЛНИ ПОПРЕЧНИ ПРОФИЛИ**

Размера: 1:50

Фаза пројекта:	датум:	Цртеж бр.
ИДР	09.2019.	2017-728-САО- 2/3-Ц8.2.3

03		
02		
01		
Број	Датум	Опис

Ревизиони блок:

САОБРАЋАЈНИ ИНСТИТУТ ЦИП, д.о.о.

SAOBRAĆAJNI INSTITUT CIP

Немањина 6; 11000 Београд; Србија
Тел: 011/3618-134; Факс: 011/3618-324; web site: www.sicip.co.rs

Организациона јединица:САОБРАЋАЈНИЦЕ

Одговорни пројектант за денивелације путева:

лиценца број: 315 I138 09

Дејан Радојчић, дипл.инж.грађ.

Сарадници:

Инвеститор пројекта:
" ИНФРАСТРУКТУРА ЖЕЛЕЗНИЦЕ СРБИЈЕ " А.Д.
Немањина 6/IV, Београд

Наручилац пројекта:
Министарство грађевинарства, саобраћаја и инфраструктуре
Немањина 22 - 26; 11000 Београд; Србија
web site: www.mgsi.gov.rs

Објекат:
МОДЕРНИЗАЦИЈА ЖЕЛЕЗНИЧКЕ ПРУГЕ
БЕОГРАД - СУБОТИЦА - ДРЖАВНА ГРАНИЦА (КЕЛЕБИЈА)
ДЕОНИЦА НОВИ САД - СУБОТИЦА - ДРЖАВНА ГРАНИЦА (КЕЛЕБИЈА)

Део пројекта:
ПРОЈЕКАТ САОБРАЋАЈНИЦА - ПРОЈЕКАТ ДРУМСКИХ САОБРАЋАЈНИЦА

Унутрашња контрола:
Невенка Ђокић, дипл.инж.грађ.

Главни пројектант:
Милан Јелкић, дипл.грађ.инж.

Руководилац организационе јединице:
мр Новица Стевановић, дипл.грађ.инж.

Цртеж: **СИТУАЦИОНИ ПЛАН**

Размера: 1:500

Фаза пројекта:	датум:	Цртеж бр.
ИДР	**09.2019.**	2017-728-САО- 2/3-Ц9.1

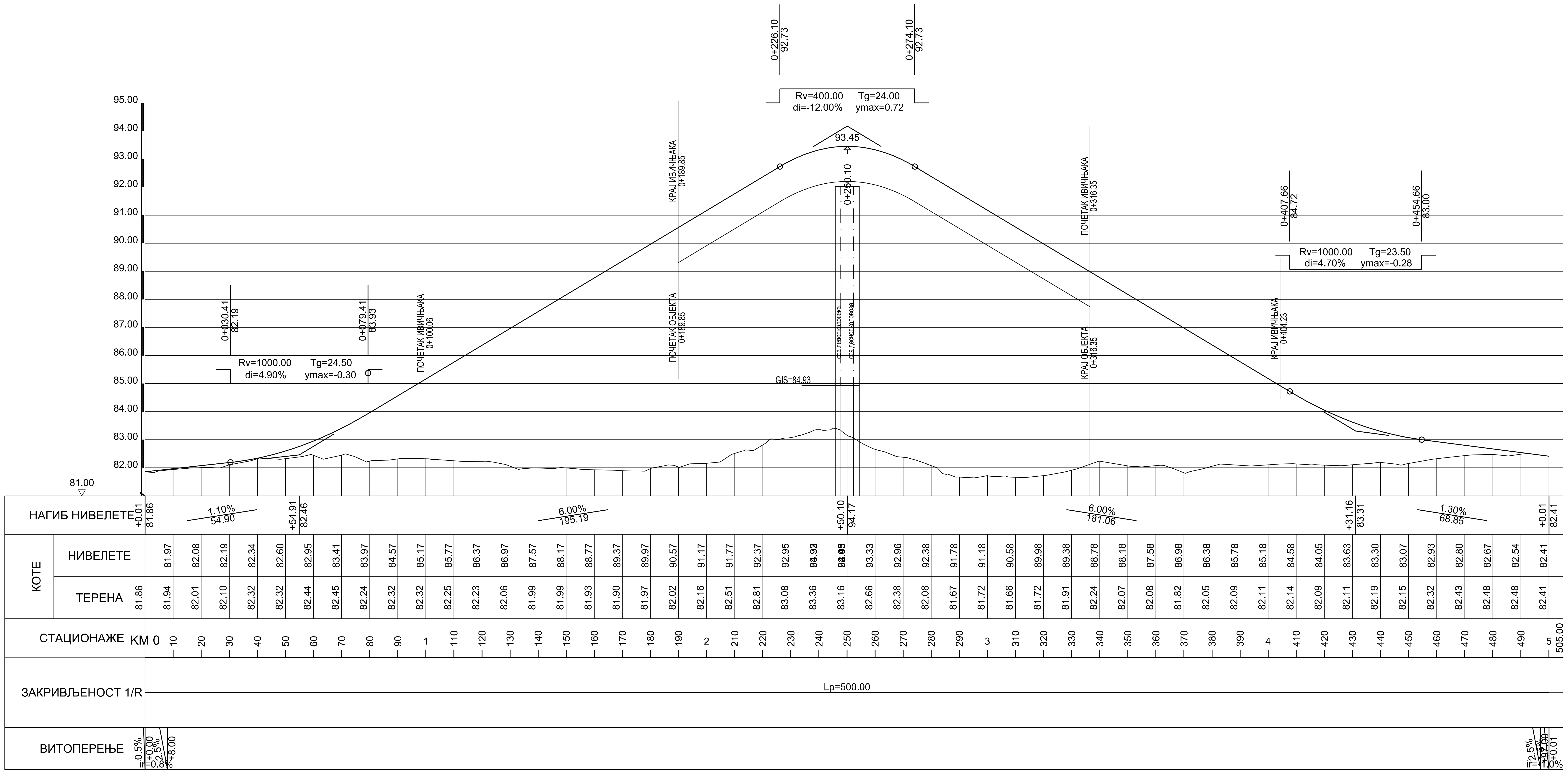

03		
02		
01		
Број	Датум	Опис

Ревизиони блок:

САОБРАЋАЈНИ ИНСТИТУТ ЦИП, д.о.о.

SAOBRAĆAJNI INSTITUT CIP
Немањина 6; 11000 Београд; Србија
Тел: 011/3618-134; Факс: 011/3618-324; web site: www.sicip.co.rs

Организациона јединица:САОБРАЋАЈНИЦЕ

Одговорни пројектант за денивелације путева:
лиценца број: 315 I138 09
Дејан Радојчић, дипл.инж.грађ.

Сарадници:

Инвеститор пројекта:
" ИНФРАСТРУКТУРА ЖЕЛЕЗНИЦЕ СРБИЈЕ " А.Д.
Немањина 6/IV, Београд

Наручилац пројекта:
Министарство грађевинарства, саобраћаја и инфраструктуре
Немањина 22 - 26; 11000 Београд; Србија
web site: www.mgsi.gov.rs

Објекат:
МОДЕРНИЗАЦИЈА ЖЕЛЕЗНИЧКЕ ПРУГЕ
БЕОГРАД - СУБОТИЦА - ДРЖАВНА ГРАНИЦА (КЕЛЕБИЈА)
ДЕОНИЦА НОВИ САД - СУБОТИЦА - ДРЖАВНА ГРАНИЦА (КЕЛЕБИЈА)

Део пројекта:
ПРОЈЕКАТ САОБРАЋАЈНИЦА - ПРОЈЕКАТ ДРУМСКИХ САОБРАЋАЈНИЦА

Унутрашња контрола:
Невенка Ђокић, дипл.инж.грађ.

Главни пројектант:
Милан Јелкић, дипл.грађ.инж.

Руководилац организационе јединице:
мр Новица Стевановић, дипл.грађ.инж.

Цртеж:	Размера:
ПОДУЖНИ ПРОФИЛ	1:100/1000

Фаза пројекта:	датум:	Цртеж бр.
ИДР	**09.2019.**	2017-728-САО- 2/3-Ц9.2

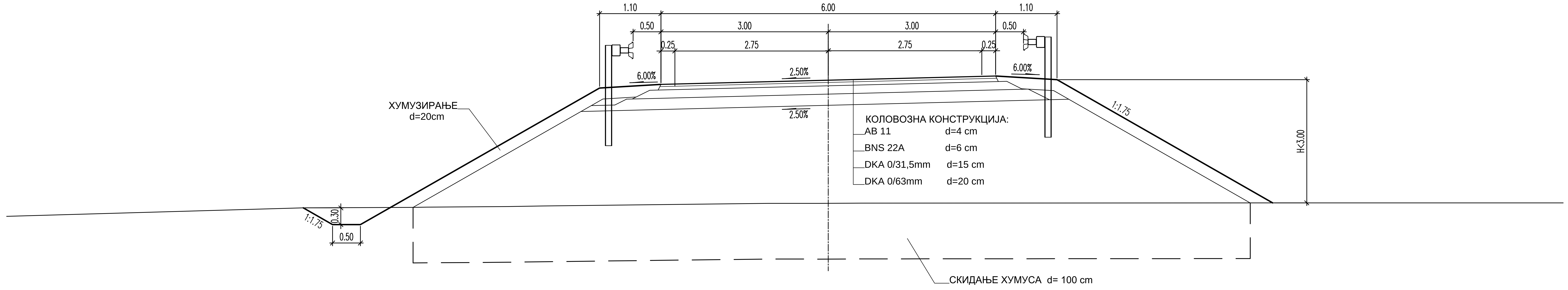

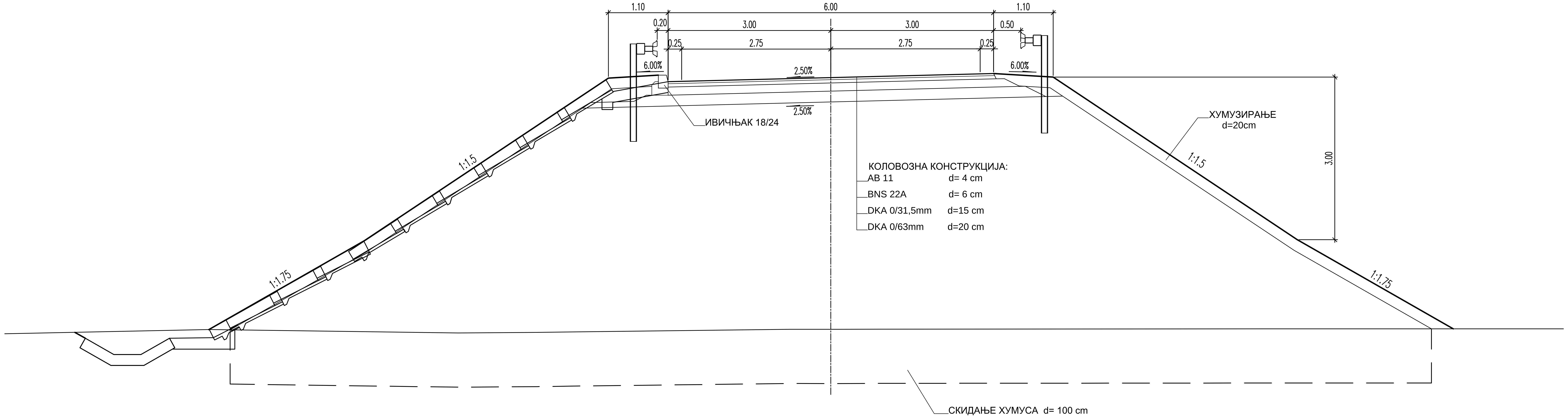

03		
02		
01		
Број	Датум	Опис

Ревизиони блок:

САОБРАЋАЈНИ ИНСТИТУТ ЦИП, д.о.о.

SAOBRAĆAJNI INSTITUT CIP
Немањина 6; 11000 Београд; Србија
Тел: 011/3618-134; Факс: 011/3618-324; web site: www.sicip.co.rs

Организациона јединица:САОБРАЋАЈНИЦЕ

Одговорни пројектант за денивелације путева:
лиценца број: 315 I138 09
Дејан Радојчић, дипл.инж.грађ.

Сарадници:

Инвеститор пројекта:
" ИНФРАСТРУКТУРА ЖЕЛЕЗНИЦЕ СРБИЈЕ " А.Д.
Немањина 6/IV, Београд

Наручилац пројекта:
Министарство грађевинарства, саобраћаја и инфраструктуре
Немањина 22 - 26; 11000 Београд; Србија
web site: www.mgsi.gov.rs

Објекат:
МОДЕРНИЗАЦИЈА ЖЕЛЕЗНИЧКЕ ПРУГЕ
БЕОГРАД - СУБОТИЦА - ДРЖАВНА ГРАНИЦА (КЕЛЕБИЈА)
ДЕОНИЦА НОВИ САД - СУБОТИЦА - ДРЖАВНА ГРАНИЦА (КЕЛЕБИЈА)

Део пројекта:
ПРОЈЕКАТ САОБРАЋАЈНИЦА - ПРОЈЕКАТ ДРУМСКИХ САОБРАЋАЈНИЦА

Унутрашња контрола:
Невенка Ђокић, дипл.инж.грађ.

Главни пројектант:
Милан Јелкић, дипл.грађ.инж.

Руководилац организационе јединице:
мр Новица Стевановић, дипл.грађ.инж.

Цртеж:	Размера:
НОРМАЛНИ ПРОФИЛИ	1:50

Фаза пројекта:	датум:	Цртеж бр.
ИДР	**09.2019.**	2017-728-САО- 2/3-Ц9.3

03		
02		
01		
Број	Датум	Опис

Ревизиони блок:

САОБРАЋАЈНИ ИНСТИТУТ ЦИП, д.о.о.

SAOBRAĆAJNI INSTITUT CIP

Немањина 6; 11000 Београд; Србија
Тел: 011/3618-134; Факс: 011/3618-324; web site: www.sicip.co.rs

Организациона јединица:САОБРАЋАЈНИЦЕ

Одговорни пројектант за денивелације путева:

лиценца број: 315 I138 09

Дејан Радојчић, дипл.инж.грађ.

Сарадници:

Инвеститор пројекта:
" ИНФРАСТРУКТУРА ЖЕЛЕЗНИЦЕ СРБИЈЕ " А.Д.
Немањина 6/IV, Београд

Наручилац пројекта:
Министарство грађевинарства, саобраћаја и инфраструктуре
Немањина 22 - 26; 11000 Београд; Србија
web site: www.mgsi.gov.rs

Објекат:
МОДЕРНИЗАЦИЈА ЖЕЛЕЗНИЧКЕ ПРУГЕ
БЕОГРАД - СУБОТИЦА - ДРЖАВНА ГРАНИЦА (КЕЛЕБИЈА)
ДЕОНИЦА НОВИ САД - СУБОТИЦА - ДРЖАВНА ГРАНИЦА (КЕЛЕБИЈА)

Део пројекта:
ПРОЈЕКАТ САОБРАЋАЈНИЦА - ПРОЈЕКАТ ДРУМСКИХ САОБРАЋАЈНИЦА

Унутрашња контрола:
Невенка Ђокић, дипл.инж.грађ.

Главни пројектант:
Милан Јелкић, дипл.грађ.инж.

Руководилац организационе јединице:
мр Новица Стевановић, дипл.грађ.инж.

Цртеж:	Размера:
СИТУАЦИОНИ ПЛАН	1:500

Фаза пројекта:	датум:	Цртеж бр.
ИДР	**09.2019.**	2017-728-САО- 2/3-Ц10.1

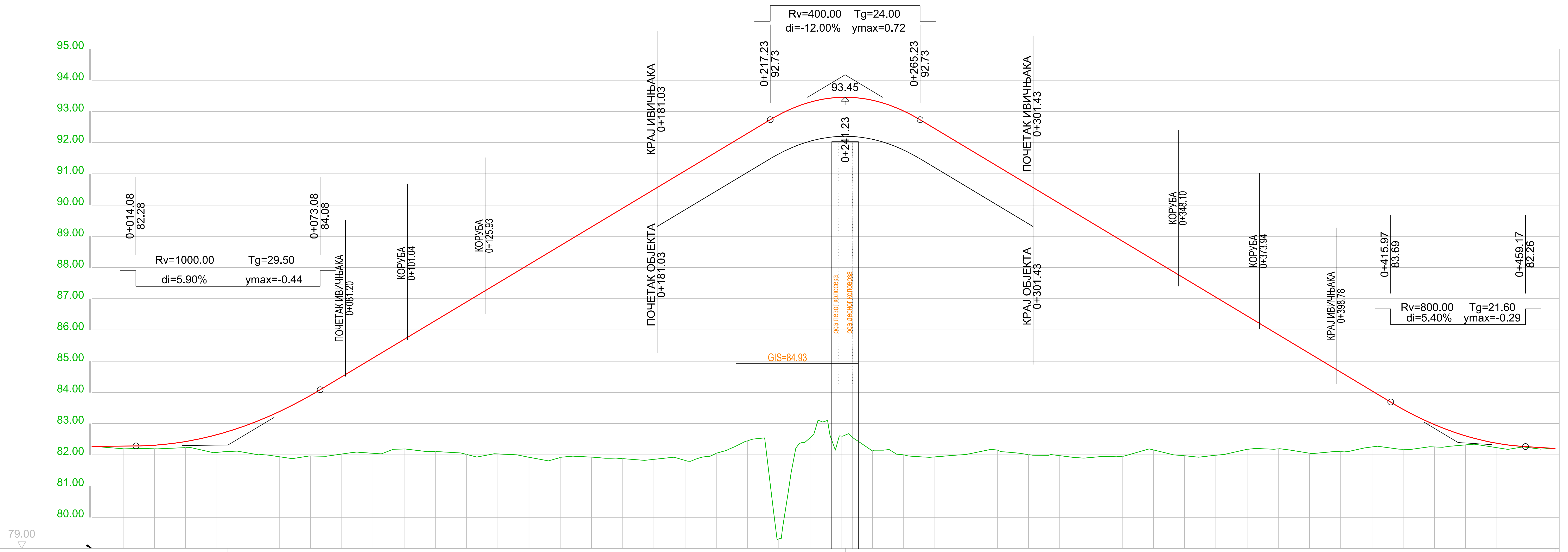

НАГИБ НИВЕЛЕТЕ	
+0.00 / 82.27	0.10% / 43.58
+43.58 / 82.31	6.00% / 197.65
+41.23 / 94.17	6.00% / 196.33
+37.57 / 82.39	0.60% / 31.09
+68.66 / 82.21	

СТАЦИОНАЖА	КОТЕ НИВЕЛЕТЕ	КОТЕ ТЕРЕНА
KM 0	82.27	82.27
10	82.28	82.19
20	82.31	82.19
30	82.43	82.23
40	82.65	82.08
50	82.97	82.06
60	83.38	81.94
70	83.90	81.96
80	84.50	82.03
90	85.10	82.05
1	85.70	82.19
110	86.30	82.11
120	86.90	82.01
130	87.50	82.03
140	88.10	81.92
150	88.70	81.91
160	89.30	81.93
170	89.90	81.88
180	90.50	81.85
190	91.10	81.82
2	91.70	82.05
210	92.30	82.45
220	92.89	79.31
230	93.29	82.54
240	93.45	82.60
250	93.36	82.14
260	93.01	82.00
270	92.45	81.94
280	91.85	82.01
290	91.25	82.14
3	90.65	82.01
310	90.05	81.97
320	89.45	81.91
330	88.85	81.95
340	88.25	82.16
350	87.65	81.97
360	87.05	81.99
370	86.45	82.18
380	85.85	82.19
390	85.25	82.05
4	84.65	82.10
410	84.05	82.25
420	83.46	82.18
430	82.97	82.25
440	82.61	82.32
450	82.37	82.23
460	82.26	82.23
468.66	82.21	82.21

ЗАКРИВЉЕНОСТ 1/R: Lp=143.09; +43.09; R=250.00; Lk=23.14; +66.23; Lp=302.41

ВИТОПЕРЕЊЕ: 1.9%; 2.5%; +0.00; +3.00; ir=0.6%; 2.5%; 1.5%; +62.64; +68.64; ir=-0.5%

Број	Датум	Опис
03		
02		
01		

Ревизиони блок:

САОБРАЋАЈНИ ИНСТИТУТ ЦИП, д.о.о.

Немањина 6; 11000 Београд; Србија
Тел: 011/3618-134; Факс: 011/3618-324; web site: www.sicip.co.rs

Организациона јединица: САОБРАЋАЈНИЦЕ

Одговорни пројектант за дениvелацију путева:
лиценца број: 315 I138 09
Дејан Радојчић, дипл.инж.грађ.

Сарадници:

Инвеститор пројекта: " ИНФРАСТРУКТУРА ЖЕЛЕЗНИЦЕ СРБИЈЕ " А.Д.
Немањина 6/IV, Београд

Наручилац пројекта: Министарство грађевинарства, саобраћаја и инфраструктуре
Немањина 22 - 26; 11000 Београд; Србија
web site: www.mgsi.gov.rs

Објекат: МОДЕРНИЗАЦИЈА ЖЕЛЕЗНИЧКЕ ПРУГЕ БЕОГРАД - СУБОТИЦА - ДРЖАВНА ГРАНИЦА (КЕЛЕБИЈА) ДЕОНИЦА НОВИ САД - СУБОТИЦА - ДРЖАВНА ГРАНИЦА (КЕЛЕБИЈА)

Део пројекта: ПРОЈЕКАТ САОБРАЋАЈНИЦА - ПРОЈЕКАТ ДРУМСКИХ САОБРАЋАЈНИЦА

Унутрашња контрола: **Невенка Ђокић, дипл.инж.грађ.**

Главни пројектант: **Милан Јелкић, дипл.грађ.инж.**

Руководилац организационе јединице: **мр Новица Стевановић, дипл.грађ.инж.**

Цртеж: **ПОДУЖНИ ПРОФИЛ**

Размера: 1:100/1000

Фаза пројекта: ИДР | датум: 09.2019. | Цртеж бр. 2017-728-САО- 2/3-Ц10.2

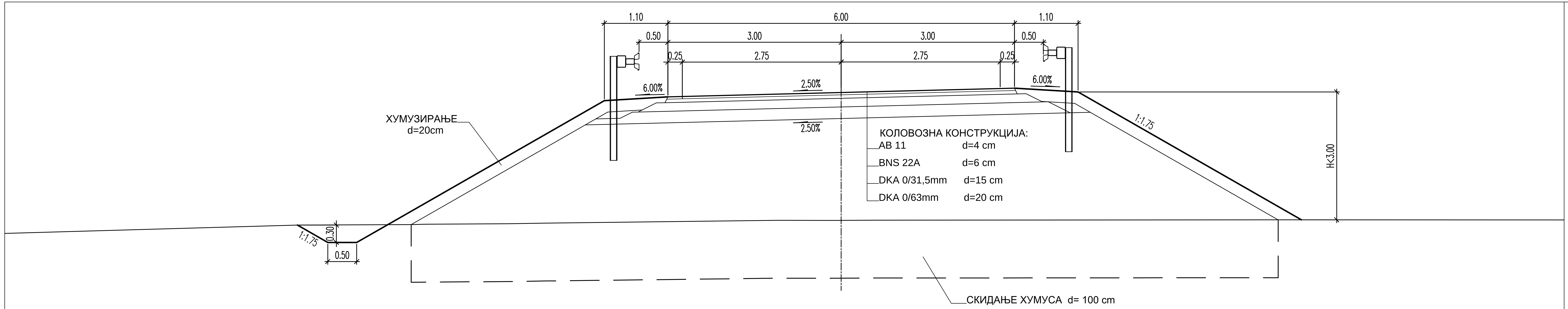

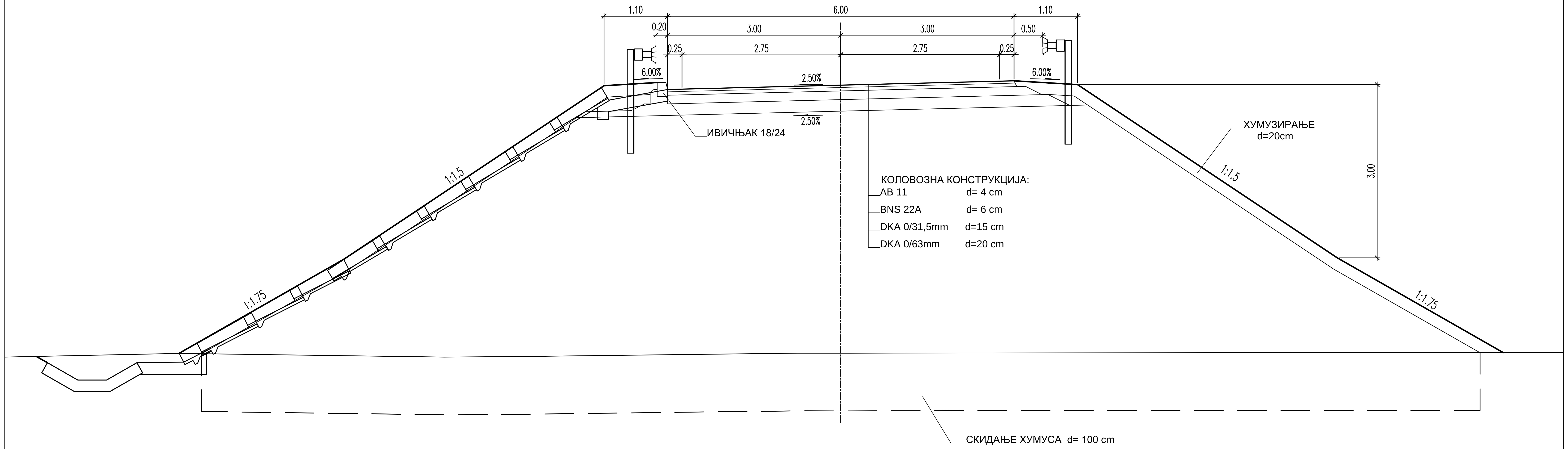

03		
02		
01		
Број	Датум	Опис

Ревизиони блок:

САОБРАЋАЈНИ ИНСТИТУТ ЦИП, д.о.о.

Немањина 6; 11000 Београд; Србија
Тел: 011/3618-134; Факс: 011/3618-324; web site: www.sicip.co.rs

Организациона јединица:САОБРАЋАЈНИЦЕ

Одговорни пројектант за денивелације путева:
лиценца број: 315 I138 09
Дејан Радојчић, дипл.инж.грађ.

Сарадници:

Унутрашња контрола:
Невенка Ђокић, дипл.инж.грађ.

Главни пројектант:
Милан Јелкић, дипл.грађ.инж.

Руководилац организационе јединице:
мр Новица Стевановић, дипл.грађ.инж.

Инвеститор пројекта:
" ИНФРАСТРУКТУРА ЖЕЛЕЗНИЦЕ СРБИЈЕ " А.Д.
Немањина 6/IV, Београд

Наручилац пројекта:
Министарство грађевинарства, саобраћаја и инфраструктуре
Немањина 22 - 26; 11000 Београд; Србија
web site: www.mgsi.gov.rs

Објекат:
МОДЕРНИЗАЦИЈА ЖЕЛЕЗНИЧКЕ ПРУГЕ
БЕОГРАД - СУБОТИЦА - ДРЖАВНА ГРАНИЦА (КЕЛЕБИЈА)
ДЕОНИЦА НОВИ САД - СУБОТИЦА - ДРЖАВНА ГРАНИЦА (КЕЛЕБИЈА)

Део пројекта:
ПРОЈЕКАТ САОБРАЋАЈНИЦА - ПРОЈЕКАТ ДРУМСКИХ САОБРАЋАЈНИЦА

Цртеж:	Размера:
НОРМАЛНИ ПРОФИЛИ	1:50

Фаза пројекта:	датум:	Цртеж бр.
ИДР	**09.2019.**	2017-728-САО- 2/3-Ц10.3

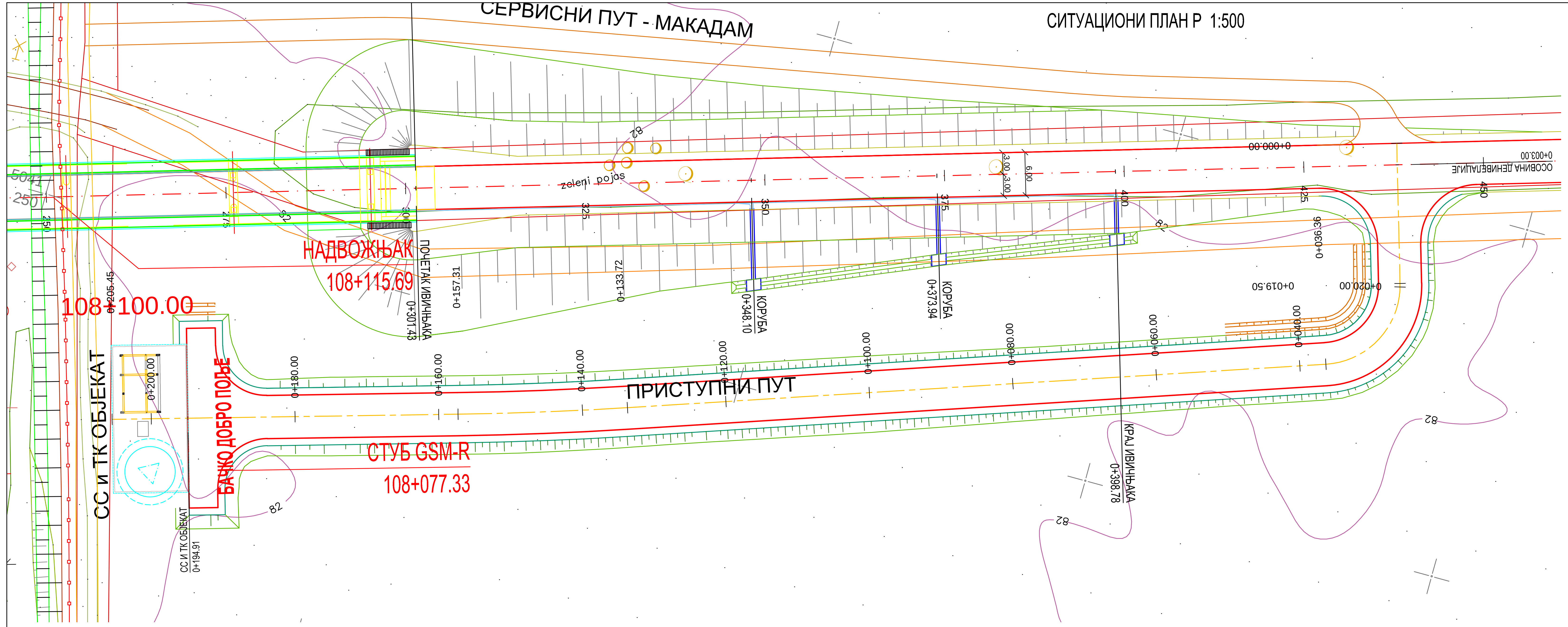

ПОДУЖНИ ПРОФИЛ ПРИСТУПНОГ ПУТА, Р 1:100/1000

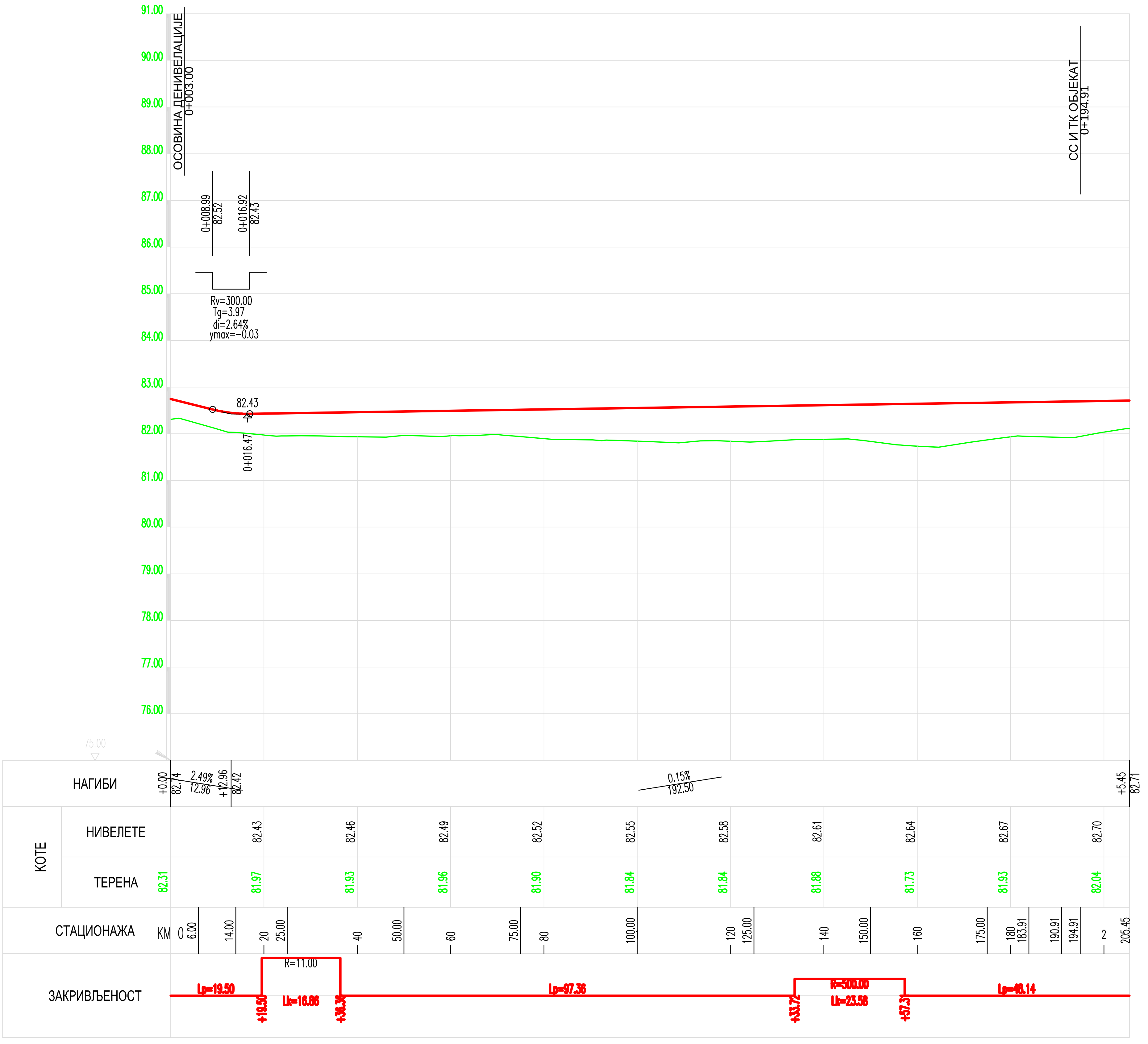

НОРМАЛНИ ПОПРЕЧНИ ПРОФИЛ ПРИСТУПНОГ ПУТА, Р 1:50

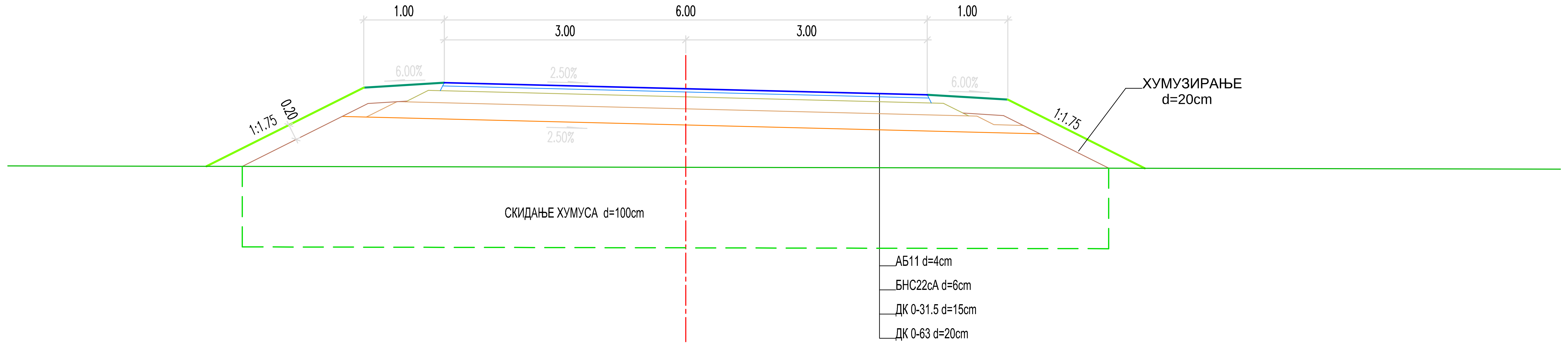

Број	Датум	Опис
03		
02		
01		

Ревизиони блок:

САОБРАЋАЈНИ ИНСТИТУТ ЦИП, д.о.о.

Немањина 6; 11000 Београд; Србија
Тел: 011/3618-134; Факс: 011/3618-324; web site: www.sicip.co.rs

Организациона јединица:САОБРАЋАЈНИЦЕ

Одговорни пројектант за денивелације путева:
лиценца број: 315 I138 09
Дејан Радојчић, дипл.инж.грађ.

Сарадници:

Инвеститор пројекта:
" ИНФРАСТРУКТУРА ЖЕЛЕЗНИЦЕ СРБИЈЕ " А.Д.
Немањина 6/IV, Београд

Наручилац пројекта:
Министарство грађевинарства, саобраћаја и инфраструктуре
Немањина 22 - 26; 11000 Београд; Србија
web site: www.mgsi.gov.rs

Објекат:
МОДЕРНИЗАЦИЈА ЖЕЛЕЗНИЧКЕ ПРУГЕ
БЕОГРАД - СУБОТИЦА - ДРЖАВНА ГРАНИЦА (КЕЛЕБИЈА)
ДЕОНИЦА НОВИ САД - СУБОТИЦА - ДРЖАВНА ГРАНИЦА (КЕЛЕБИЈА)

Део пројекта:
ПРОЈЕКАТ САОБРАЋАЈНИЦА - ПРОЈЕКАТ ДРУМСКИХ САОБРАЋАЈНИЦА

Унутрашња контрола:
Невенка Ђокић, дипл.инж.грађ.

Главни пројектант:
Милан Јелкић, дипл.грађ.инж.

Руководилац организационе јединице:
мр Новица Стевановић, дипл.грађ.инж.

Цртеж:
СИТУАЦИЈА, ПОДУЖНИ ПРОФИЛ И НОРМАЛНИ ПОПРЕЧНИ ПРОФИЛ

Размера: 1:500 1:100/1000 1:50

Фаза пројекта:	датум:	Цртеж бр.
ИДР	09.2019.	2017-728-САО- 2/3-Ц10.2.1

Број	Датум	Опис
03		
02		
01		

Ревизиони блок:

САОБРАЋАЈНИ ИНСТИТУТ ЦИП, д.о.о.

Немањина 6; 11000 Београд; Србија
Тел: 011/3618-134; Факс: 011/3618-324; web site: www.sicip.co.rs

Организациона јединица:САОБРАЋАЈНИЦЕ

Одговорни пројектант за денивелације путева:
лиценца број: 315 I138 09
Дејан Радојчић, дипл.инж.грађ.

Сарадници:

Унутрашња контрола:
Невенка Ђокић, дипл.инж.грађ.

Главни пројектант:
Милан Јелкић, дипл.грађ.инж.

Руководилац организационе јединице:
мр Новица Стевановић, дипл.грађ.инж.

Инвеститор пројекта:
" ИНФРАСТРУКТУРА ЖЕЛЕЗНИЦЕ СРБИЈЕ " А.Д.
Немањина 6/IV, Београд

Наручилац пројекта:
Министарство грађевинарства, саобраћаја и инфраструктуре
Немањина 22 - 26; 11000 Београд; Србија
web site: www.mgsi.gov.rs

Објекат:
МОДЕРНИЗАЦИЈА ЖЕЛЕЗНИЧКЕ ПРУГЕ
БЕОГРАД - СУБОТИЦА - ДРЖАВНА ГРАНИЦА (КЕЛЕБИЈА)
ДЕОНИЦА НОВИ САД - СУБОТИЦА - ДРЖАВНА ГРАНИЦА (КЕЛЕБИЈА)

Део пројекта:
ПРОЈЕКАТ САОБРАЋАЈНИЦА - ПРОЈЕКАТ ДРУМСКИХ САОБРАЋАЈНИЦА

Цртеж:	Размера:
СИТУАЦИОНИ ПЛАН	1:500

Фаза пројекта:	датум:	Цртеж бр.
ИДР	**09.2019.**	2017-728-САО- 2/3-Ц11.1.1

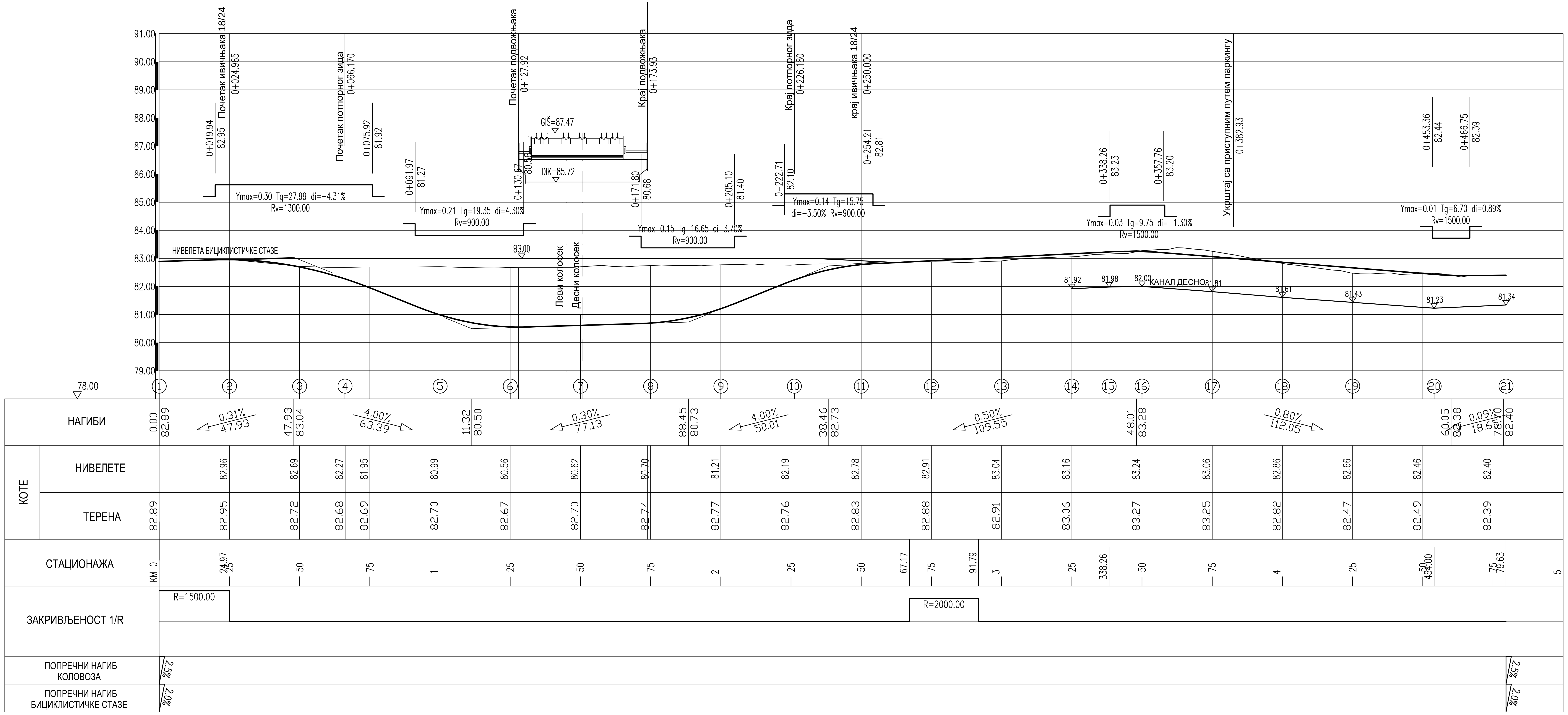

03		
02		
01		
Број	Датум	Опис

Ревизиони блок:

САОБРАЋАЈНИ ИНСТИТУТ ЦИП, д.о.о.

Немањина 6; 11000 Београд; Србија
Тел: 011/3618-134; Факс: 011/3618-324; web site: www.sicip.co.rs

Организациона јединица:САОБРАЋАЈНИЦЕ

Одговорни пројектант за денивелације путева:
лиценца број: 315 I138 09
Дејан Радојчић, дипл.инж.грађ.

Сарадници:

Унутрашња контрола:
Невенка Ђокић, дипл.инж.грађ.

Главни пројектант:
Милан Јелкић, дипл.грађ.инж.

Руководилац организационе јединице:
мр Новица Стевановић, дипл.грађ.инж.

Инвеститор пројекта:
" ИНФРАСТРУКТУРА ЖЕЛЕЗНИЦЕ СРБИЈЕ " А.Д.
Немањина 6/IV, Београд

Наручилац пројекта:
Министарство грађевинарства, саобраћаја и инфраструктуре
Немањина 22 - 26; 11000 Београд; Србија
web site: www.mgsi.gov.rs

Објекат:
МОДЕРНИЗАЦИЈА ЖЕЛЕЗНИЧКЕ ПРУГЕ
БЕОГРАД - СУБОТИЦА - ДРЖАВНА ГРАНИЦА (КЕЛЕБИЈА)
ДЕОНИЦА НОВИ САД - СУБОТИЦА - ДРЖАВНА ГРАНИЦА (КЕЛЕБИЈА)

Део пројекта:
ПРОЈЕКАТ САОБРАЋАЈНИЦА - ПРОЈЕКАТ ДРУМСКИХ САОБРАЋАЈНИЦА

Цртеж:		Размера:
ПОДУЖНИ ПРОФИЛ		1:1000

Фаза пројекта:	датум:	Цртеж бр.
ИДР	**09.2019.**	2017-728-САО- 2/3-Ц11.1.2

НОРМАЛНИ ПОПРЕЧНИ ПРОФИЛ ВАН ПОДВОЖЊАКА

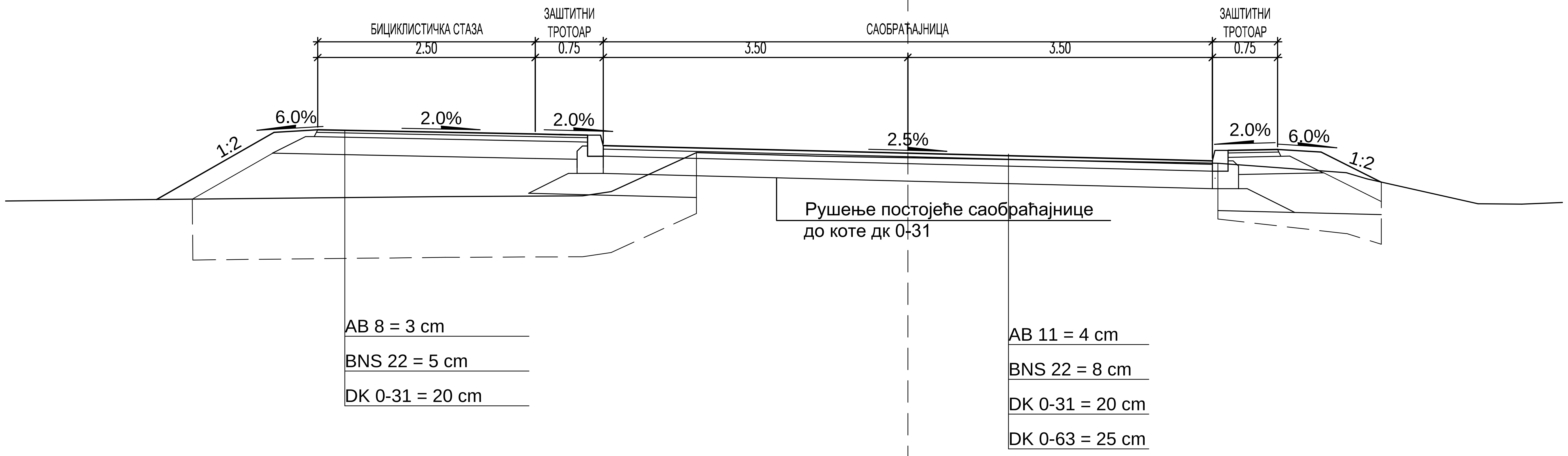

НОРМАЛНИ ПОПРЕЧНИ ПРОФИЛ У ПОДВОЖЊАКУ

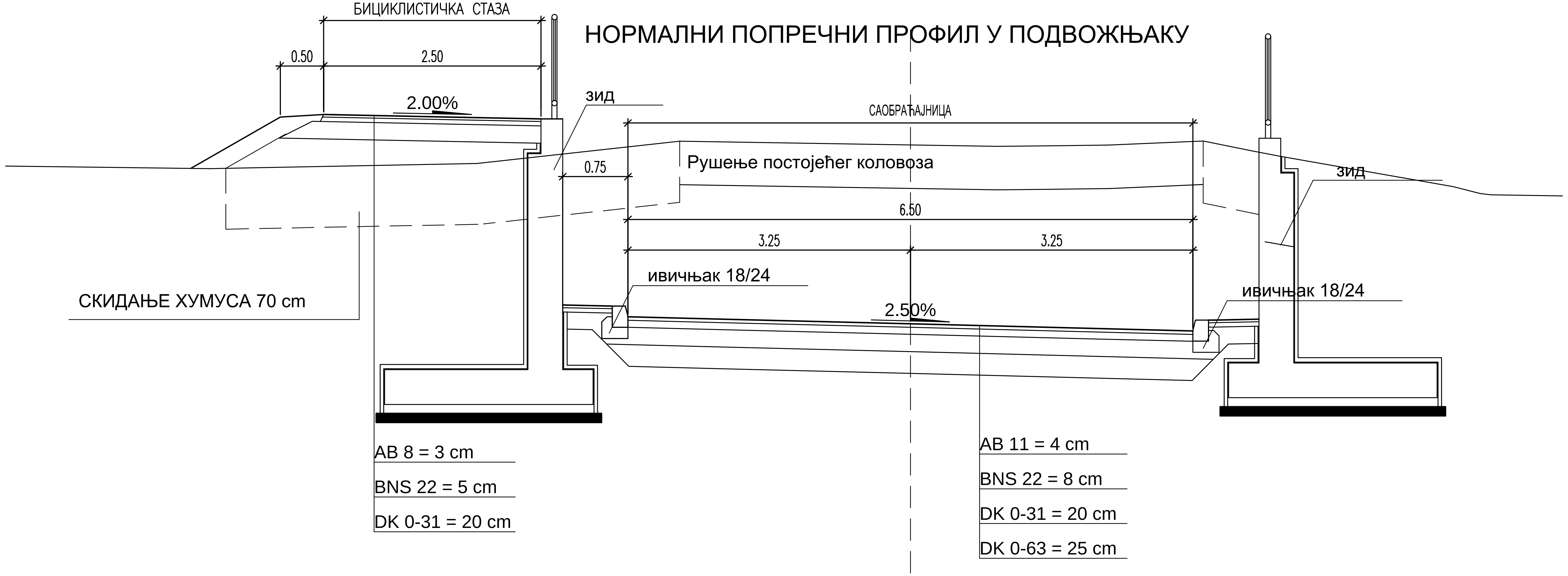

ИНЖЕЊЕРСКА КОМОРА СРБИЈЕ
Дејан М. Радојчић
дипл. грађ. инж.
315 I138 09
ОДГОВОРНИ ПРОЈЕКТАНТ

Број	Датум	Опис
03		
02		
01		

Ревизиони блок:

САОБРАЋАЈНИ ИНСТИТУТ ЦИП, д.о.о.

Немањина 6; 11000 Београд; Србија
Тел: 011/3618-134; Факс: 011/3618-324; web site: www.sicip.co.rs

Организациона јединица:САОБРАЋАЈНИЦЕ

Одговорни пројектант за денивелације путева:
лиценца број: 315 I138 09
Дејан Радојчић, дипл.инж.грађ.

Сарадници:

Инвеститор пројекта:
" ИНФРАСТРУКТУРА ЖЕЛЕЗНИЦЕ СРБИЈЕ " А.Д.
Немањина 6/IV, Београд

Наручилац пројекта:
Министарство грађевинарства, саобраћаја и инфраструктуре
Немањина 22 - 26; 11000 Београд; Србија
web site: www.mgsi.gov.rs

Објекат:
МОДЕРНИЗАЦИЈА ЖЕЛЕЗНИЧКЕ ПРУГЕ
БЕОГРАД - СУБОТИЦА - ДРЖАВНА ГРАНИЦА (КЕЛЕБИЈА)
ДЕОНИЦА НОВИ САД - СУБОТИЦА - ДРЖАВНА ГРАНИЦА (КЕЛЕБИЈА)

Део пројекта:
ПРОЈЕКАТ САОБРАЋАЈНИЦА - ПРОЈЕКАТ ДРУМСКИХ САОБРАЋАЈНИЦА

Унутрашња контрола:
Невенка Ђокић, дипл.инж.грађ.

Главни пројектант:
Милан Јелкић, дипл.грађ.инж.

Руководилац организационе јединице:
мр Новица Стевановић, дипл.грађ.инж.

Цртеж:	Размера:
НОРМАЛНИ ПОПРЕЧНИ ПРОФИЛИ	1:50

Фаза пројекта:	датум:	Цртеж бр.
ИДР	**09.2019.**	2017-728-САО- 2/3-Ц11.1.3

Број	Датум	Опис
03		
02		
01		

Ревизиони блок:

САОБРАЋАЈНИ ИНСТИТУТ ЦИП, д.о.о.

Немањина 6; 11000 Београд; Србија
Тел: 011/3618-134; Факс: 011/3618-324; web site: www.sicip.co.rs

Организациона јединица:САОБРАЋАЈНИЦЕ

Одговорни пројектант за денивелације путева: лиценца број: 315 I138 09 **Дејан Радојчић, дипл.инж.грађ.**	Инвеститор пројекта: **" ИНФРАСТРУКТУРА ЖЕЛЕЗНИЦЕ СРБИЈЕ " А.Д.** Немањина 6/IV, Београд
Сарадници:	Наручилац пројекта: **Министарство грађевинарства, саобраћаја и инфраструктуре** Немањина 22 - 26; 11000 Београд; Србија web site: www.mgsi.gov.rs
	Објекат: **МОДЕРНИЗАЦИЈА ЖЕЛЕЗНИЧКЕ ПРУГЕ** **БЕОГРАД - СУБОТИЦА - ДРЖАВНА ГРАНИЦА (КЕЛЕБИЈА)** **ДЕОНИЦА НОВИ САД - СУБОТИЦА - ДРЖАВНА ГРАНИЦА (КЕЛЕБИЈА)**
	Део пројекта: **ПРОЈЕКАТ САОБРАЋАЈНИЦА - ПРОЈЕКАТ ДРУМСКИХ САОБРАЋАЈНИЦА**
Унутрашња контрола: **Невенка Ђокић, дипл.инж.грађ.**	Цртеж: **СИТУАЦИОНИ ПЛАН** — Размера: 1:500
Главни пројектант: **Милан Јелкић, дипл.грађ.инж.**	
Руководилац организационе јединице: **мр Новица Стевановић, дипл.грађ.инж.**	Фаза пројекта: **ИДР** — датум: **09.2019.** — Цртеж бр. 2017-728-САО- 2/3-Ц11.2.1

ПОДУЖНИ ПРОФИЛ
ПРИСТУПНИ ПУТ

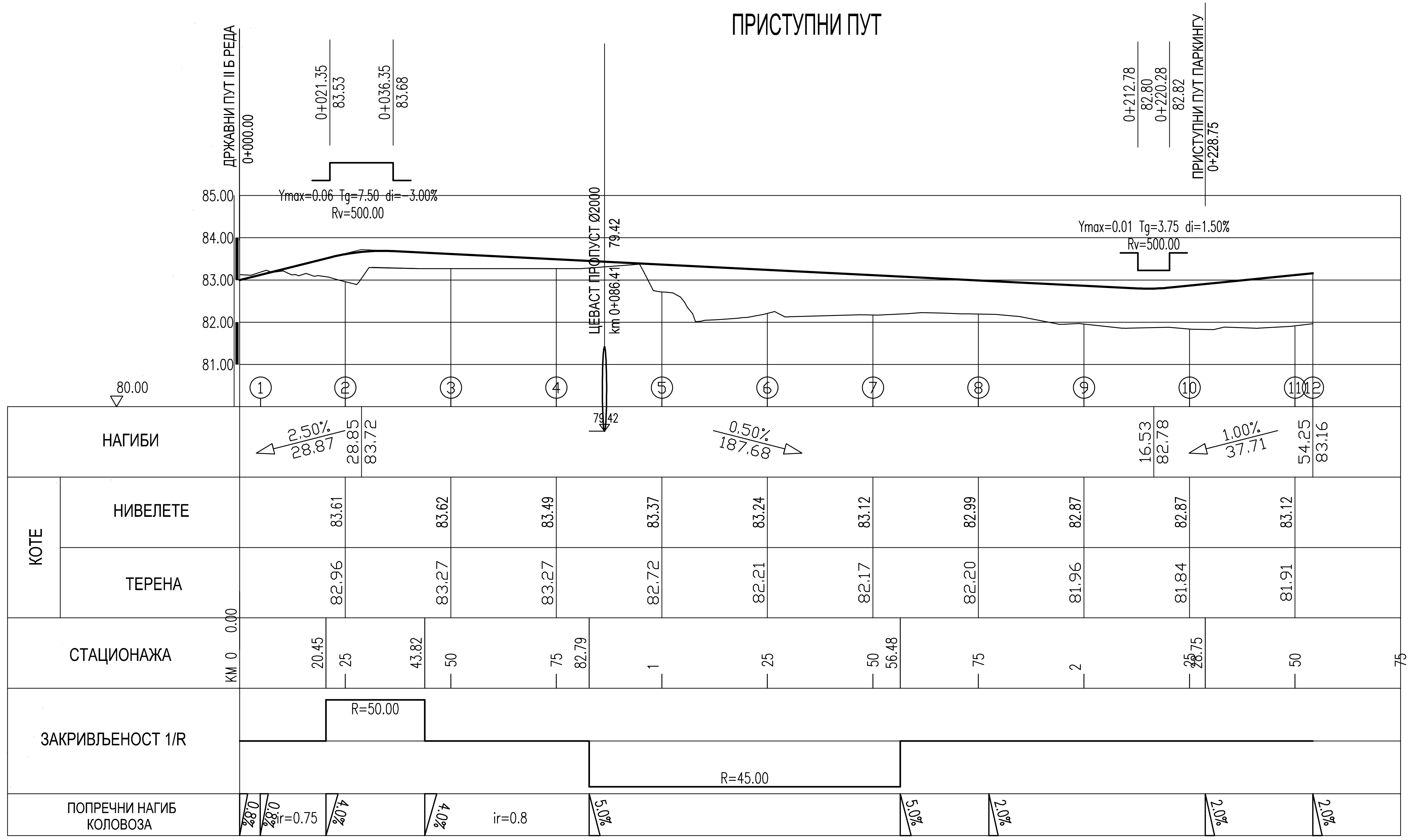

ПОДУЖНИ ПРОФИЛ
ПАРКИНГ

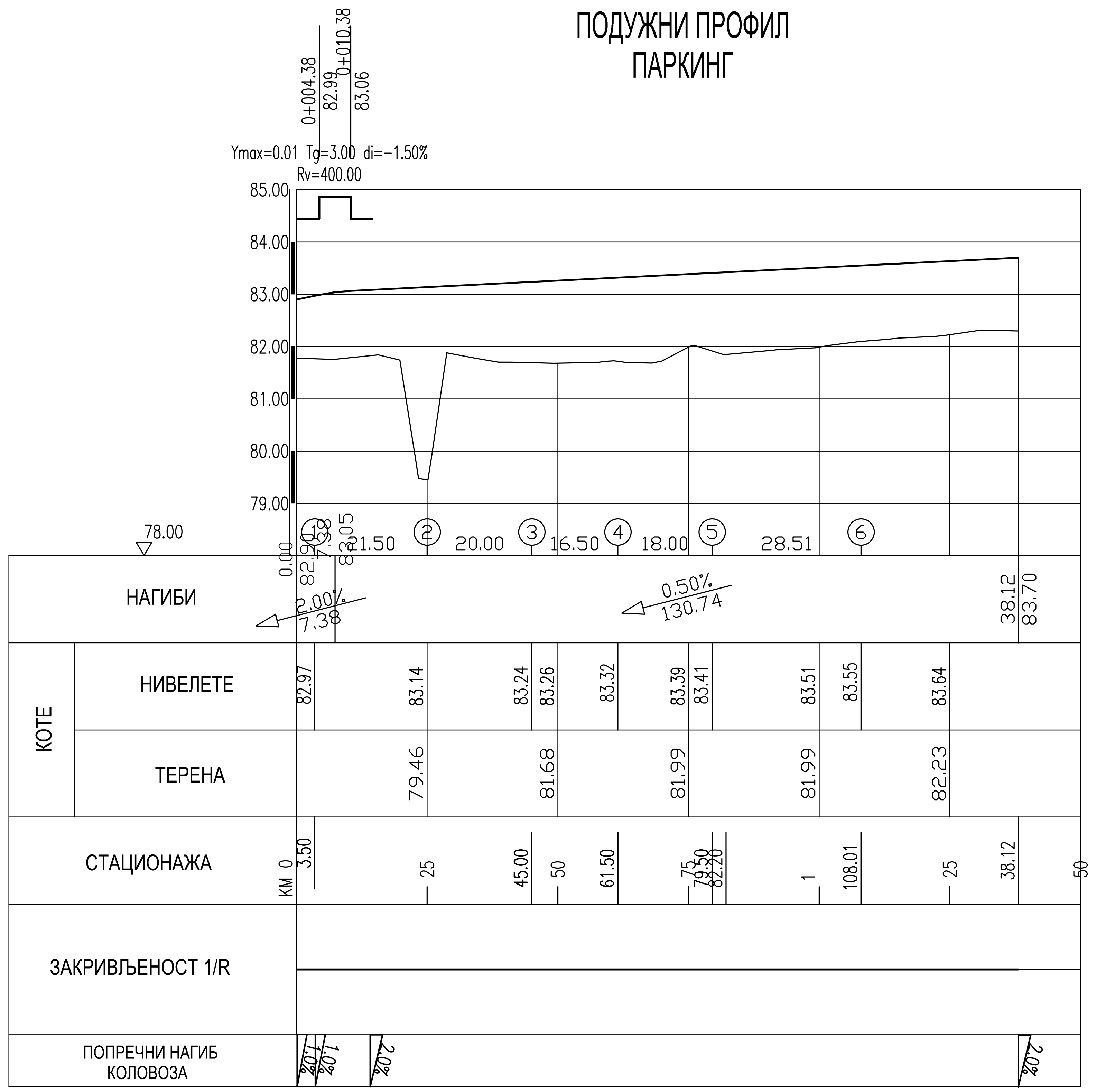

Дејан М. Радојчић
дипл. грађ. инж.
315 I138 09

Број	Датум	Опис
03		
02		
01		

Ревизиони блок:

САОБРАЋАЈНИ ИНСТИТУТ ЦИП, д.о.о.

Немањина 6; 11000 Београд; Србија
Тел: 011/3618-134; Факс: 011/3618-324; web site: www.sicip.co.rs

Организациона јединица:САОБРАЋАЈНИЦЕ

Одговорни пројектант за денивелације путева:
лиценца број: 315 I138 09
Дејан Радојчић, дипл.инж.грађ.

Сарадници:

Инвеститор пројекта:
" ИНФРАСТРУКТУРА ЖЕЛЕЗНИЦЕ СРБИЈЕ " А.Д.
Немањина 6/IV, Београд

Наручилац пројекта:
Министарство грађевинарства, саобраћаја и инфраструктуре
Немањина 22 - 26; 11000 Београд; Србија
web site: www.mgsi.gov.rs

Објекат:
МОДЕРНИЗАЦИЈА ЖЕЛЕЗНИЧКЕ ПРУГЕ
БЕОГРАД - СУБОТИЦА - ДРЖАВНА ГРАНИЦА (КЕЛЕБИЈА)
ДЕОНИЦА НОВИ САД - СУБОТИЦА - ДРЖАВНА ГРАНИЦА (КЕЛЕБИЈА)

Део пројекта:
ПРОЈЕКАТ САОБРАЋАЈНИЦА - ПРОЈЕКАТ ДРУМСКИХ САОБРАЋАЈНИЦА

Унутрашња контрола:
Невенка Ђокић, дипл.инж.грађ.

Главни пројектант:
Милан Јелкић, дипл.грађ.инж.

Руководилац организационе јединице:
мр Новица Стевановић, дипл.грађ.инж.

Цртеж:	ПОДУЖНИ ПРОФИЛИ	Размера: 1:100/1000
Фаза пројекта: ИДР	датум: 09.2019.	Цртеж бр. 2017-728-САО- 2/3-Ц11.2.2

НОРМАЛНИ ПОПРЕЧНИ ПРОФИЛ ПРИСТУПНОГ ПУТА

НОРМАЛНИ ПОПРЕЧНИ ПРОФИЛ ПАРКИНГА

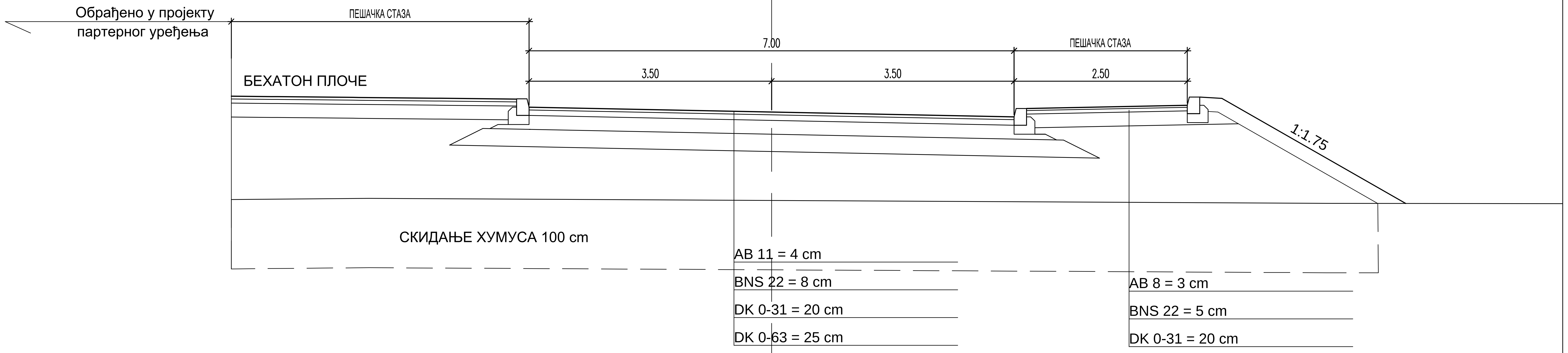

Број	Датум	Опис
03		
02		
01		

Ревизиони блок:

САОБРАЋАЈНИ ИНСТИТУТ ЦИП, д.о.о.

Немањина 6; 11000 Београд; Србија
Тел: 011/3618-134; Факс: 011/3618-324; web site: www.sicip.co.rs

Организациона јединица:САОБРАЋАЈНИЦЕ

Одговорни пројектант за денивелације путева:
лиценца број: 315 I138 09
Дејан Радојчић, дипл.инж.грађ.

Сарадници:

Унутрашња контрола:
Невенка Ђокић, дипл.инж.грађ.

Главни пројектант:
Милан Јелкић, дипл.грађ.инж.

Руководилац организационе јединице:
мр Новица Стевановић, дипл.грађ.инж.

Инвеститор пројекта:
" ИНФРАСТРУКТУРА ЖЕЛЕЗНИЦЕ СРБИЈЕ " А.Д.
Немањина 6/IV, Београд

Наручилац пројекта:
Министарство грађевинарства, саобраћаја и инфраструктуре
Немањина 22 - 26; 11000 Београд; Србија
web site: www.mgsi.gov.rs

Објекат:
МОДЕРНИЗАЦИЈА ЖЕЛЕЗНИЧКЕ ПРУГЕ
БЕОГРАД - СУБОТИЦА - ДРЖАВНА ГРАНИЦА (КЕЛЕБИЈА)
ДЕОНИЦА НОВИ САД - СУБОТИЦА - ДРЖАВНА ГРАНИЦА (КЕЛЕБИЈА)

Део пројекта:
ПРОЈЕКАТ САОБРАЋАЈНИЦА - ПРОЈЕКАТ ДРУМСКИХ САОБРАЋАЈНИЦА

Цртеж:	Размера:
НОРМАЛНИ ПОПРЕЧНИ ПРОФИЛИ	1:50

Фаза пројекта:	датум:	Цртеж бр.
ИДР	09.2019.	2017-728-САО- 2/3-Ц11.2.3

Број	Датум	Опис
03		
02		
01		

Ревизиони блок:

САОБРАЋАЈНИ ИНСТИТУТ ЦИП, д.о.о.

SAOBRAĆAJNI INSTITUT CIP

Немањина 6; 11000 Београд; Србија
Тел: 011/3618-134; Факс: 011/3618-324; web site: www.sicip.co.rs

Организациона јединица:САОБРАЋАЈНИЦЕ

Одговорни пројектант за денивелације путева: лиценца број: 315 I138 09 **Дејан Радојчић, дипл.инж.грађ.**	Инвеститор пројекта: **" ИНФРАСТРУКТУРА ЖЕЛЕЗНИЦЕ СРБИЈЕ " А.Д.** Немањина 6/IV, Београд
Сарадници:	Наручилац пројекта: **Министарство грађевинарства, саобраћаја и инфраструктуре** **Немањина 22 - 26; 11000 Београд; Србија** **web site: www.mgsi.gov.rs**
	Објекат: **МОДЕРНИЗАЦИЈА ЖЕЛЕЗНИЧКЕ ПРУГЕ БЕОГРАД - СУБОТИЦА - ДРЖАВНА ГРАНИЦА (КЕЛЕБИЈА) ДЕОНИЦА НОВИ САД - СУБОТИЦА - ДРЖАВНА ГРАНИЦА (КЕЛЕБИЈА)**
	Део пројекта: **ПРОЈЕКАТ САОБРАЋАЈНИЦА - ПРОЈЕКАТ ДРУМСКИХ САОБРАЋАЈНИЦА**
Унутрашња контрола: **Невенка Ђокић, дипл.инж.грађ.**	Цртеж: **СИТУАЦИОНИ ПЛАН** — Размера: 1:500
Главни пројектант: **Милан Јелкић, дипл.грађ.инж.**	
Руководилац организационе јединице: **мр Новица Стевановић, дипл.грађ.инж.**	Фаза пројекта: **ИДР** — датум: **09.2019.** — Цртеж бр. 2017-728-САО- 2/3-Ц12.1.1

03		
02		
01		
Број	Датум	Опис

Ревизиони блок:

САОБРАЋАЈНИ ИНСТИТУТ ЦИП, д.о.о.

Немањина 6; 11000 Београд; Србија
Тел: 011/3618-134; Факс: 011/3618-324; web site: www.sicip.co.rs

Организациона јединица:САОБРАЋАЈНИЦЕ

Одговорни пројектант за денивелације путева:
лиценца број: 315 I138 09
Дејан Радојчић, дипл.инж.грађ.

Сарадници:

Унутрашња контрола:
Невенка Ђокић, дипл.инж.грађ.

Главни пројектант:
Милан Јелкић, дипл.грађ.инж.

Руководилац организационе јединице:
мр Новица Стевановић, дипл.грађ.инж.

Инвеститор пројекта:
" ИНФРАСТРУКТУРА ЖЕЛЕЗНИЦЕ СРБИЈЕ " А.Д.
Немањина 6/IV, Београд

Наручилац пројекта:
Министарство грађевинарства, саобраћаја и инфраструктуре
Немањина 22 - 26; 11000 Београд; Србија
web site: www.mgsi.gov.rs

Објекат:
МОДЕРНИЗАЦИЈА ЖЕЛЕЗНИЧКЕ ПРУГЕ
БЕОГРАД - СУБОТИЦА - ДРЖАВНА ГРАНИЦА (КЕЛЕБИЈА)
ДЕОНИЦА НОВИ САД - СУБОТИЦА - ДРЖАВНА ГРАНИЦА (КЕЛЕБИЈА)

Део пројекта:
ПРОЈЕКАТ САОБРАЋАЈНИЦА - ПРОЈЕКАТ ДРУМСКИХ САОБРАЋАЈНИЦА

Цртеж:	Размера:
СИТУАЦИОНИ ПЛАН	1:500

Фаза пројекта:	датум:	Цртеж бр.
ИДР	**09.2019.**	2017-728-САО- 2/3-Ц12.1.2

ДЕНИВЕЛАЦИЈА АТАРСКОГ ПУТА - ПОДВОЖЊАК НА km 118+708.31

ПОДУЖНИ ПРОФИЛ

	НАГИБИ
0.00 / 92.37	
	1.47% / 86.15
86.15 / 93.63	
	5.00% / 105.40
91.55 / 88.36	
	0.50% / 77.81
69.35 / 87.97	
	4.00% / 64.88
34.23 / 90.57	
	0.30% / 201.60
35.83 / 91.17	
	0.80% / 248.53
84.37 / 93.16	
	2.50% / 21.41
5.78 / 92.63	

Тачка	КОТЕ НИВЕЛЕТЕ	КОТЕ ТЕРЕНА	СТАЦИОНАЖА (КМ)
1	92.37		0
2	92.74	92.97	25
3	93.05	93.09	50
4	93.01	92.39	75
5	92.54	92.00	1
6	91.66	91.77	25
7	90.44	90.99	50
8	89.24	90.65	75
9	88.48	91.09	2
10	88.20	91.52	25
11	88.10	91.30	50
12	88.40	91.10	75
13	89.20	90.87	3
14	90.12	90.63	25
15	90.60	90.26	50
16	90.69	90.09	75
17	90.77	89.95	4
18	90.84	90.06	25
19	90.92	89.97	50
20	90.99	90.29	75
21	91.07	90.19	5
22	91.14	89.59	25
23	91.29	89.50	50
24	91.49	89.85	75
25	91.69	90.48	6
26	91.89	91.50	25
27	92.09	92.46	50
28	92.29	92.78	75
29	92.49	92.73	7
30	92.69	92.80	25
31	92.89	92.35	50
			63.75
32	93.07	91.95	75
			86.85
33	92.77	91.67	8
34			5.78
			25

Размак између тачака: 25.00

ЗАКРИВЉЕНОСТ 1/R: R=40.00

ПОПРЕЧНИ НАГИБ КОЛОВОЗА: 5.0%, 2.5%, ir=0.35; 2.5%, ir=0.35, 4.0%, 4.0%, ir=0.65, 0.5%

03		
02		
01		
Број	Датум	Опис

Ревизиони блок:

САОБРАЋАЈНИ ИНСТИТУТ ЦИП, д.о.о.

Немањина 6; 11000 Београд; Србија
Тел: 011/3618-134; Факс: 011/3618-324; web site: www.sicip.co.rs

Организациона јединица:САОБРАЋАЈНИЦЕ

Одговорни пројектант за денивелације путева:
лиценца број: 315 I138 09
Дејан Радојчић, дипл.инж.грађ.

Сарадници:

Унутрашња контрола:
Невенка Ђокић, дипл.инж.грађ.

Главни пројектант:
Милан Јелкић, дипл.грађ.инж.

Руководилац организационе јединице:
мр Новица Стевановић, дипл.грађ.инж.

Инвеститор пројекта:
" ИНФРАСТРУКТУРА ЖЕЛЕЗНИЦЕ СРБИЈЕ " А.Д.
Немањина 6/IV, Београд

Наручилац пројекта:
Министарство грађевинарства, саобраћаја и инфраструктуре
Немањина 22 - 26; 11000 Београд; Србија
web site: www.mgsi.gov.rs

Објекат:
МОДЕРНИЗАЦИЈА ЖЕЛЕЗНИЧКЕ ПРУГЕ
БЕОГРАД - СУБОТИЦА - ДРЖАВНА ГРАНИЦА (КЕЛЕБИЈА)
ДЕОНИЦА НОВИ САД - СУБОТИЦА - ДРЖАВНА ГРАНИЦА (КЕЛЕБИЈА)

Део пројекта:
ПРОЈЕКАТ САОБРАЋАЈНИЦА - ПРОЈЕКАТ ДРУМСКИХ САОБРАЋАЈНИЦА

Цртеж:	Размера:
ПОДУЖНИ ПРОФИЛ	1:100/1000

Фаза пројекта:	датум:	Цртеж бр.
ИДР	**09.2019.**	2017-728-САО- 2/3-Ц12.2

Нормални попречни профил у усеку

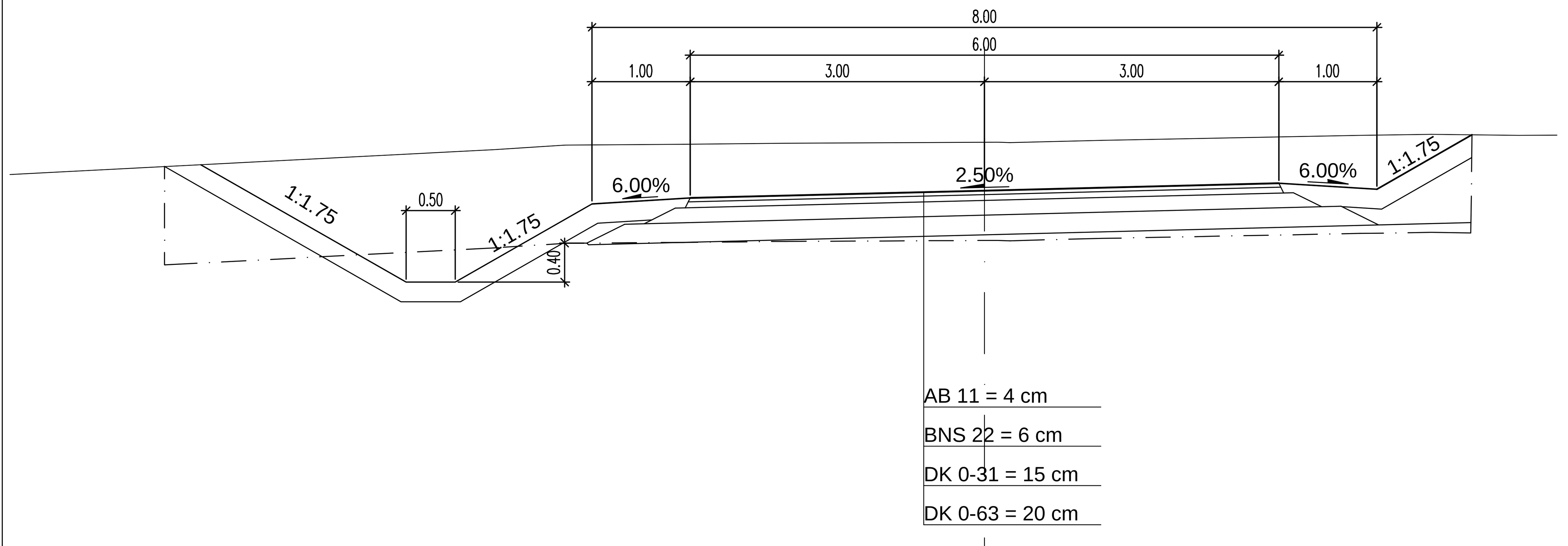

Нормални попречни профил са потпорним зидом

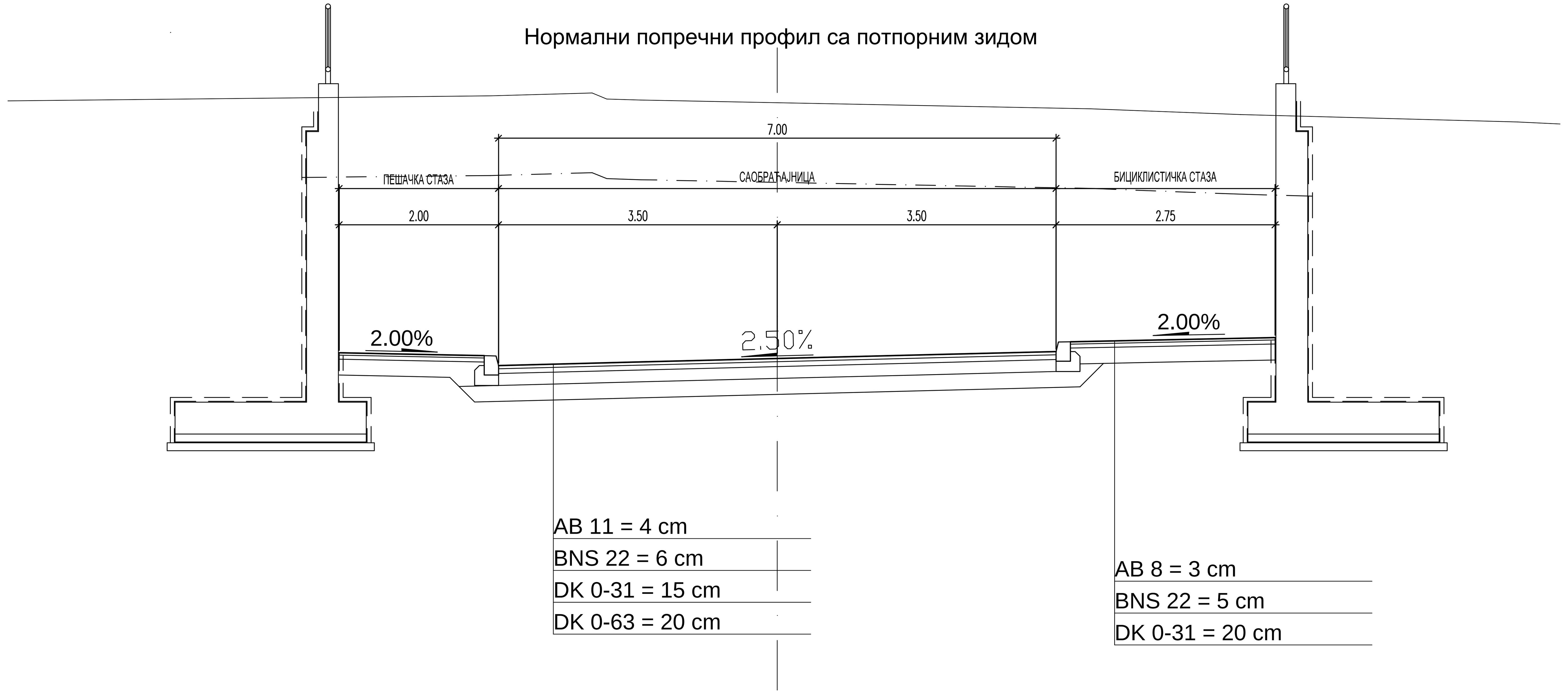

Нормални попречни профил на насипу

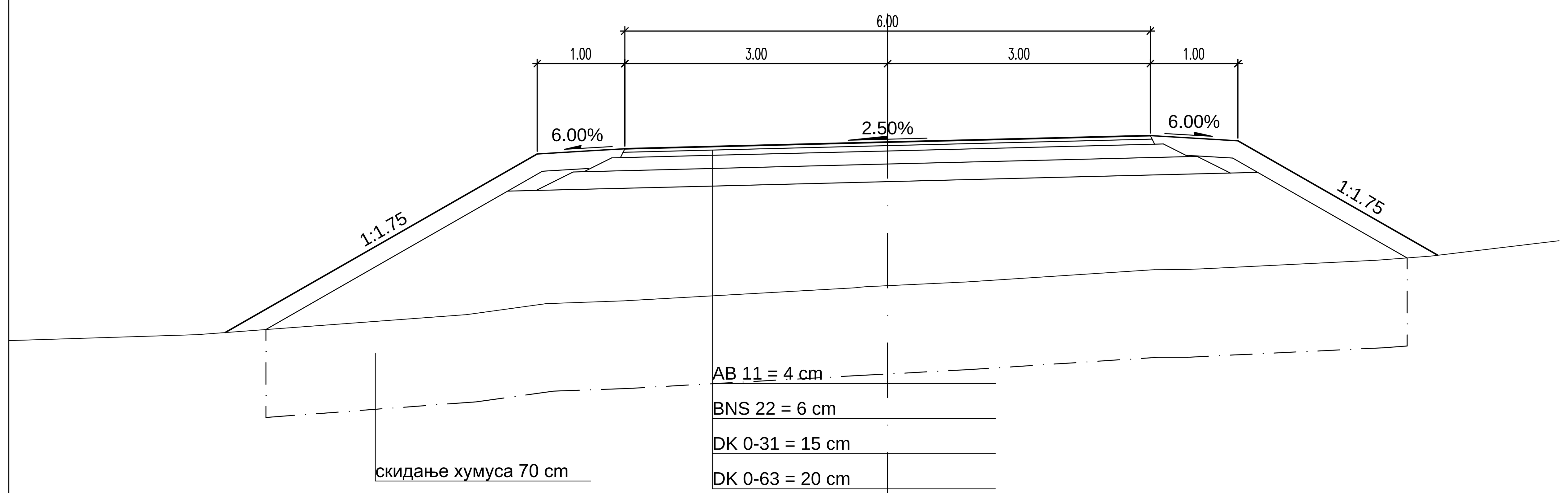

Број	Датум	Опис
03		
02		
01		

Ревизиони блок:

САОБРАЋАЈНИ ИНСТИТУТ ЦИП, д.о.о.

Немањина 6; 11000 Београд; Србија
Тел: 011/3618-134; Факс: 011/3618-324; web site: www.sicip.co.rs

Организациона јединица:САОБРАЋАЈНИЦЕ

Одговорни пројектант за денивелације путева:
лиценца број: 315 I138 09
Дејан Радојчић, дипл.инж.грађ.

Сарадници:

Унутрашња контрола:
Невенка Ђокић, дипл.инж.грађ.

Главни пројектант:
Милан Јелкић, дипл.грађ.инж.

Руководилац организационе јединице:
мр Новица Стевановић, дипл.грађ.инж.

Инвеститор пројекта:
" ИНФРАСТРУКТУРА ЖЕЛЕЗНИЦЕ СРБИЈЕ " А.Д.
Немањина 6/IV, Београд

Наручилац пројекта:
Министарство грађевинарства, саобраћаја и инфраструктуре
Немањина 22 - 26; 11000 Београд; Србија
web site: www.mgsi.gov.rs

Објекат:
МОДЕРНИЗАЦИЈА ЖЕЛЕЗНИЧКЕ ПРУГЕ
БЕОГРАД - СУБОТИЦА - ДРЖАВНА ГРАНИЦА (КЕЛЕБИЈА)
ДЕОНИЦА НОВИ САД - СУБОТИЦА - ДРЖАВНА ГРАНИЦА (КЕЛЕБИЈА)

Део пројекта:
ПРОЈЕКАТ САОБРАЋАЈНИЦА - ПРОЈЕКАТ ДРУМСКИХ САОБРАЋАЈНИЦА

Цртеж: **НОРМАЛНИ ПОПРЕЧНИ ПРОФИЛИ**
Размера: 1:50

Фаза пројекта:	датум:	Цртеж бр.
ИДР	09.2019.	2017-728-САО- 2/3-Ц12.3

03		
02		
01		
Број	Датум	Опис

Ревизиони блок:

САОБРАЋАЈНИ ИНСТИТУТ ЦИП, д.о.о.

Немањина 6; 11000 Београд; Србија
Тел: 011/3618-134; Факс: 011/3618-324; web site: www.sicip.co.rs

Организациона јединица:САОБРАЋАЈНИЦЕ

Одговорни пројектант за денивелације путева:

лиценца број: 315 I138 09

Дејан Радојчић, дипл.инж.грађ.

Сарадници:

Унутрашња контрола:
Невенка Ђокић, дипл.инж.грађ.

Главни пројектант:
Милан Јелкић, дипл.грађ.инж.

Руководилац организационе јединице:
мр Новица Стевановић, дипл.грађ.инж.

Инвеститор пројекта:
" ИНФРАСТРУКТУРА ЖЕЛЕЗНИЦЕ СРБИЈЕ " А.Д.
Немањина 6/IV, Београд

Наручилац пројекта:
Министарство грађевинарства, саобраћаја и инфраструктуре
Немањина 22 - 26; 11000 Београд; Србија
web site: www.mgsi.gov.rs

Објекат:
МОДЕРНИЗАЦИЈА ЖЕЛЕЗНИЧКЕ ПРУГЕ
БЕОГРАД - СУБОТИЦА - ДРЖАВНА ГРАНИЦА (КЕЛЕБИЈА)
ДЕОНИЦА НОВИ САД - СУБОТИЦА - ДРЖАВНА ГРАНИЦА (КЕЛЕБИЈА)

Део пројекта:
ПРОЈЕКАТ САОБРАЋАЈНИЦА - ПРОЈЕКАТ ДРУМСКИХ САОБРАЋАЈНИЦА

Цртеж:	Размера:
СИТУАЦИЈА	1:500

Фаза пројекта:	датум:	Цртеж бр.
ИДР	**09.2019.**	2017-728-САО- 2/3-Ц13.1

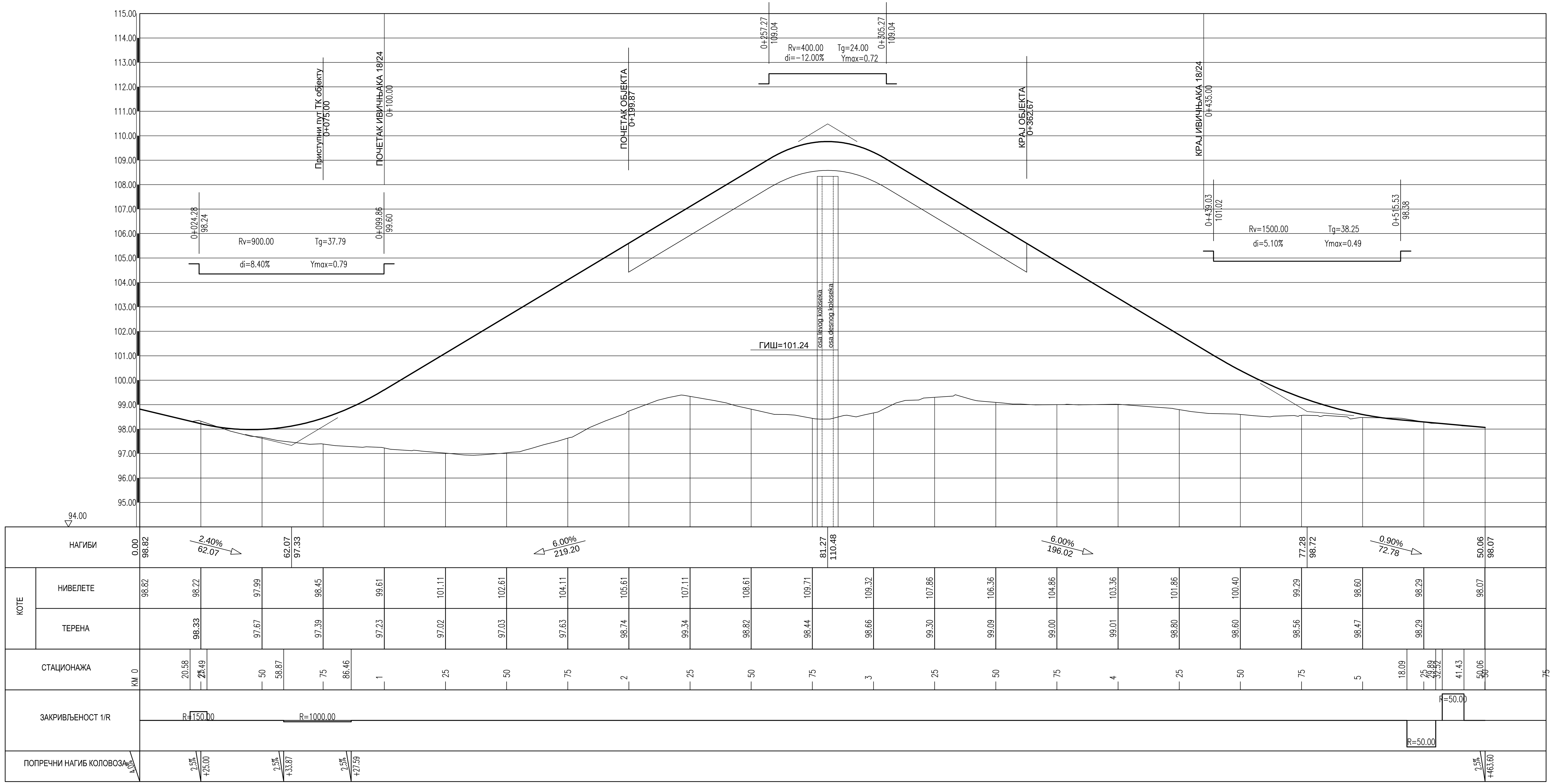

Број	Датум	Опис
03		
02		
01		

Ревизиони блок:

САОБРАЋАЈНИ ИНСТИТУТ ЦИП, д.о.о.

Немањина 6; 11000 Београд; Србија
Тел: 011/3618-134; Факс: 011/3618-324; web site: www.sicip.co.rs

Организациона јединица:САОБРАЋАЈНИЦЕ

Одговорни пројектант за денивелације путева:
лиценца број: 315 I138 09
Дејан Радојчић, дипл.инж.грађ.

Сарадници:

Унутрашња контрола:
Невенка Ђокић, дипл.инж.грађ.

Главни пројектант:
Милан Јелкић, дипл.грађ.инж.

Руководилац организационе јединице:
мр Новица Стевановић, дипл.грађ.инж.

Инвеститор пројекта:
" ИНФРАСТРУКТУРА ЖЕЛЕЗНИЦЕ СРБИЈЕ " А.Д.
Немањина 6/IV, Београд

Наручилац пројекта:
Министарство грађевинарства, саобраћаја и инфраструктуре
Немањина 22 - 26; 11000 Београд; Србија
web site: www.mgsi.gov.rs

Објекат:
МОДЕРНИЗАЦИЈА ЖЕЛЕЗНИЧКЕ ПРУГЕ
БЕОГРАД - СУБОТИЦА - ДРЖАВНА ГРАНИЦА (КЕЛЕБИЈА)
ДЕОНИЦА НОВИ САД - СУБОТИЦА - ДРЖАВНА ГРАНИЦА (КЕЛЕБИЈА)

Део пројекта:
ПРОЈЕКАТ САОБРАЋАЈНИЦА - ПРОЈЕКАТ ДРУМСКИХ САОБРАЋАЈНИЦА

Цртеж:	Размера:
ПОДУЖНИ ПРОФИЛ	1:100/1000

Фаза пројекта:	датум:	Цртеж бр.
ИДР	**09.2019.**	2017-728-САО- 2/3-Ц13.2

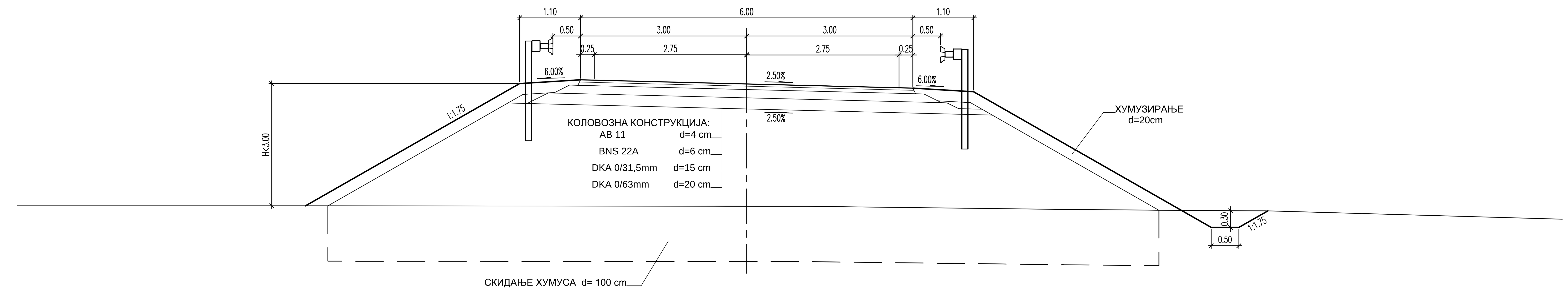

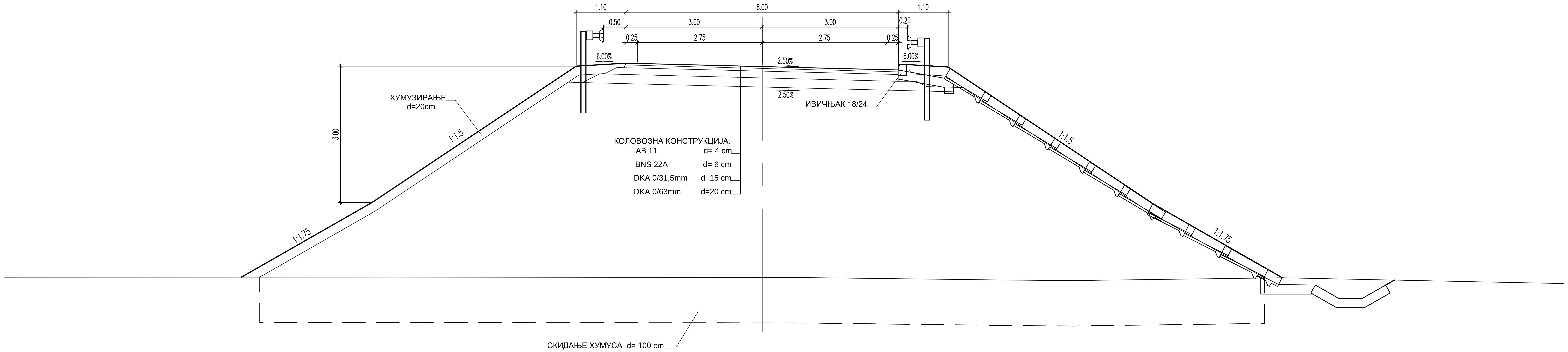

Број	Датум	Опис
03		
02		
01		

Ревизиони блок:

САОБРАЋАЈНИ ИНСТИТУТ ЦИП, д.о.о.

SAOBRAĆAJNI INSTITUT CIP

Немањина 6; 11000 Београд; Србија
Тел: 011/3618-134; Факс: 011/3618-324; web site: www.sicip.co.rs

Организациона јединица:САОБРАЋАЈНИЦЕ

Одговорни пројектант за денивелације путева:

лиценца број: 315 I138 09

Дејан Радојчић, дипл.инж.грађ.

Сарадници:

Унутрашња контрола:
Невенка Ђокић, дипл.инж.грађ.

Главни пројектант:
Милан Јелкић, дипл.грађ.инж.

Руководилац организационе јединице:
мр Новица Стевановић, дипл.грађ.инж.

Инвеститор пројекта:
" ИНФРАСТРУКТУРА ЖЕЛЕЗНИЦЕ СРБИЈЕ " А.Д.
Инфраструктура железнице Србије а.д.
Немањина 6/IV, Београд

Наручилац пројекта:
Министарство грађевинарства, саобраћаја и инфраструктуре
Немањина 22 - 26; 11000 Београд; Србија
web site: www.mgsi.gov.rs

Објекат:
МОДЕРНИЗАЦИЈА ЖЕЛЕЗНИЧКЕ ПРУГЕ
БЕОГРАД - СУБОТИЦА - ДРЖАВНА ГРАНИЦА (КЕЛЕБИЈА)
ДЕОНИЦА НОВИ САД - СУБОТИЦА - ДРЖАВНА ГРАНИЦА (КЕЛЕБИЈА)

Део пројекта:
ПРОЈЕКАТ САОБРАЋАЈНИЦА - ПРОЈЕКАТ ДРУМСКИХ САОБРАЋАЈНИЦА

Цртеж:	Размера:
НОРМАЛНИ ПОПРЕЧНИ ПРОФИЛИ	1:50

Фаза пројекта:	датум:	Цртеж бр.
ИДР	**09.2019.**	2017-728-САО- 2/3-Ц13.3

СИТУАЦИОНИ ПЛАН Р 1:1000

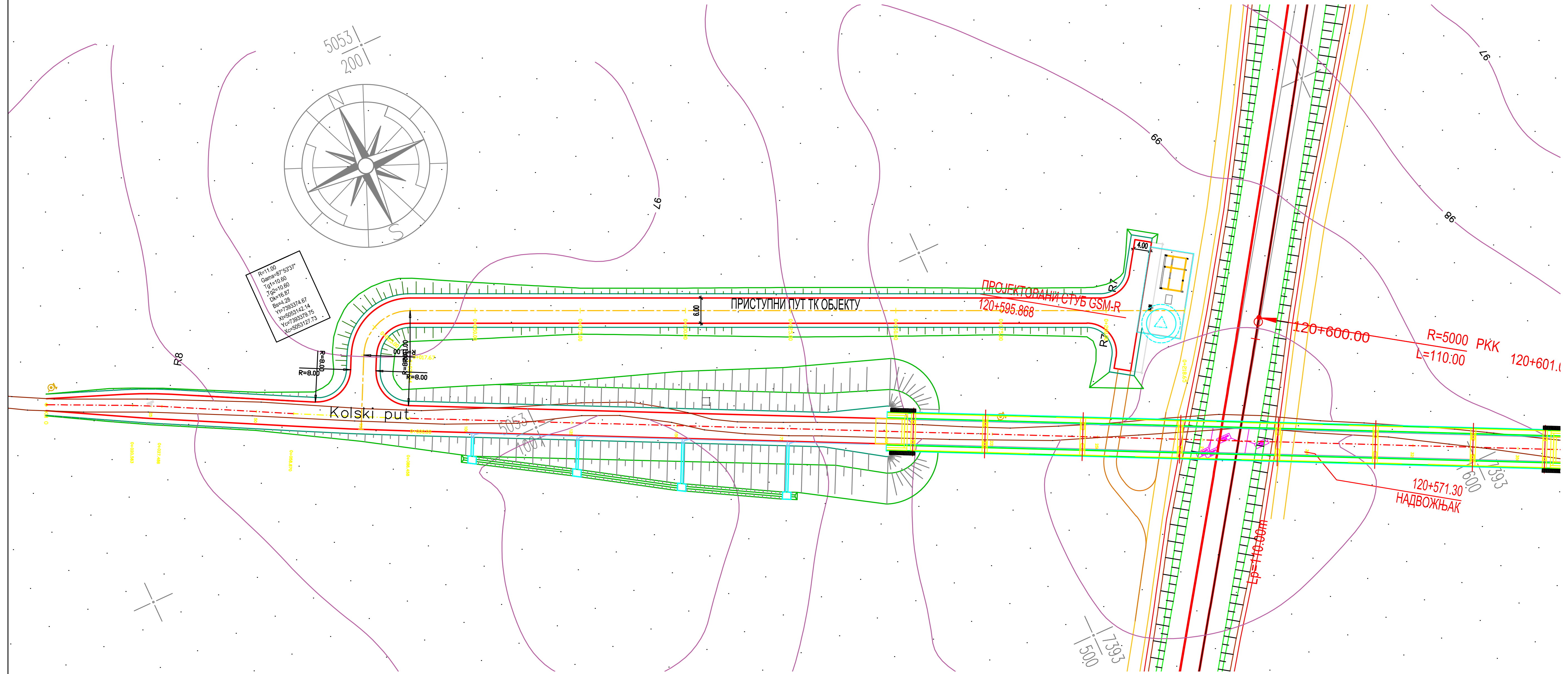

НОРМАЛНИ ПОПРЕЧНИ ПРОФИЛ Р 1:50

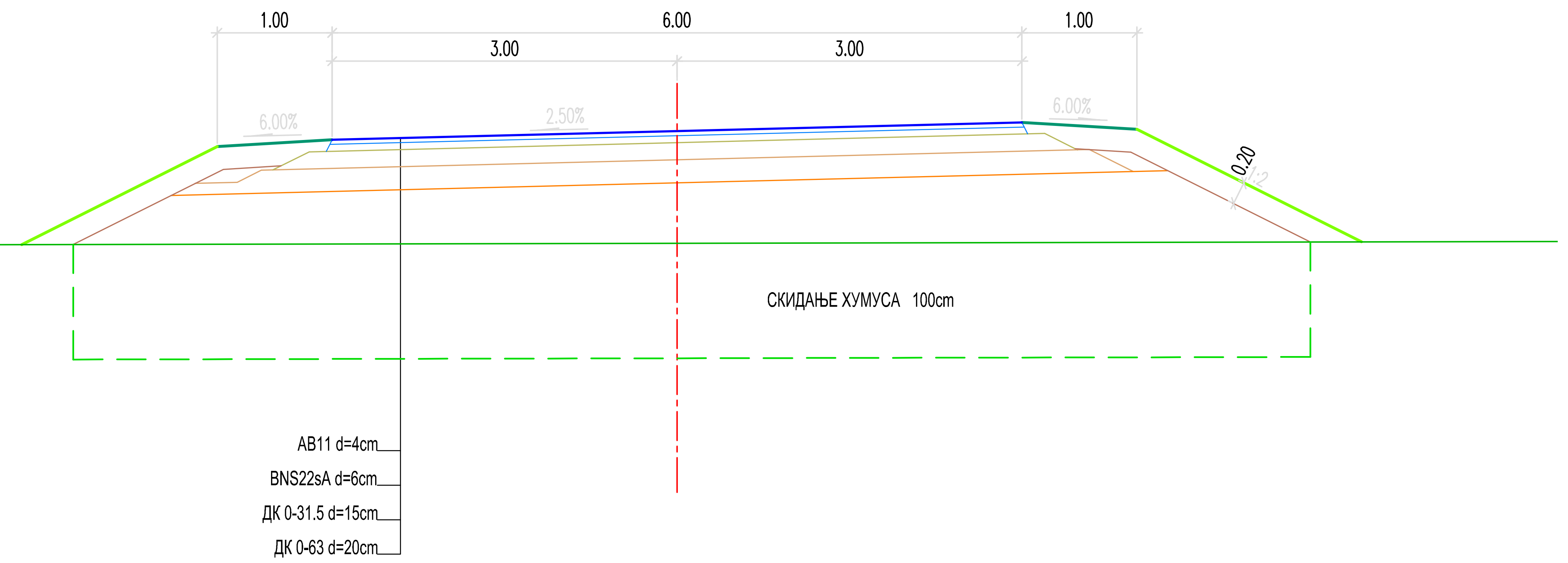

ПОДУЖНИ ПРОФИЛ Р 1:100/1000

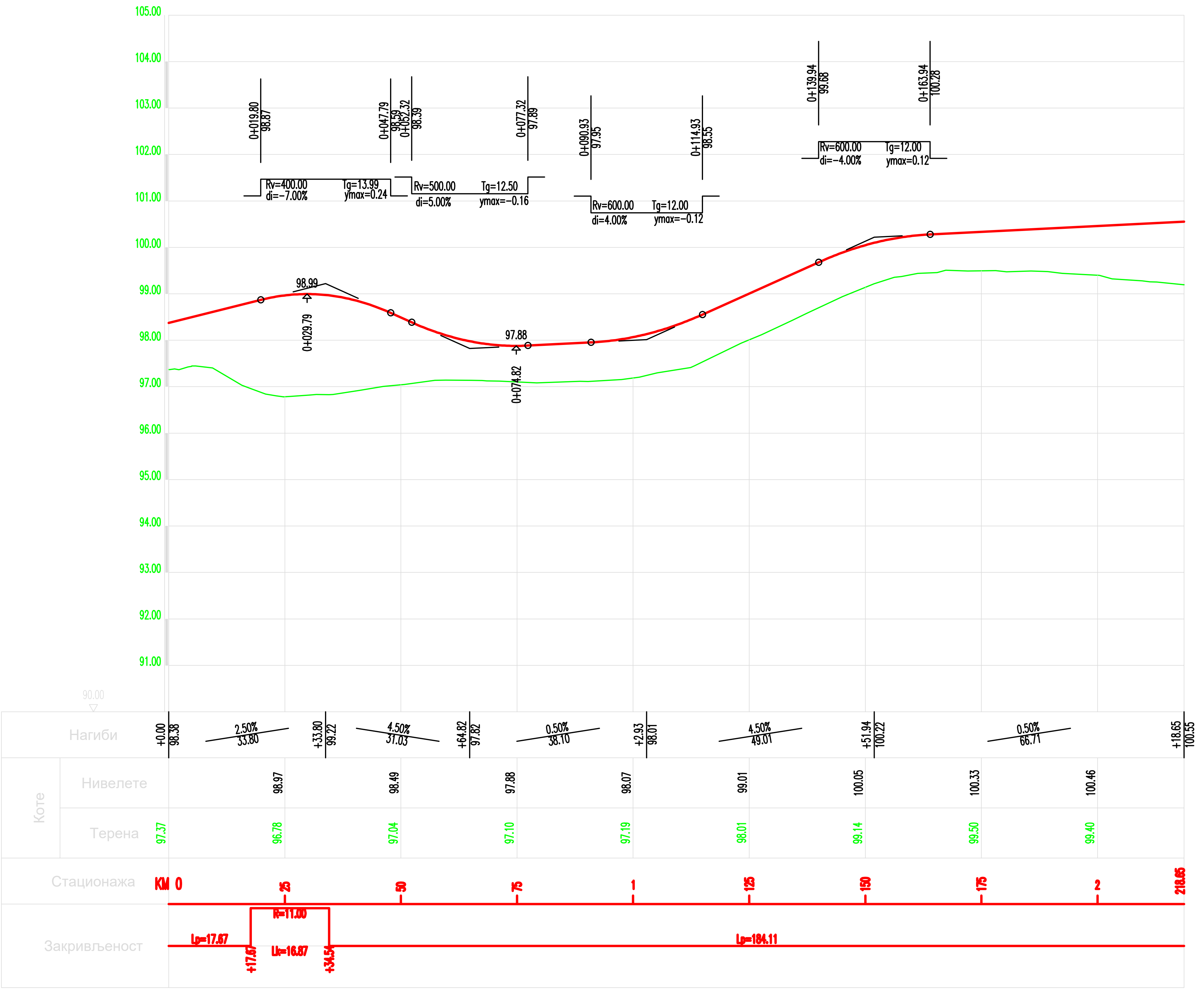

Број	Датум	Опис
03		
02		
01		

Ревизиони блок:

САОБРАЋАЈНИ ИНСТИТУТ ЦИП, д.о.о.

SAOBRAĆAJNI INSTITUT CIP

Немањина 6; 11000 Београд; Србија
Тел: 011/3618-134; Факс: 011/3618-324; web site: www.sicip.co.rs

Организациона јединица:САОБРАЋАЈНИЦЕ

Одговорни пројектант за денивелације путева: лиценца број: 315 I138 09 Дејан Радојчић, дипл.инж.грађ.	Инвеститор пројекта: " ИНФРАСТРУКТУРА ЖЕЛЕЗНИЦЕ СРБИЈЕ " А.Д. Немањина 6/IV, Београд Наручилац пројекта: Министарство грађевинарства, саобраћаја и инфраструктуре Немањина 22 - 26; 11000 Београд; Србија web site: www.mgsi.gov.rs
Сарадници:	Објекат: МОДЕРНИЗАЦИЈА ЖЕЛЕЗНИЧКЕ ПРУГЕ БЕОГРАД - СУБОТИЦА - ДРЖАВНА ГРАНИЦА (КЕЛЕБИЈА) ДЕОНИЦА НОВИ САД - СУБОТИЦА - ДРЖАВНА ГРАНИЦА (КЕЛЕБИЈА) Део пројекта: ПРОЈЕКАТ САОБРАЋАЈНИЦА - ПРОЈЕКАТ ДРУМСКИХ САОБРАЋАЈНИЦА
Унутрашња контрола: Невенка Ђокић, дипл.инж.грађ.	Цртеж: **СИТУАЦИЈА,ПОДУЖНИ ПРОФИЛ И НОРМАЛНИ ПОПРЕЧНИ ПРОФИЛ** Размера: 1:1000 1:100/1000 1:50
Главни пројектант: Милан Јелкић, дипл.грађ.инж.	
Руководилац организационе јединице: мр Новица Стевановић, дипл.грађ.инж.	Фаза пројекта: ИДР датум: 09.2019. Цртеж бр. 2017-728-САО- 2/3-Ц13.4

03		
02		
01		
Број	Датум	Опис

Ревизиони блок:

САОБРАЋАЈНИ ИНСТИТУТ ЦИП, д.о.о.

Немањина 6; 11000 Београд; Србија
Тел: 011/3618-134; Факс: 011/3618-324; web site: www.sicip.co.rs

Организациона јединица:САОБРАЋАЈНИЦЕ

Одговорни пројектант за денивелације путева:
лиценца број: 315 I138 09
Дејан Радојчић, дипл.инж.грађ.

Сарадници:

Инвеститор пројекта:
" ИНФРАСТРУКТУРА ЖЕЛЕЗНИЦЕ СРБИЈЕ " А.Д.
Немањина 6/IV, Београд

Наручилац пројекта:
Министарство грађевинарства, саобраћаја и инфраструктуре
Немањина 22 - 26; 11000 Београд; Србија
web site: www.mgsi.gov.rs

Објекат:
МОДЕРНИЗАЦИЈА ЖЕЛЕЗНИЧКЕ ПРУГЕ
БЕОГРАД - СУБОТИЦА - ДРЖАВНА ГРАНИЦА (КЕЛЕБИЈА)
ДЕОНИЦА НОВИ САД - СУБОТИЦА - ДРЖАВНА ГРАНИЦА (КЕЛЕБИЈА)

Део пројекта:
ПРОЈЕКАТ САОБРАЋАЈНИЦА - ПРОЈЕКАТ ДРУМСКИХ САОБРАЋАЈНИЦА

Унутрашња контрола:
Невенка Ђокић, дипл.инж.грађ.

Главни пројектант:
Милан Јелкић, дипл.грађ.инж.

Руководилац организационе јединице:
мр Новица Стевановић, дипл.грађ.инж.

Цртеж: **СИТУАЦИОНИ ПЛАН**
Размера: 1:500

Фаза пројекта:	датум:	Цртеж бр.
ИДР	**09.2019.**	2017-728-САО- 2/3-Ц14.1

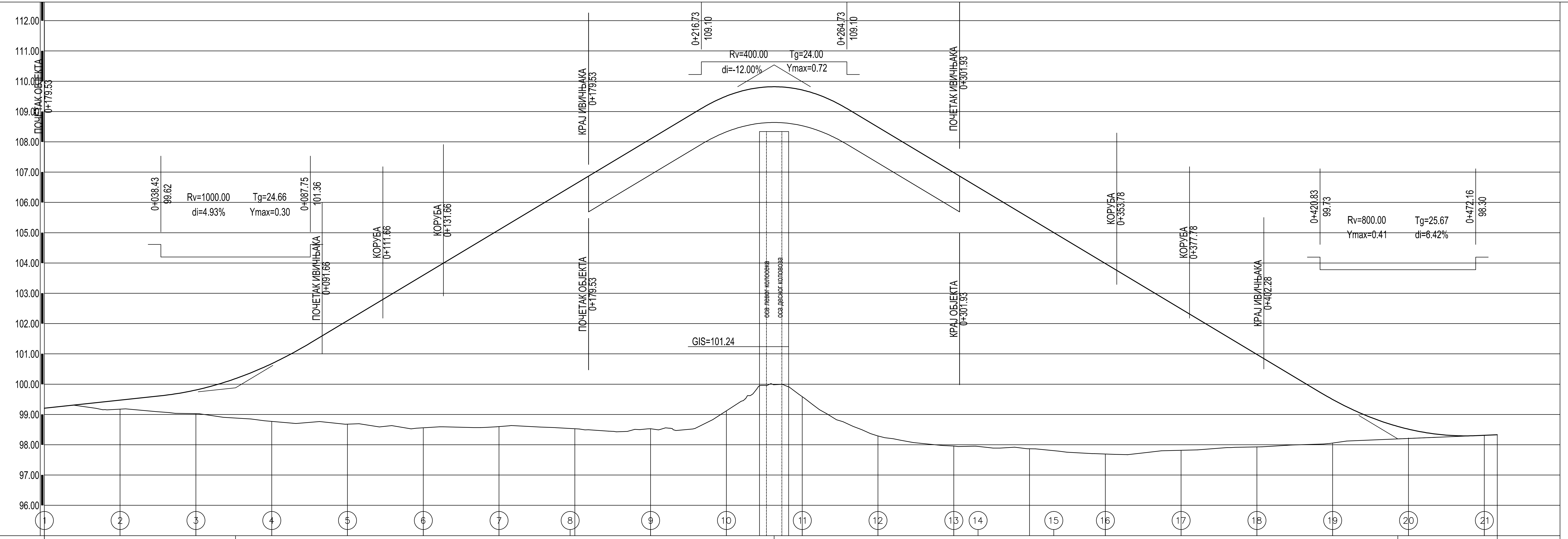

НАГИБИ: 0.00 / 99.21; 1.07% / 63.09; 63.09 / 99.88; 6.00% / 177.64; 40.73 / 110.54; 6.00% / 205.76; 46.49 / 98.19; 0.42% / 32.79; 79.28 / 98.33

СТАЦИОНАЖЕ	КОТЕ НИВЕЛЕТЕ	КОТЕ ТЕРЕНА
KM 0		
25	99.47	99.18
50	99.81	99.03
75	100.68	98.77
1	102.10	98.68
25	103.60	98.56
50	105.10	98.60
75	106.60	98.53
2	108.10	98.53
25	109.51	99.12
50	109.71	99.59
75	108.48	98.29
3	106.98	97.96
25	105.48	97.87
50	103.98	97.69
75	102.48	97.82
4	100.98	97.93
25	99.49	98.06
30.54		
40.03		
50	98.52	98.22
75	98.31	
79.28		
5		

ЗАКРИВЉЕНОСТ 1/R: R=100.00

ВИТОПЕРЕЊЕ: ir=0.5%; 0.9% +0.00; 2.5% +9.00; 2.5% +67.28; ir=0.5%; 0.5% +79.28

Број	Датум	Опис
03		
02		
01		

Ревизиони блок:

САОБРАЋАЈНИ ИНСТИТУТ ЦИП, д.о.о.

Немањина 6; 11000 Београд; Србија
Тел: 011/3618-134; Факс: 011/3618-324; web site: www.sicip.co.rs

Организациона јединица:САОБРАЋАЈНИЦЕ

Одговорни пројектант за денивелације путева:
лиценца број: 315 I138 09
Дејан Радојчић, дипл.инж.грађ.

Сарадници:

Инвеститор пројекта:
" ИНФРАСТРУКТУРА ЖЕЛЕЗНИЦЕ СРБИЈЕ " А.Д.
Немањина 6/IV, Београд

Наручилац пројекта:
Министарство грађевинарства, саобраћаја и инфраструктуре
Немањина 22 - 26; 11000 Београд; Србија
web site: www.mgsi.gov.rs

Објекат:
МОДЕРНИЗАЦИЈА ЖЕЛЕЗНИЧКЕ ПРУГЕ
БЕОГРАД - СУБОТИЦА - ДРЖАВНА ГРАНИЦА (КЕЛЕБИЈА)
ДЕОНИЦА НОВИ САД - СУБОТИЦА - ДРЖАВНА ГРАНИЦА (КЕЛЕБИЈА)

Део пројекта:
ПРОЈЕКАТ САОБРАЋАЈНИЦА - ПРОЈЕКАТ ДРУМСКИХ САОБРАЋАЈНИЦА

Унутрашња контрола:
Невенка Ђокић, дипл.инж.грађ.

Главни пројектант:
Милан Јелкић, дипл.грађ.инж.

Руководилац организационе јединице:
мр Новица Стевановић, дипл.грађ.инж.

Цртеж: **ПОДУЖНИ ПРОФИЛ**
Размера: 1:100/1000

Фаза пројекта:	датум:	Цртеж бр.
ИДР	09.2019.	2017-728-САО- 2/3-Ц14.2

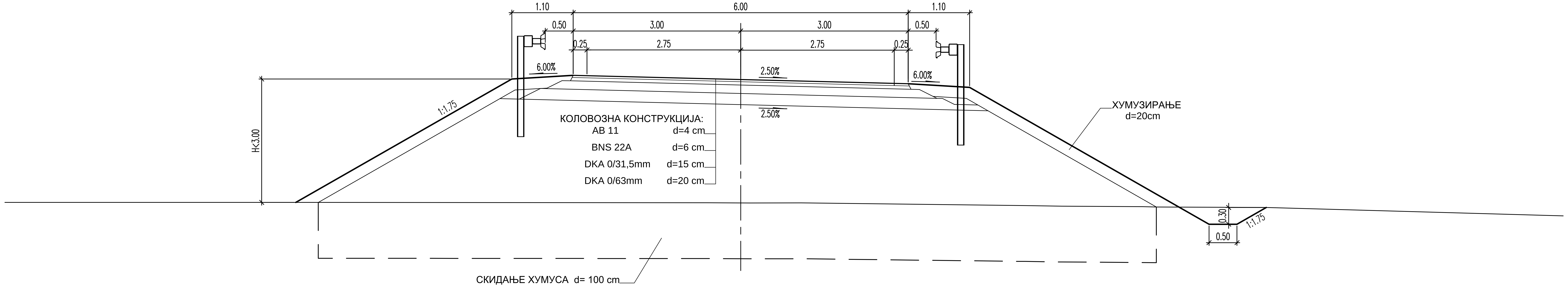

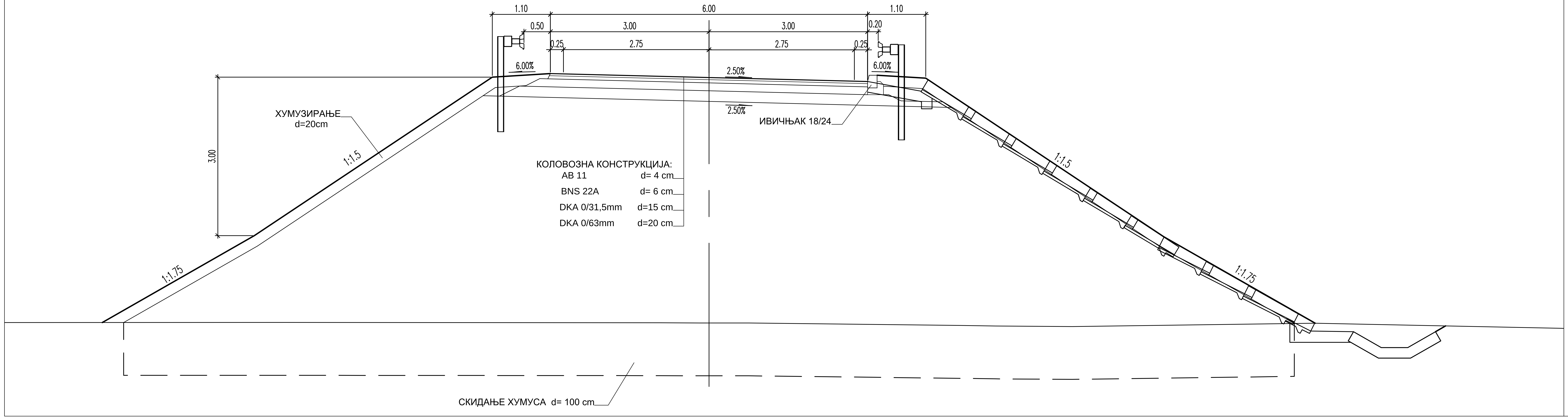

03		
02		
01		
Број	Датум	Опис

Ревизиони блок:

САОБРАЋАЈНИ ИНСТИТУТ ЦИП, д.о.о.

SAOBRAĆAJNI INSTITUT CIP

Немањина 6; 11000 Београд; Србија
Тел: 011/3618-134; Факс: 011/3618-324; web site: www.sicip.co.rs

Организациона јединица:САОБРАЋАЈНИЦЕ

Одговорни пројектант за денивелације путева:

лиценца број: 315 I138 09

Дејан Радојчић, дипл.инж.грађ.

Сарадници:

Инвеститор пројекта:
" ИНФРАСТРУКТУРА ЖЕЛЕЗНИЦЕ СРБИЈЕ " А.Д.
Немањина 6/IV, Београд

Наручилац пројекта:
Министарство грађевинарства, саобраћаја и инфраструктуре
Немањина 22 - 26; 11000 Београд; Србија
web site: www.mgsi.gov.rs

Објекат:
МОДЕРНИЗАЦИЈА ЖЕЛЕЗНИЧКЕ ПРУГЕ
БЕОГРАД - СУБОТИЦА - ДРЖАВНА ГРАНИЦА (КЕЛЕБИЈА)
ДЕОНИЦА НОВИ САД - СУБОТИЦА - ДРЖАВНА ГРАНИЦА (КЕЛЕБИЈА)

Део пројекта:
ПРОЈЕКАТ САОБРАЋАЈНИЦА - ПРОЈЕКАТ ДРУМСКИХ САОБРАЋАЈНИЦА

Унутрашња контрола:
Невенка Ђокић, дипл.инж.грађ.

Главни пројектант:
Милан Јелкић, дипл.грађ.инж.

Руководилац организационе јединице:
мр Новица Стевановић, дипл.грађ.инж.

Цртеж: **НОРМАЛНИ ПОПРЕЧНИ ПРОФИЛИ**

Размера: 1:50

Фаза пројекта:	датум:	Цртеж бр.
ИДР	**09.2019.**	2017-728-САО- 2/3-Ц14.3

03		
02		
01		
Број	Датум	Опис

Ревизиони блок:

САОБРАЋАЈНИ ИНСТИТУТ ЦИП, д.о.о.

Немањина 6; 11000 Београд; Србија
Тел: 011/3618-134; Факс: 011/3618-324; web site: www.sicip.co.rs

Организациона јединица:САОБРАЋАЈНИЦЕ

Одговорни пројектант за денивелације путева:

лиценца број: 315 I138 09

Дејан Радојчић, дипл.инж.грађ.

Сарадници:

Инвеститор пројекта:
" ИНФРАСТРУКТУРА ЖЕЛЕЗНИЦЕ СРБИЈЕ " А.Д.
Немањина 6/IV, Београд

Наручилац пројекта:
Министарство грађевинарства, саобраћаја и инфраструктуре
Немањина 22 - 26; 11000 Београд; Србија
web site: www.mgsi.gov.rs

Објекат:
МОДЕРНИЗАЦИЈА ЖЕЛЕЗНИЧКЕ ПРУГЕ
БЕОГРАД - СУБОТИЦА - ДРЖАВНА ГРАНИЦА (КЕЛЕБИЈА)
ДЕОНИЦА НОВИ САД - СУБОТИЦА - ДРЖАВНА ГРАНИЦА (КЕЛЕБИЈА)

Део пројекта:
ПРОЈЕКАТ САОБРАЋАЈНИЦА - ПРОЈЕКАТ ДРУМСКИХ САОБРАЋАЈНИЦА

Унутрашња контрола:
Невенка Ђокић, дипл.инж.грађ.

Главни пројектант:
Милан Јелкић, дипл.грађ.инж.

Руководилац организационе јединице:
мр Новица Стевановић, дипл.грађ.инж.

Цртеж: **СИТУАЦИОНИ ПЛАН**

Размера: 1:500

Фаза пројекта:	датум:	Цртеж бр.
ИДР	09.2019.	2017-728-САО- 2/3-Ц15.1.1

Број	Датум	Опис
03		
02		
01		

Ревизиони блок:

САОБРАЋАЈНИ ИНСТИТУТ ЦИП, д.о.о.

Немањина 6; 11000 Београд; Србија
Тел: 011/3618-134; Факс: 011/3618-324; web site: www.sicip.co.rs

Организациона јединица:САОБРАЋАЈНИЦЕ

Одговорни пројектант за денивелације путева:

лиценца број: 315 I138 09

Дејан Радојчић, дипл.инж.грађ.

Сарадници:

Унутрашња контрола:
Невенка Ђокић, дипл.инж.грађ.

Главни пројектант:
Милан Јелкић, дипл.грађ.инж.

Руководилац организационе јединице:
мр Новица Стевановић, дипл.грађ.инж.

Инвеститор пројекта:
" ИНФРАСТРУКТУРА ЖЕЛЕЗНИЦЕ СРБИЈЕ " А.Д.
Немањина 6/IV, Београд

Наручилац пројекта:
Министарство грађевинарства, саобраћаја и инфраструктуре
Немањина 22 - 26; 11000 Београд; Србија
web site: www.mgsi.gov.rs

Објекат:
МОДЕРНИЗАЦИЈА ЖЕЛЕЗНИЧКЕ ПРУГЕ
БЕОГРАД - СУБОТИЦА - ДРЖАВНА ГРАНИЦА (КЕЛЕБИЈА)
ДЕОНИЦА НОВИ САД - СУБОТИЦА - ДРЖАВНА ГРАНИЦА (КЕЛЕБИЈА)

Део пројекта:
ПРОЈЕКАТ САОБРАЋАЈНИЦА - ПРОЈЕКАТ ДРУМСКИХ САОБРАЋАЈНИЦА

Цртеж:	Размера:
СИТУАЦИОНИ ПЛАН	1:500

Фаза пројекта:	датум:	Цртеж бр.
ИДР	**09.2019.**	2017-728-САО- 2/3-Ц15.1.2

03		
02		
01		
Број	Датум	Опис

Ревизиони блок:

САОБРАЋАЈНИ ИНСТИТУТ ЦИП, д.о.о.

Немањина 6; 11000 Београд; Србија
Тел: 011/3618-134; Факс: 011/3618-324; web site: www.sicip.co.rs

Организациона јединица:САОБРАЋАЈНИЦЕ

Одговорни пројектант за денивелације путева:

лиценца број: 315 I138 09

Дејан Радојчић, дипл.инж.грађ.

Сарадници:

Инвеститор пројекта:
" ИНФРАСТРУКТУРА ЖЕЛЕЗНИЦЕ СРБИЈЕ " А.Д.
Немањина 6/IV, Београд

Наручилац пројекта:
Министарство грађевинарства, саобраћаја и инфраструктуре
Немањина 22 - 26; 11000 Београд; Србија
web site: www.mgsi.gov.rs

Објекат:
МОДЕРНИЗАЦИЈА ЖЕЛЕЗНИЧКЕ ПРУГЕ
БЕОГРАД - СУБОТИЦА - ДРЖАВНА ГРАНИЦА (КЕЛЕБИЈА)
ДЕОНИЦА НОВИ САД - СУБОТИЦА - ДРЖАВНА ГРАНИЦА (КЕЛЕБИЈА)

Део пројекта:
ПРОЈЕКАТ САОБРАЋАЈНИЦА - ПРОЈЕКАТ ДРУМСКИХ САОБРАЋАЈНИЦА

Унутрашња контрола:
Невенка Ђокић, дипл.инж.грађ.

Главни пројектант:
Милан Јелкић, дипл.грађ.инж.

Руководилац организационе јединице:
мр Новица Стевановић, дипл.грађ.инж.

Цртеж: **ПОДУЖНИ ПРОФИЛ**

Размера: 1:100/1000

Фаза пројекта:	датум:	Цртеж бр.
ИДР	**09.2019.**	2017-728-САО- 2/3-Ц15.2

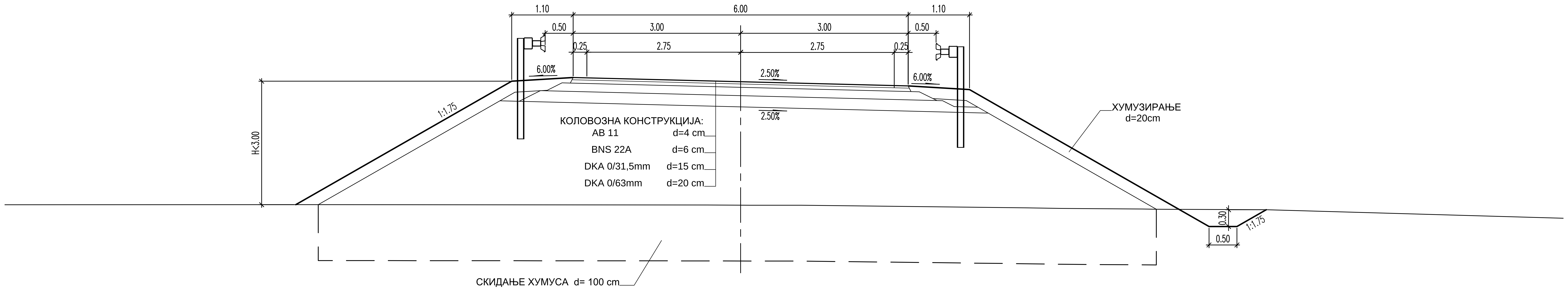

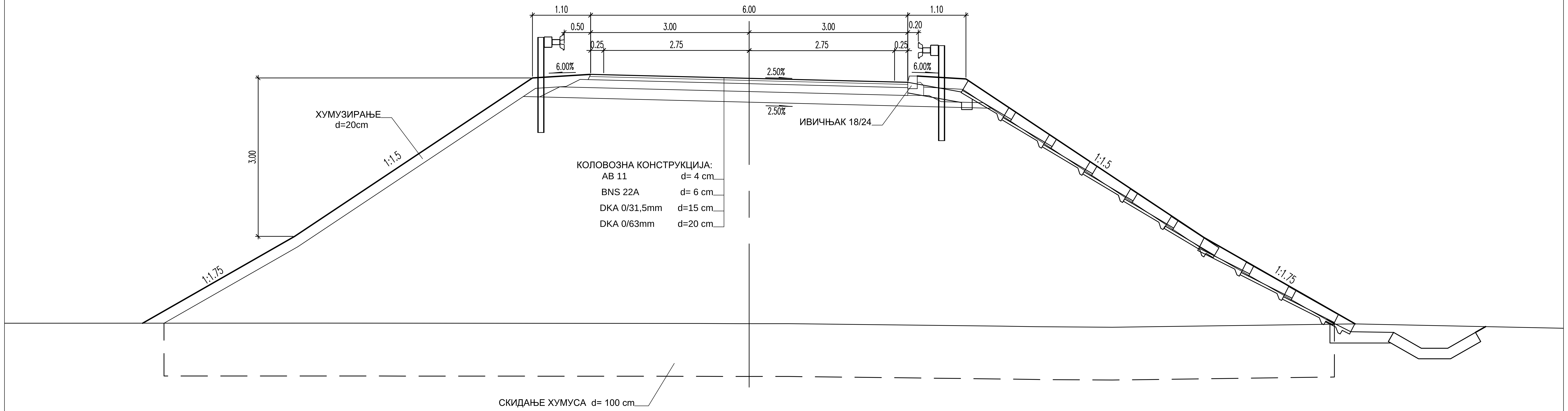

Број	Датум	Опис
03		
02		
01		

Ревизиони блок:

САОБРАЋАЈНИ ИНСТИТУТ ЦИП, д.о.о.

SAOBRAĆAJNI INSTITUT CIP

Немањина 6; 11000 Београд; Србија
Тел: 011/3618-134; Факс: 011/3618-324; web site: www.sicip.co.rs

Организациона јединица:САОБРАЋАЈНИЦЕ

Одговорни пројектант за денивелације путева:

лиценца број: 315 I138 09

Дејан Радојчић, дипл.инж.грађ.

Сарадници:

Инвеститор пројекта:
" ИНФРАСТРУКТУРА ЖЕЛЕЗНИЦЕ СРБИЈЕ " А.Д.
Немањина 6/IV, Београд

Наручилац пројекта:
Министарство грађевинарства, саобраћаја и инфраструктуре
Немањина 22 - 26; 11000 Београд; Србија
web site: www.mgsi.gov.rs

Објекат:
МОДЕРНИЗАЦИЈА ЖЕЛЕЗНИЧКЕ ПРУГЕ
БЕОГРАД - СУБОТИЦА - ДРЖАВНА ГРАНИЦА (КЕЛЕБИЈА)
ДЕОНИЦА НОВИ САД - СУБОТИЦА - ДРЖАВНА ГРАНИЦА (КЕЛЕБИЈА)

Део пројекта:
ПРОЈЕКАТ САОБРАЋАЈНИЦА - ПРОЈЕКАТ ДРУМСКИХ САОБРАЋАЈНИЦА

Унутрашња контрола:
Невенка Ђокић, дипл.инж.грађ.

Главни пројектант:
Милан Јелкић, дипл.грађ.инж.

Руководилац организационе јединице:
мр Новица Стевановић, дипл.грађ.инж.

Цртеж:	Размера:
НОРМАЛНИ ПРОФИЛИ	1:50

Фаза пројекта:	датум:	Цртеж бр.
ИДР	**09.2019.**	2017-728-САО- 2/3-Ц15.3

Ревизиони блок:

Број	Датум	Опис
03		
02		
01		

САОБРАЋАЈНИ ИНСТИТУТ ЦИП, д.о.о.

Немањина 6; 11000 Београд; Србија
Тел: 011/3618-134; Факс: 011/3618-324; web site: www.sicip.co.rs

Организациона јединица:САОБРАЋАЈНИЦЕ

Одговорни пројектант за денивелације путева:
лиценца број: 315 I138 09
Дејан Радојчић, дипл.инж.грађ.

Сарадници:

Унутрашња контрола:
Невенка Ђокић, дипл.инж.грађ.

Главни пројектант:
Милан Јелкић, дипл.грађ.инж.

Руководилац организационе јединице:
мр Новица Стевановић, дипл.грађ.инж.

Инвеститор пројекта:
" ИНФРАСТРУКТУРА ЖЕЛЕЗНИЦЕ СРБИЈЕ " А.Д.
Немањина 6/IV, Београд

Наручилац пројекта:
Министарство грађевинарства, саобраћаја и инфраструктуре
Немањина 22 - 26; 11000 Београд; Србија
web site: www.mgsi.gov.rs

Објекат:
**МОДЕРНИЗАЦИЈА ЖЕЛЕЗНИЧКЕ ПРУГЕ
БЕОГРАД - СУБОТИЦА - ДРЖАВНА ГРАНИЦА (КЕЛЕБИЈА)
ДЕОНИЦА НОВИ САД - СУБОТИЦА - ДРЖАВНА ГРАНИЦА (КЕЛЕБИЈА)**

Део пројекта:
ПРОЈЕКАТ САОБРАЋАЈНИЦА - ПРОЈЕКАТ ДРУМСКИХ САОБРАЋАЈНИЦА

Цртеж:
**СИТУАЦИЈА
од km 0+000.00 до km 1+500.00**

Размера: 1:1000

Фаза пројекта:	датум:	Цртеж бр.
ИДР	09.2019.	2017-728-САО- 2/3-Ц16.1.1

03		
02		
01		
Број	Датум	Опис

Ревизиони блок:

САОБРАЋАЈНИ ИНСТИТУТ ЦИП, д.о.о.

Немањина 6; 11000 Београд; Србија
Тел: 011/3618-134; Факс: 011/3618-324; web site: www.sicip.co.rs

Организациона јединица:САОБРАЋАЈНИЦЕ

Одговорни пројектант за денивелације путева:

лиценца број: 315 I138 09

Дејан Радојчић, дипл.инж.грађ.

Сарадници:

Унутрашња контрола:
Невенка Ђокић, дипл.инж.грађ.

Главни пројектант:
Милан Јелкић, дипл.грађ.инж.

Руководилац организационе јединице:
мр Новица Стевановић, дипл.грађ.инж.

Инвеститор пројекта:
" ИНФРАСТРУКТУРА ЖЕЛЕЗНИЦЕ СРБИЈЕ " А.Д.
Немањина 6/IV, Београд

Наручилац пројекта:
Министарство грађевинарства, саобраћаја и инфраструктуре
Немањина 22 - 26; 11000 Београд; Србија
web site: www.mgsi.gov.rs

Објекат:
МОДЕРНИЗАЦИЈА ЖЕЛЕЗНИЧКЕ ПРУГЕ
БЕОГРАД - СУБОТИЦА - ДРЖАВНА ГРАНИЦА (КЕЛЕБИЈА)
ДЕОНИЦА НОВИ САД - СУБОТИЦА - ДРЖАВНА ГРАНИЦА (КЕЛЕБИЈА)

Део пројекта:
ПРОЈЕКАТ САОБРАЋАЈНИЦА - ПРОЈЕКАТ ДРУМСКИХ САОБРАЋАЈНИЦА

Цртеж:	Размера:
СИТУАЦИЈА **од km 1+500.00 до km 2+940.33**	1:1000

Фаза пројекта:	датум:	Цртеж бр.
ИДР	**09.2019.**	2017-728-САО- 2/3-Ц16.1.2

Број	Датум	Опис
03		
02		
01		

Ревизиони блок:

САОБРАЋАЈНИ ИНСТИТУТ ЦИП, д.о.о.

SAOBRAĆAJNI INSTITUT CIP

Немањина 6; 11000 Београд; Србија
Тел: 011/3618-134; Факс: 011/3618-324; web site: www.sicip.co.rs

Организациона јединица:САОБРАЋАЈНИЦЕ

Одговорни пројектант за денивелације путева:
лиценца број: 315 I138 09
Дејан Радојчић, дипл.инж.грађ.

Сарадници:

Унутрашња контрола:
Невенка Ђокић, дипл.инж.грађ.

Главни пројектант:
Милан Јелкић, дипл.грађ.инж.

Руководилац организационе јединице:
мр Новица Стевановић, дипл.грађ.инж.

Инвеститор пројекта:
" ИНФРАСТРУКТУРА ЖЕЛЕЗНИЦЕ СРБИЈЕ " А.Д.
Немањина 6/IV, Београд

Наручилац пројекта:
Министарство грађевинарства, саобраћаја и инфраструктуре
Немањина 22 - 26; 11000 Београд; Србија
web site: www.mgsi.gov.rs

Објекат:
МОДЕРНИЗАЦИЈА ЖЕЛЕЗНИЧКЕ ПРУГЕ
БЕОГРАД - СУБОТИЦА - ДРЖАВНА ГРАНИЦА (КЕЛЕБИЈА)
ДЕОНИЦА НОВИ САД - СУБОТИЦА - ДРЖАВНА ГРАНИЦА (КЕЛЕБИЈА)

Део пројекта:
ПРОЈЕКАТ САОБРАЋАЈНИЦА - ПРОЈЕКАТ ДРУМСКИХ САОБРАЋАЈНИЦА

Цртеж:	Размера:
ПОДУЖНИ ПРОФИЛ од km 0+000.00 до km 1+475.00	1:100/1000

Фаза пројекта:	датум:	Цртеж бр.
ИДР	**09.2019.**	2017-728-САО- 2/3-1.16-Ц2.1.1

Број	Датум	Опис
03		
02		
01		

Ревизиони блок:

САОБРАЋАЈНИ ИНСТИТУТ ЦИП, д.о.о.

Немањина 6; 11000 Београд; Србија
Тел: 011/3618-134; Факс: 011/3618-324; web site: www.sicip.co.rs

Организациона јединица:САОБРАЋАЈНИЦЕ

Одговорни пројектант за денивелације путева:
лиценца број: 315 I138 09
Дејан Радојчић, дипл.инж.грађ.

Сарадници:

Унутрашња контрола:
Невенка Ђокић, дипл.инж.грађ.

Главни пројектант:
Милан Јелкић, дипл.грађ.инж.

Руководилац организационе јединице:
мр Новица Стевановић, дипл.грађ.инж.

Инвеститор пројекта:
" ИНФРАСТРУКТУРА ЖЕЛЕЗНИЦЕ СРБИЈЕ " А.Д.
Немањина 6/IV, Београд

Наручилац пројекта:
Министарство грађевинарства, саобраћаја и инфраструктуре
Немањина 22 - 26; 11000 Београд; Србија
web site: www.mgsi.gov.rs

Објекат:
МОДЕРНИЗАЦИЈА ЖЕЛЕЗНИЧКЕ ПРУГЕ
БЕОГРАД - СУБОТИЦА - ДРЖАВНА ГРАНИЦА (КЕЛЕБИЈА)
ДЕОНИЦА НОВИ САД - СУБОТИЦА - ДРЖАВНА ГРАНИЦА (КЕЛЕБИЈА)

Део пројекта:
ПРОЈЕКАТ САОБРАЋАЈНИЦА - ПРОЈЕКАТ ДРУМСКИХ САОБРАЋАЈНИЦА

Цртеж:
ПОДУЖНИ ПРОФИЛ
од km 1+475.00 до km 2+940.33

Размера: 1:100/1000

Фаза пројекта:	датум:	Цртеж бр.
ИДР	**09.2019.**	2017-728-САО- 2/3-Ц16.2.2

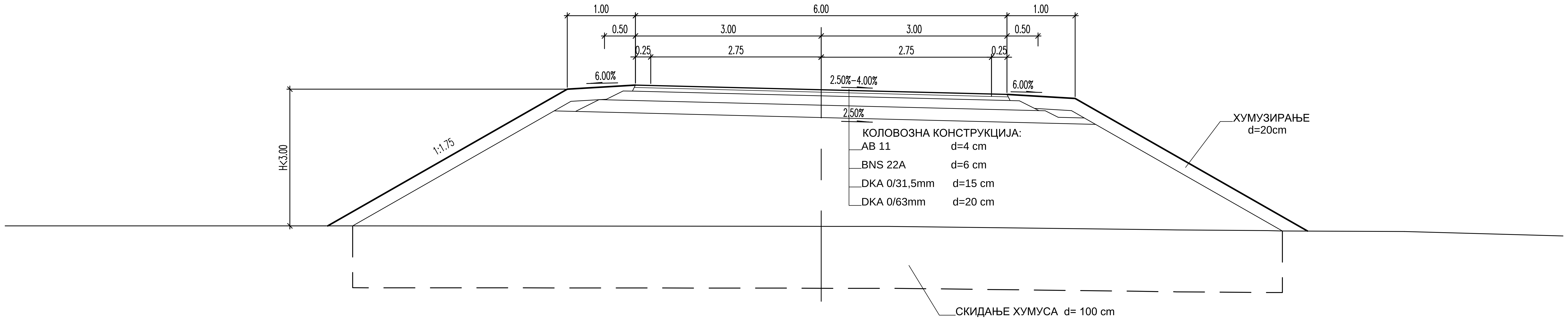

03		
02		
01		
Број	Датум	Опис

Ревизиони блок:

САОБРАЋАЈНИ ИНСТИТУТ ЦИП, д.о.о.

Немањина 6; 11000 Београд; Србија
Тел: 011/3618-134; Факс: 011/3618-324; web site: www.sicip.co.rs

Организациона јединица:САОБРАЋАЈНИЦЕ

Одговорни пројектант за денивелације путева:

лиценца број: 315 I138 09

Дејан Радојчић, дипл.инж.грађ.

Сарадници:

Инвеститор пројекта:
" ИНФРАСТРУКТУРА ЖЕЛЕЗНИЦЕ СРБИЈЕ " А.Д.
Немањина 6/IV, Београд

Наручилац пројекта:
Министарство грађевинарства, саобраћаја и инфраструктуре
Немањина 22 - 26; 11000 Београд; Србија
web site: www.mgsi.gov.rs

Објекат:
МОДЕРНИЗАЦИЈА ЖЕЛЕЗНИЧКЕ ПРУГЕ
БЕОГРАД - СУБОТИЦА - ДРЖАВНА ГРАНИЦА (КЕЛЕБИЈА)
ДЕОНИЦА НОВИ САД - СУБОТИЦА - ДРЖАВНА ГРАНИЦА (КЕЛЕБИЈА)

Део пројекта:
ПРОЈЕКАТ САОБРАЋАЈНИЦА - ПРОЈЕКАТ ДРУМСКИХ САОБРАЋАЈНИЦА

Унутрашња контрола:
Невенка Ђокић, дипл.инж.грађ.

Главни пројектант:
Милан Јелкић, дипл.грађ.инж.

Руководилац организационе јединице:
мр Новица Стевановић, дипл.грађ.инж.

Цртеж:	Размера:
НОРМАЛНИ ПОПРЕЧНИ ПРОФИЛ	1:50

Фаза пројекта:	датум:	Цртеж бр.
ИДР	**09.2019.**	2017-728-САО- 2/3-Ц16.3

03		
02		
01		
Број	Датум	Опис

Ревизиони блок:

САОБРАЋАЈНИ ИНСТИТУТ ЦИП, д.о.о.

SAOBRAĆAJNI INSTITUT CIP

Немањина 6; 11000 Београд; Србија
Тел: 011/3618-134; Факс: 011/3618-324; web site: www.sicip.co.rs

Организациона јединица:САОБРАЋАЈНИЦЕ

Одговорни пројектант за денивелације путева:

лиценца број: 315 I138 09

Дејан Радојчић, дипл.инж.грађ.

Сарадници:

Инвеститор пројекта:
" ИНФРАСТРУКТУРА ЖЕЛЕЗНИЦЕ СРБИЈЕ " А.Д.
Немањина 6/IV, Београд

Наручилац пројекта:
Министарство грађевинарства, саобраћаја и инфраструктуре
Немањина 22 - 26; 11000 Београд; Србија
web site: www.mgsi.gov.rs

Објекат:
МОДЕРНИЗАЦИЈА ЖЕЛЕЗНИЧКЕ ПРУГЕ
БЕОГРАД - СУБОТИЦА - ДРЖАВНА ГРАНИЦА (КЕЛЕБИЈА)
ДЕОНИЦА НОВИ САД - СУБОТИЦА - ДРЖАВНА ГРАНИЦА (КЕЛЕБИЈА)

Део пројекта:
ПРОЈЕКАТ САОБРАЋАЈНИЦА - ПРОЈЕКАТ ДРУМСКИХ САОБРАЋАЈНИЦА

Унутрашња контрола:
Невенка Ђокић, дипл.инж.грађ.

Главни пројектант:
Милан Јелкић, дипл.грађ.инж.

Руководилац организационе јединице:
мр Новица Стевановић, дипл.грађ.инж.

Цртеж:	Размера:
СИТУАЦИЈА	1:500

Фаза пројекта:	датум:	Цртеж бр.
ИДР	**09.2019.**	2017-728-САО- 2/3-Ц17.1

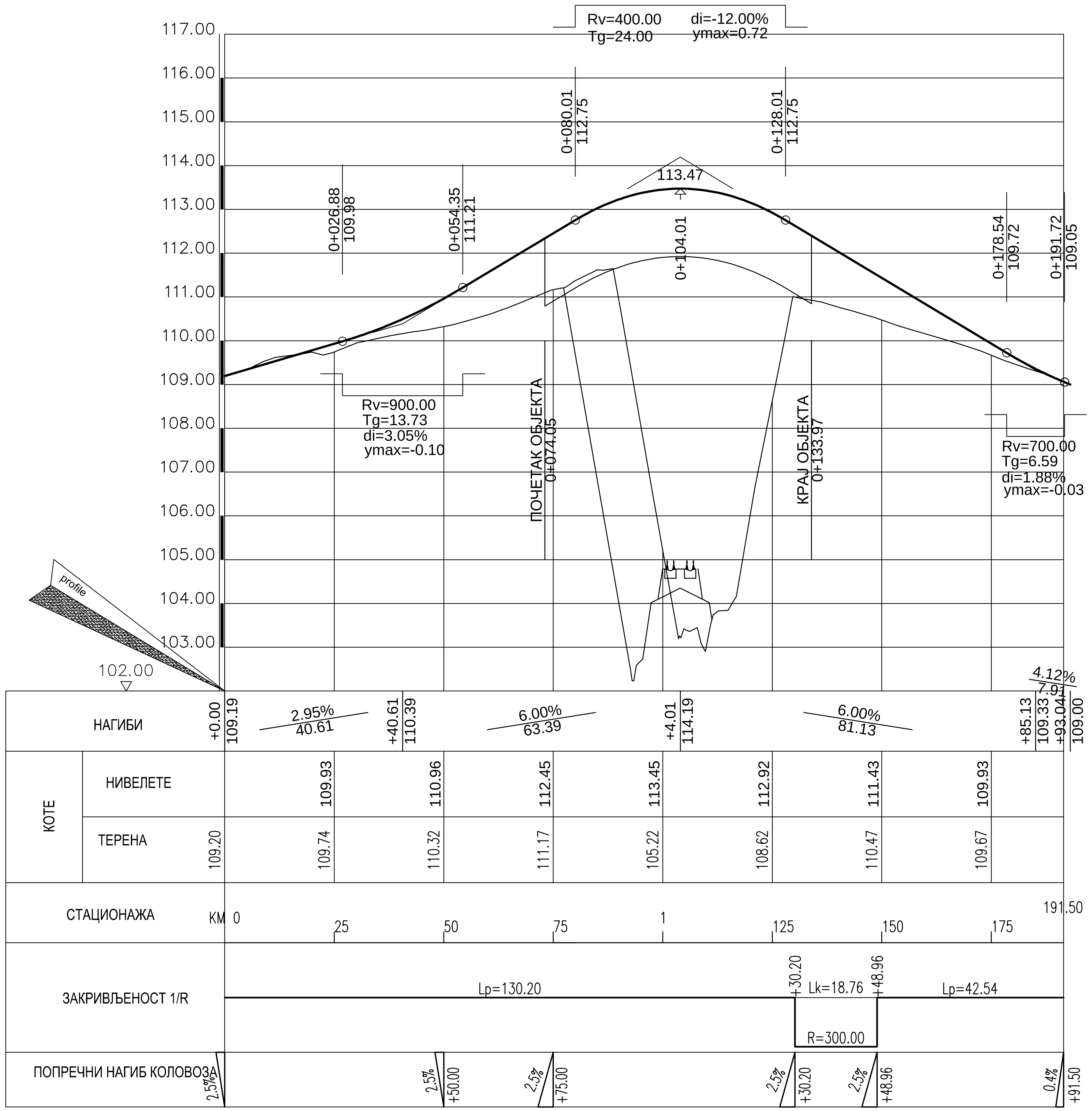

ИНЖЕЊЕРСКА КОМОРА СРБИЈЕ
Дејан М. Радојчић
дипл. грађ. инж.
315 I138 09
ОДГОВОРНИ ПРОЈЕКТАНТ

Број	Датум	Опис
03		
02		
01		

Ревизиони блок:

САОБРАЋАЈНИ ИНСТИТУТ ЦИП, д.о.о.

SAOBRAĆAJNI INSTITUT CIP

Немањина 6; 11000 Београд; Србија
Тел: 011/3618-134; Факс: 011/3618-324; web site: www.sicip.co.rs

Организациона јединица:САОБРАЋАЈНИЦЕ

Одговорни пројектант за денивелације путева:

лиценца број: 315 I138 09

Дејан Радојчић, дипл.инж.грађ.

Сарадници:

Унутрашња контрола:
Невенка Ђокић, дипл.инж.грађ.

Главни пројектант:
Милан Јелкић, дипл.грађ.инж.

Руководилац организационе јединице:
мр Новица Стевановић, дипл.грађ.инж.

Инвеститор пројекта:
" ИНФРАСТРУКТУРА ЖЕЛЕЗНИЦЕ СРБИЈЕ " А.Д.
Немањина 6/IV, Београд

Наручилац пројекта:
Министарство грађевинарства, саобраћаја и инфраструктуре
Немањина 22 - 26; 11000 Београд; Србија
web site: www.mgsi.gov.rs

Објекат:
МОДЕРНИЗАЦИЈА ЖЕЛЕЗНИЧКЕ ПРУГЕ
БЕОГРАД - СУБОТИЦА - ДРЖАВНА ГРАНИЦА (КЕЛЕБИЈА)
ДЕОНИЦА НОВИ САД - СУБОТИЦА - ДРЖАВНА ГРАНИЦА (КЕЛЕБИЈА)

Део пројекта:
ПРОЈЕКАТ САОБРАЋАЈНИЦА - ПРОЈЕКАТ ДРУМСКИХ САОБРАЋАЈНИЦА

Цртеж:		Размера:
ПОДУЖНИ ПРОФИЛ		1:100/1000

Фаза пројекта:	датум:	Цртеж бр.
ИДР	09.2019.	2017-728-САО- 2/3-Ц17.2

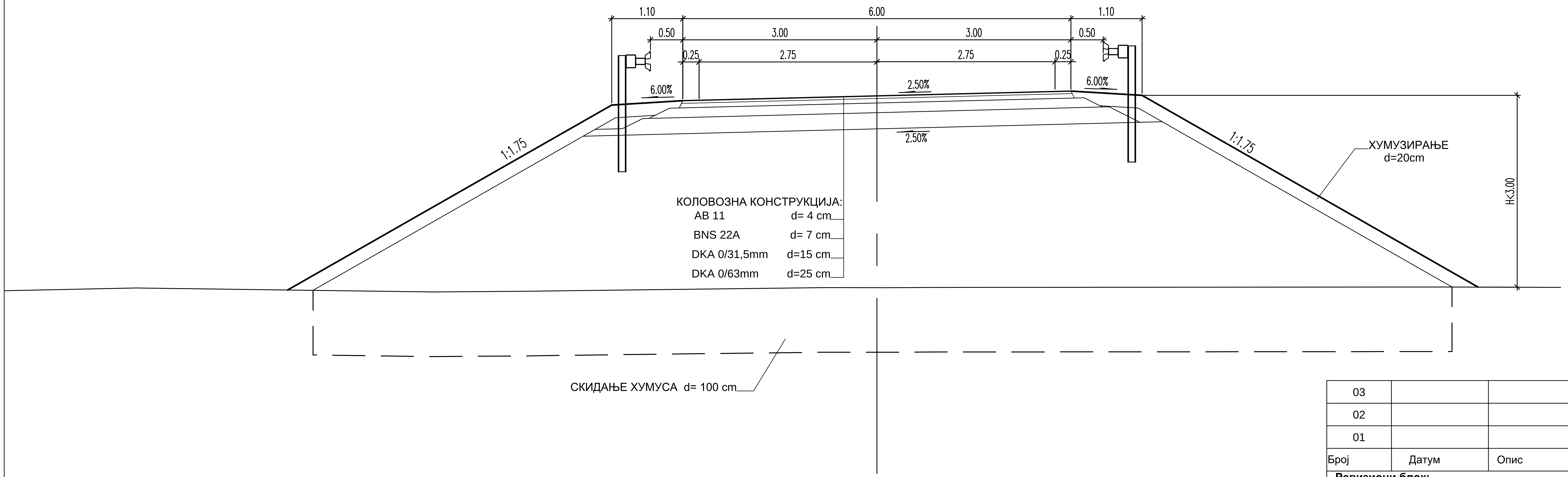

ИНЖЕЊЕРСКА КОМОРА СРБИЈЕ
Дејан М. Радојчић
дипл. грађ. инж.
315 I138 09
ОДГОВОРНИ ПРОЈЕКТАНТ

Број	Датум	Опис
03		
02		
01		

Ревизиони блок:

САОБРАЋАЈНИ ИНСТИТУТ ЦИП, д.о.о.

Немањина 6; 11000 Београд; Србија
Тел: 011/3618-134; Факс: 011/3618-324; web site: www.sicip.co.rs

Организациона јединица:САОБРАЋАЈНИЦЕ

Одговорни пројектант за денивелације путева:

лиценца број: 315 I138 09

Дејан Радојчић, дипл.инж.грађ.

Сарадници:

Унутрашња контрола:
Невенка Ђокић, дипл.инж.грађ.

Главни пројектант:
Милан Јелкић, дипл.грађ.инж.

Руководилац организационе јединице:
мр Новица Стевановић, дипл.грађ.инж.

Инвеститор пројекта:
" ИНФРАСТРУКТУРА ЖЕЛЕЗНИЦЕ СРБИЈЕ " А.Д.
Немањина 6/IV, Београд

Наручилац пројекта:
Министарство грађевинарства, саобраћаја и инфраструктуре
Немањина 22 - 26; 11000 Београд; Србија
web site: www.mgsi.gov.rs

Објекат:
МОДЕРНИЗАЦИЈА ЖЕЛЕЗНИЧКЕ ПРУГЕ
БЕОГРАД - СУБОТИЦА - ДРЖАВНА ГРАНИЦА (КЕЛЕБИЈА)
ДЕОНИЦА НОВИ САД - СУБОТИЦА - ДРЖАВНА ГРАНИЦА (КЕЛЕБИЈА)

Део пројекта:
ПРОЈЕКАТ САОБРАЋАЈНИЦА - ПРОЈЕКАТ ДРУМСКИХ САОБРАЋАЈНИЦА

Цртеж:	Размера:
НОРМАЛНИ ПОПРЕЧНИ ПРОФИЛ	1:50

Фаза пројекта:	датум:	Цртеж бр.
ИДР	**09.2019.**	2017-728-САО- 2/3-Ц17.3

Број	Датум	Опис
03		
02		
01		

Ревизиони блок:

САОБРАЋАЈНИ ИНСТИТУТ ЦИП, д.о.о.

Немањина 6; 11000 Београд; Србија
Тел: 011/3618-134; Факс: 011/3618-324; web site: www.sicip.co.rs

Организациона јединица:САОБРАЋАЈНИЦЕ

Одговорни пројектант за денивелације путева:
лиценца број: 315 I138 09
Дејан Радојчић, дипл.инж.грађ.

Сарадници:

Унутрашња контрола:
Невенка Ђокић, дипл.инж.грађ.

Главни пројектант:
Милан Јелкић, дипл.грађ.инж.

Руководилац организационе јединице:
мр Новица Стевановић, дипл.грађ.инж.

Инвеститор пројекта:
" ИНФРАСТРУКТУРА ЖЕЛЕЗНИЦЕ СРБИЈЕ " А.Д.
Немањина 6/IV, Београд

Наручилац пројекта:
Министарство грађевинарства, саобраћаја и инфраструктуре
Немањина 22 - 26; 11000 Београд; Србија
web site: www.mgsi.gov.rs

Објекат:
МОДЕРНИЗАЦИЈА ЖЕЛЕЗНИЧКЕ ПРУГЕ
БЕОГРАД - СУБОТИЦА - ДРЖАВНА ГРАНИЦА (КЕЛЕБИЈА)
ДЕОНИЦА НОВИ САД - СУБОТИЦА - ДРЖАВНА ГРАНИЦА (КЕЛЕБИЈА)

Део пројекта:
ПРОЈЕКАТ САОБРАЋАЈНИЦА - ПРОЈЕКАТ ДРУМСКИХ САОБРАЋАЈНИЦА

Цртеж: **СИТУАЦИОНИ ПЛАН**

Размера: 1:500

Фаза пројекта:	датум:	Цртеж бр.
ИДР	09.2019.	2017-728-САО- 2/3-Ц18.1

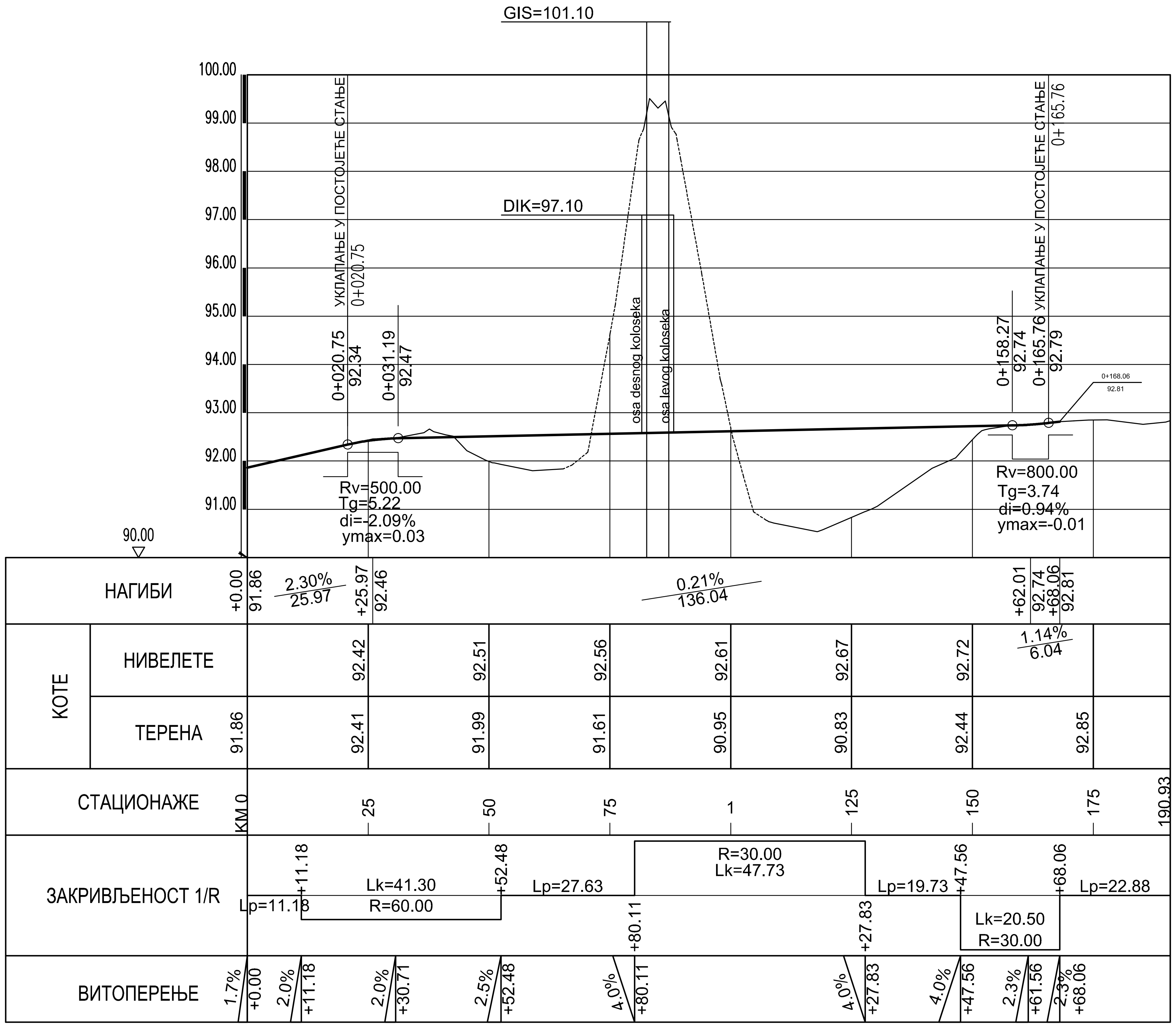

03		
02		
01		
Број	Датум	Опис

Ревизиони блок:

САОБРАЋАЈНИ ИНСТИТУТ ЦИП, д.о.о.

SAOBRAĆAJNI INSTITUT CIP

Немањина 6; 11000 Београд; Србија
Тел: 011/3618-134; Факс: 011/3618-324; web site: www.sicip.co.rs

Организациона јединица:САОБРАЋАЈНИЦЕ

Одговорни пројектант за денивелације путева:

лиценца број: 315 I138 09

Дејан Радојчић, дипл.инж.грађ.

Сарадници:

Инвеститор пројекта:
" ИНФРАСТРУКТУРА ЖЕЛЕЗНИЦЕ СРБИЈЕ " А.Д.
Немањина 6/IV, Београд

Наручилац пројекта:
Министарство грађевинарства, саобраћаја и инфраструктуре
Немањина 22 - 26; 11000 Београд; Србија
web site: www.mgsi.gov.rs

Објекат:
МОДЕРНИЗАЦИЈА ЖЕЛЕЗНИЧКЕ ПРУГЕ
БЕОГРАД - СУБОТИЦА - ДРЖАВНА ГРАНИЦА (КЕЛЕБИЈА)
ДЕОНИЦА НОВИ САД - СУБОТИЦА - ДРЖАВНА ГРАНИЦА (КЕЛЕБИЈА)

Део пројекта:

ПРОЈЕКАТ САОБРАЋАЈНИЦА - ПРОЈЕКАТ ДРУМСКИХ САОБРАЋАЈНИЦА

Унутрашња контрола:
Невенка Ђокић, дипл.инж.грађ.

Главни пројектант:
Милан Јелкић, дипл.грађ.инж.

Руководилац организационе јединице:
мр Новица Стевановић, дипл.грађ.инж.

Цртеж: **ПОДУЖНИ ПРОФИЛ**

Размера: 1:100/1000

Фаза пројекта:	датум:	Цртеж бр.
ИДР	09.2019.	2017-728-САО- 2/3-1.18-Ц2

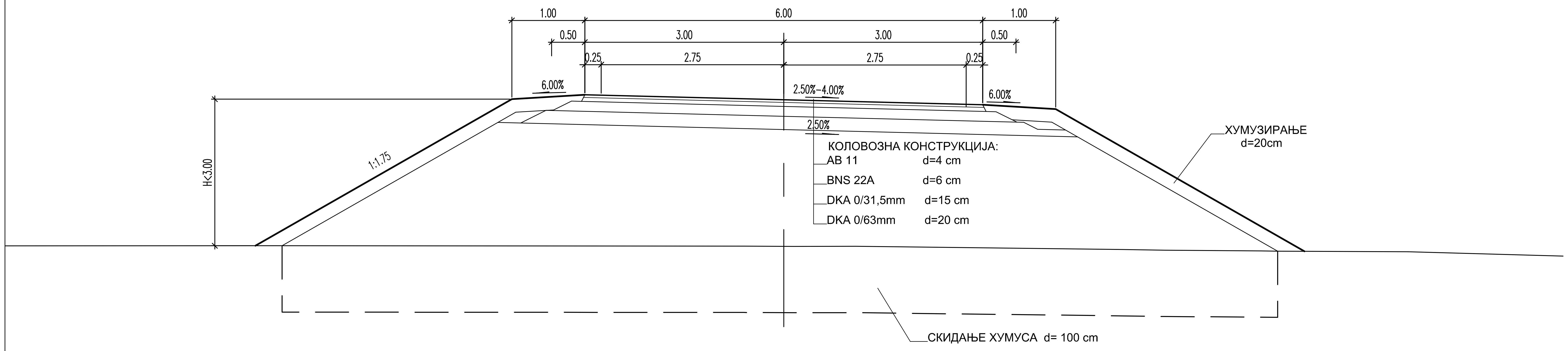

ИНЖЕЊЕРСКА КОМОРА СРБИЈЕ
Дејан М. Радојчић
дипл. грађ. инж.
315 I138 09
ОДГОВОРНИ ПРОЈЕКТАНТ

Број	Датум	Опис
03		
02		
01		

Ревизиони блок:

САОБРАЋАЈНИ ИНСТИТУТ ЦИП, д.о.о.

Немањина 6; 11000 Београд; Србија
Тел: 011/3618-134; Факс: 011/3618-324; web site: www.sicip.co.rs

Организациона јединица:САОБРАЋАЈНИЦЕ

Одговорни пројектант за денивелације путева:
лиценца број: 315 I138 09
Дејан Радојчић, дипл.инж.грађ.

Сарадници:

Унутрашња контрола:
Невенка Ђокић, дипл.инж.грађ.

Главни пројектант:
Милан Јелкић, дипл.грађ.инж.

Руководилац организационе јединице:
мр Новица Стевановић, дипл.грађ.инж.

Инвеститор пројекта:
" ИНФРАСТРУКТУРА ЖЕЛЕЗНИЦЕ СРБИЈЕ " А.Д.
Немањина 6/IV, Београд

Наручилац пројекта:
Министарство грађевинарства, саобраћаја и инфраструктуре
Немањина 22 - 26; 11000 Београд; Србија
web site: www.mgsi.gov.rs

Објекат:
МОДЕРНИЗАЦИЈА ЖЕЛЕЗНИЧКЕ ПРУГЕ
БЕОГРАД - СУБОТИЦА - ДРЖАВНА ГРАНИЦА (КЕЛЕБИЈА)
ДЕОНИЦА НОВИ САД - СУБОТИЦА - ДРЖАВНА ГРАНИЦА (КЕЛЕБИЈА)

Део пројекта:
ПРОЈЕКАТ САОБРАЋАЈНИЦА - ПРОЈЕКАТ ДРУМСКИХ САОБРАЋАЈНИЦА

Цртеж:	Размера:
ПОДУЖНИ ПРОФИЛ	1:50

Фаза пројекта:	датум:	Цртеж бр.
ИДР	09.2019.	2017-728-САО- 2/3-Ц18.3

03		
02		
01		
Број	Датум	Опис

Ревизиони блок:

САОБРАЋАЈНИ ИНСТИТУТ ЦИП, д.о.о.

Немањина 6; 11000 Београд; Србија
Тел: 011/3618-134; Факс: 011/3618-324; web site: www.sicip.co.rs

Организациона јединица:САОБРАЋАЈНИЦЕ

Одговорни пројектант за денивелације путева:
лиценца број: 315 I138 09
Дејан Радојчић, дипл.инж.грађ.

Сарадници:

Унутрашња контрола:
Невенка Ђокић, дипл.инж.грађ.

Главни пројектант:
Милан Јелкић, дипл.грађ.инж.

Руководилац организационе јединице:
мр Новица Стевановић, дипл.грађ.инж.

Инвеститор пројекта:
" ИНФРАСТРУКТУРА ЖЕЛЕЗНИЦЕ СРБИЈЕ " А.Д.
Немањина 6/IV, Београд

Наручилац пројекта:
Министарство грађевинарства, саобраћаја и инфраструктуре
Немањина 22 - 26; 11000 Београд; Србија
web site: www.mgsi.gov.rs

Објекат:
МОДЕРНИЗАЦИЈА ЖЕЛЕЗНИЧКЕ ПРУГЕ
БЕОГРАД - СУБОТИЦА - ДРЖАВНА ГРАНИЦА (КЕЛЕБИЈА)
ДЕОНИЦА НОВИ САД - СУБОТИЦА - ДРЖАВНА ГРАНИЦА (КЕЛЕБИЈА)

Део пројекта:
ПРОЈЕКАТ САОБРАЋАЈНИЦА - ПРОЈЕКАТ ДРУМСКИХ САОБРАЋАЈНИЦА

Цртеж:	Размера:
СИТУАЦИЈА	1:1000

Фаза пројекта:	датум:	Цртеж бр.
ИДР	09.2019.	2017-728-САО- 2/3-Ц19.1

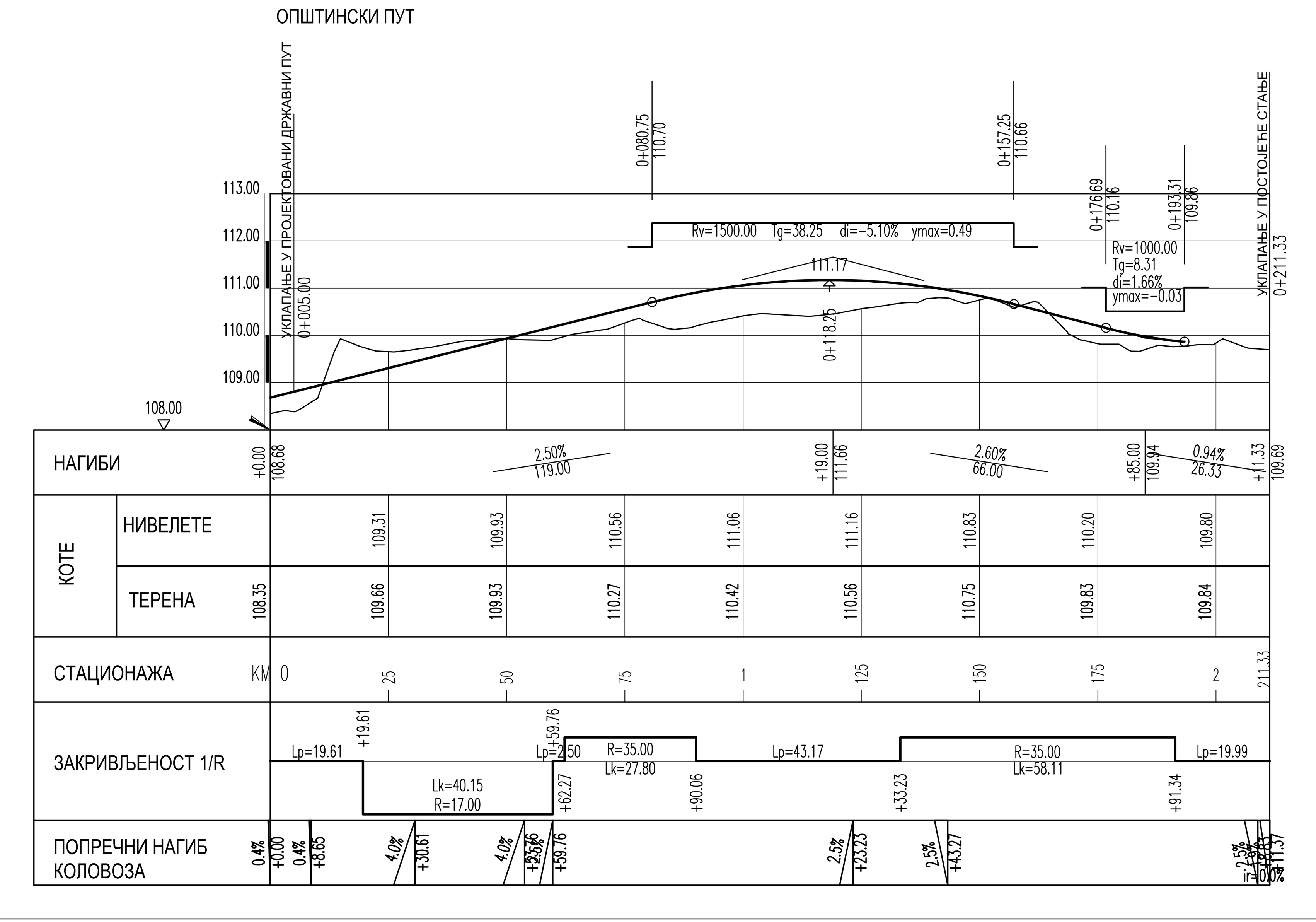

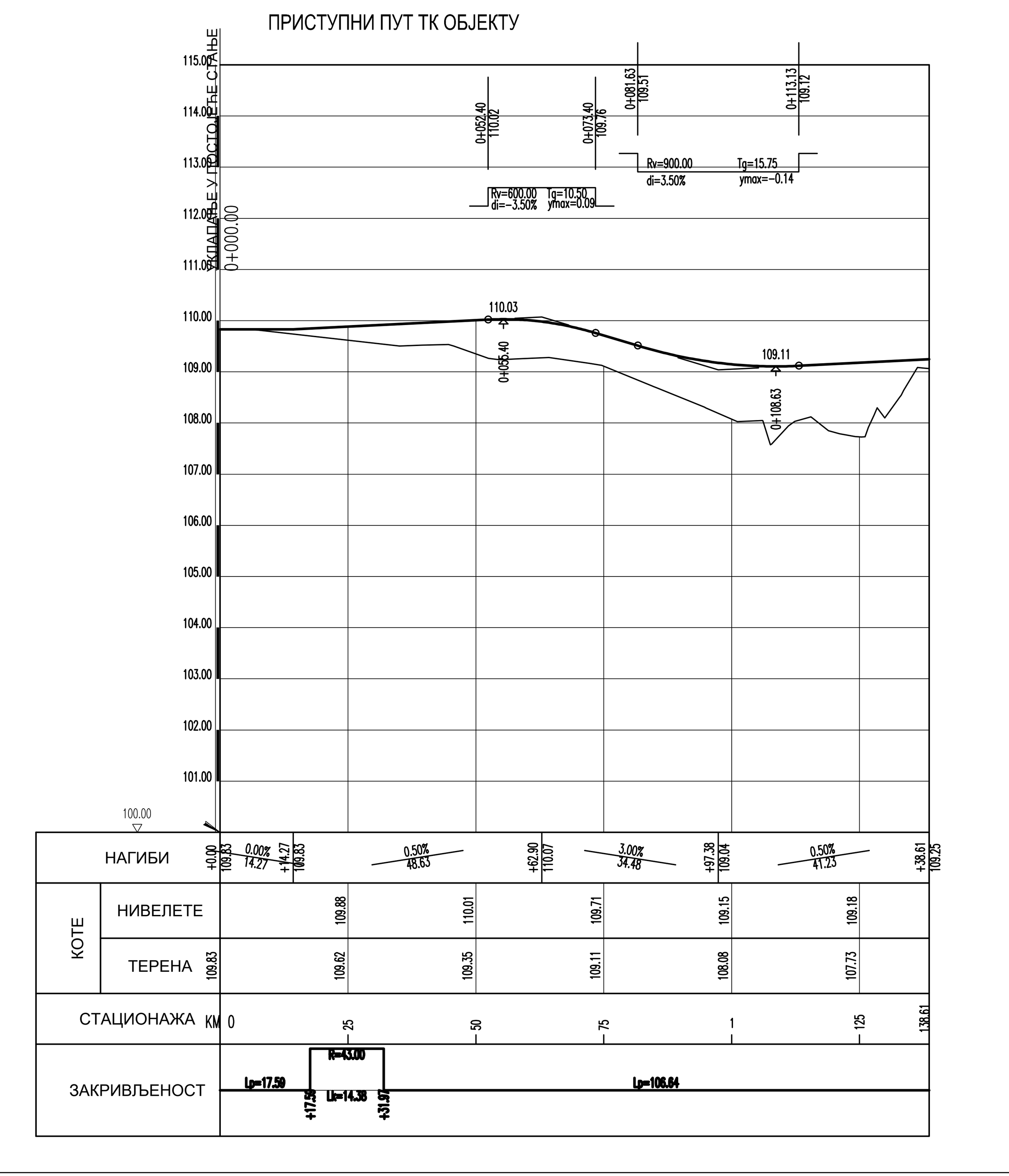

Број	Датум	Опис
03		
02		
01		

Ревизиони блок:

САОБРАЋАЈНИ ИНСТИТУТ ЦИП, д.о.о.

Немањина 6; 11000 Београд; Србија
Тел: 011/3618-134; Факс: 011/3618-324; web site: www.sicip.co.rs

Организациона јединица:САОБРАЋАЈНИЦЕ

Одговорни пројектант за денивелације путева:
лиценца број: 315 I138 09
Дејан Радојчић, дипл.инж.грађ.

Сарадници:

Унутрашња контрола:
Невенка Ђокић, дипл.инж.грађ.

Главни пројектант:
Милан Јелкић, дипл.грађ.инж.

Руководилац организационе јединице:
мр Новица Стевановић, дипл.грађ.инж.

Инвеститор пројекта:
" ИНФРАСТРУКТУРА ЖЕЛЕЗНИЦЕ СРБИЈЕ " А.Д.
Немањина 6/IV, Београд

Наручилац пројекта:
Министарство грађевинарства, саобраћаја и инфраструктуре
Немањина 22 - 26; 11000 Београд; Србија
web site: www.mgsi.gov.rs

Објекат:
МОДЕРНИЗАЦИЈА ЖЕЛЕЗНИЧКЕ ПРУГЕ
БЕОГРАД - СУБОТИЦА - ДРЖАВНА ГРАНИЦА (КЕЛЕБИЈА)
ДЕОНИЦА НОВИ САД - СУБОТИЦА - ДРЖАВНА ГРАНИЦА (КЕЛЕБИЈА)

Део пројекта:
ПРОЈЕКАТ САОБРАЋАЈНИЦА - ПРОЈЕКАТ ДРУМСКИХ САОБРАЋАЈНИЦА

Цртеж:	Размера:
ПОДУЖНИ ПРОФИЛИ	1:100/1000

Фаза пројекта:	датум:	Цртеж бр.
ИДР	09.2019.	2017-728-САО- 2/3-Ц19.2

ДЕНИВЕЛАЦИЈА ДРЖАВНОГ ПУТА

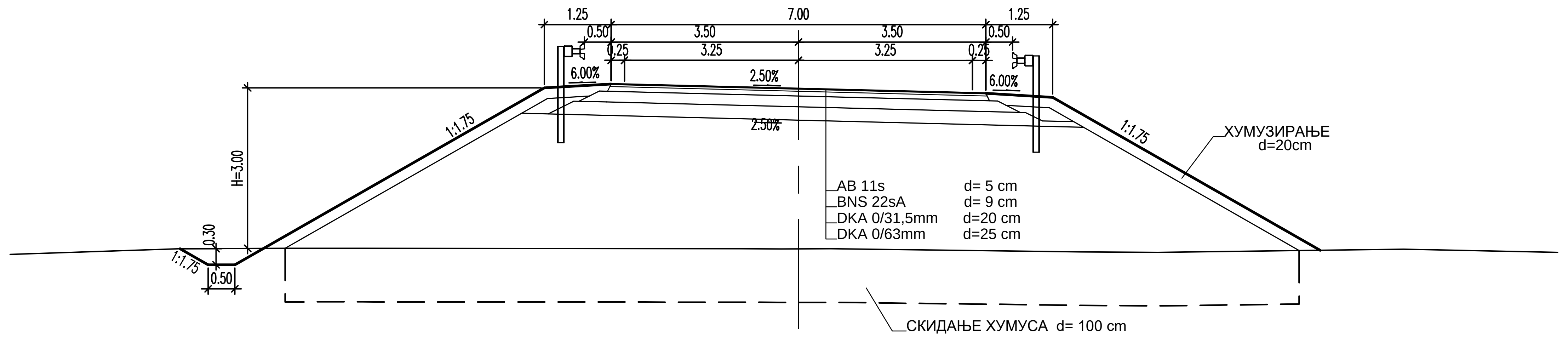

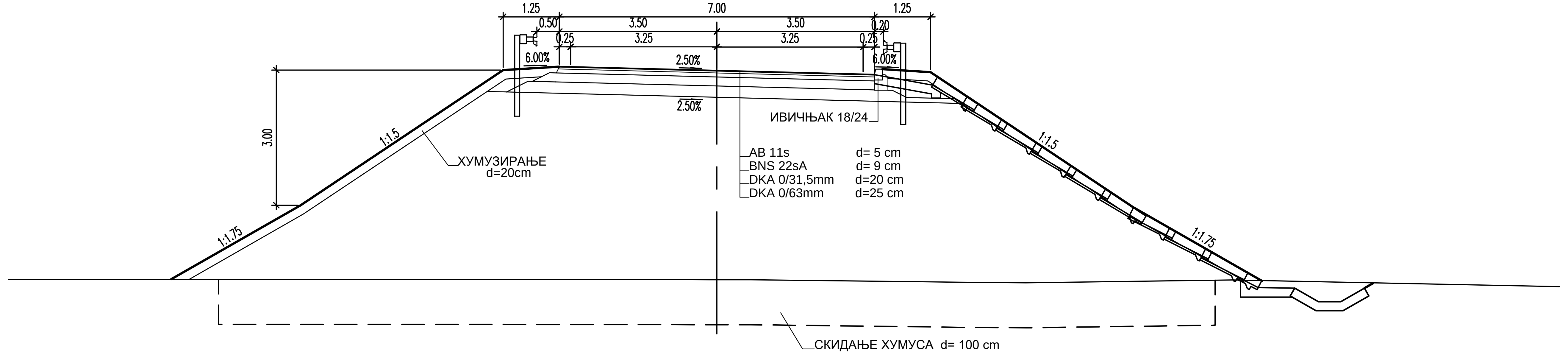

ОПШТИНСКИ ПУТ

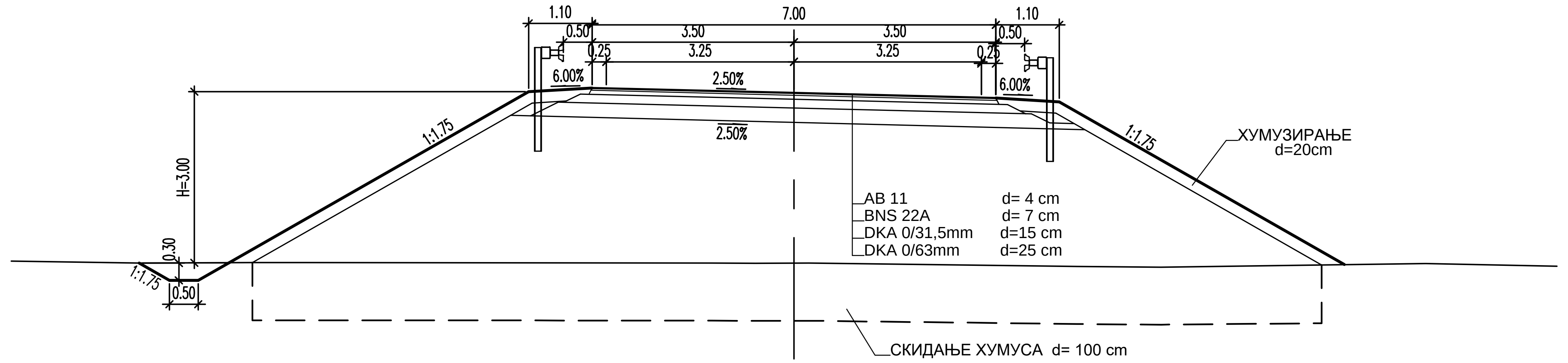

ПРИСТУПНИ ПУТ ТК ОБЈЕКТУ

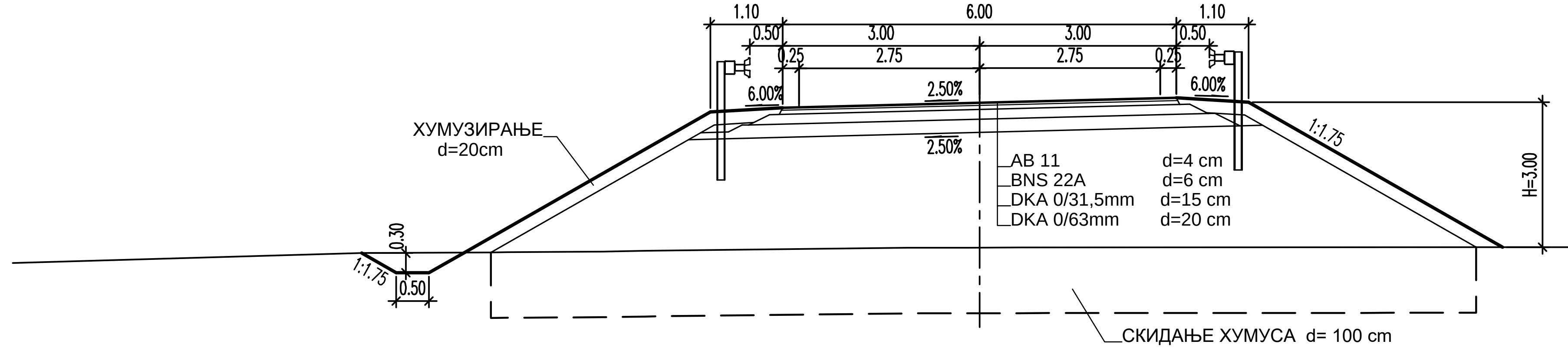

Број	Датум	Опис
03		
02		
01		

Ревизиони блок:

САОБРАЋАЈНИ ИНСТИТУТ ЦИП, д.о.о.

SAOBRAĆAJNI INSTITUT CIP

Немањина 6; 11000 Београд; Србија
Тел: 011/3618-134; Факс: 011/3618-324; web site: www.sicip.co.rs

Организациона јединица:САОБРАЋАЈНИЦЕ

Одговорни пројектант за денивелације путева:

лиценца број: 315 I138 09

Дејан Радојчић, дипл.инж.грађ.

Сарадници:

Унутрашња контрола:
Невенка Ђокић, дипл.инж.грађ.

Главни пројектант:
Милан Јелкић, дипл.грађ.инж.

Руководилац организационе јединице:
мр Новица Стевановић, дипл.грађ.инж.

Инвеститор пројекта:
" ИНФРАСТРУКТУРА ЖЕЛЕЗНИЦЕ СРБИЈЕ " А.Д.
Немањина 6/IV, Београд

Наручилац пројекта:
Министарство грађевинарства, саобраћаја и инфраструктуре
Немањина 22 - 26; 11000 Београд; Србија
web site: www.mgsi.gov.rs

Објекат:
МОДЕРНИЗАЦИЈА ЖЕЛЕЗНИЧКЕ ПРУГЕ
БЕОГРАД - СУБОТИЦА - ДРЖАВНА ГРАНИЦА (КЕЛЕБИЈА)
ДЕОНИЦА НОВИ САД - СУБОТИЦА - ДРЖАВНА ГРАНИЦА (КЕЛЕБИЈА)

Део пројекта:
ПРОЈЕКАТ САОБРАЋАЈНИЦА - ПРОЈЕКАТ ДРУМСКИХ САОБРАЋАЈНИЦА

Цртеж:	Размера:
НОРМАЛНИ ПОПРЕЧНИ ПРОФИЛИ	1:100

Фаза пројекта:	датум:	Цртеж бр.
ИДР	09.2019.	2017-728-САО- 2/3-Ц19.3

03		
02		
01		
Број	Датум	Опис

Ревизиони блок:

САОБРАЋАЈНИ ИНСТИТУТ ЦИП, д.о.о.

SAOBRAĆAJNI INSTITUT CIP

Немањина 6; 11000 Београд; Србија
Тел: 011/3618-134; Факс: 011/3618-324; web site: www.sicip.co.rs

Организациона јединица:САОБРАЋАЈНИЦЕ

Одговорни пројектант за денивелације путева:
лиценца број: 315 I138 09
Дејан Радојчић, дипл.инж.грађ.

Сарадници:

Унутрашња контрола:
Невенка Ђокић, дипл.инж.грађ.

Главни пројектант:
Милан Јелкић, дипл.грађ.инж.

Руководилац организационе јединице:
мр Новица Стевановић, дипл.грађ.инж.

Инвеститор пројекта:
" ИНФРАСТРУКТУРА ЖЕЛЕЗНИЦЕ СРБИЈЕ " А.Д.
Немањина 6/IV, Београд

Наручилац пројекта:
Министарство грађевинарства, саобраћаја и инфраструктуре
Немањина 22 - 26; 11000 Београд; Србија
web site: www.mgsi.gov.rs

Објекат:
МОДЕРНИЗАЦИЈА ЖЕЛЕЗНИЧКЕ ПРУГЕ
БЕОГРАД - СУБОТИЦА - ДРЖАВНА ГРАНИЦА (КЕЛЕБИЈА)
ДЕОНИЦА НОВИ САД - СУБОТИЦА - ДРЖАВНА ГРАНИЦА (КЕЛЕБИЈА)

Део пројекта:
ПРОЈЕКАТ САОБРАЋАЈНИЦА - ПРОЈЕКАТ ДРУМСКИХ САОБРАЋАЈНИЦА

Цртеж:	Размера:
СИТУАЦИЈА	1:1000

Фаза пројекта:	датум:	Цртеж бр.
ИДР	09.2019.	2017-728-САО- 2/3-Ц20.1

03		
02		
01		
Број	Датум	Опис

Ревизиони блок:

САОБРАЋАЈНИ ИНСТИТУТ ЦИП, д.о.о.

Немањина 6; 11000 Београд; Србија
Тел: 011/3618-134; Факс: 011/3618-324; web site: www.sicip.co.rs

Организациона јединица:САОБРАЋАЈНИЦЕ

Одговорни пројектант за денивелације путева:

лиценца број: 315 I138 09

Дејан Радојчић, дипл.инж.грађ.

Сарадници:

Инвеститор пројекта:
" ИНФРАСТРУКТУРА ЖЕЛЕЗНИЦЕ СРБИЈЕ " А.Д.
Немањина 6/IV, Београд

Наручилац пројекта:
Министарство грађевинарства, саобраћаја и инфраструктуре
Немањина 22 - 26; 11000 Београд; Србија
web site: www.mgsi.gov.rs

Објекат:
МОДЕРНИЗАЦИЈА ЖЕЛЕЗНИЧКЕ ПРУГЕ
БЕОГРАД - СУБОТИЦА - ДРЖАВНА ГРАНИЦА (КЕЛЕБИЈА)
ДЕОНИЦА НОВИ САД - СУБОТИЦА - ДРЖАВНА ГРАНИЦА (КЕЛЕБИЈА)

Део пројекта:
ПРОЈЕКАТ САОБРАЋАЈНИЦА - ПРОЈЕКАТ ДРУМСКИХ САОБРАЋАЈНИЦА

Унутрашња контрола:
Невенка Ђокић, дипл.инж.грађ.

Главни пројектант:
Милан Јелкић, дипл.грађ.инж.

Руководилац организационе јединице:
мр Новица Стевановић, дипл.грађ.инж.

Цртеж: **ПОДУЖНИ ПРОФИЛ**

Размера: 1:100/1000

Фаза пројекта:	датум:	Цртеж бр.
ИДР	09.2019.	2017-728-САО- 2/3-Ц20.2

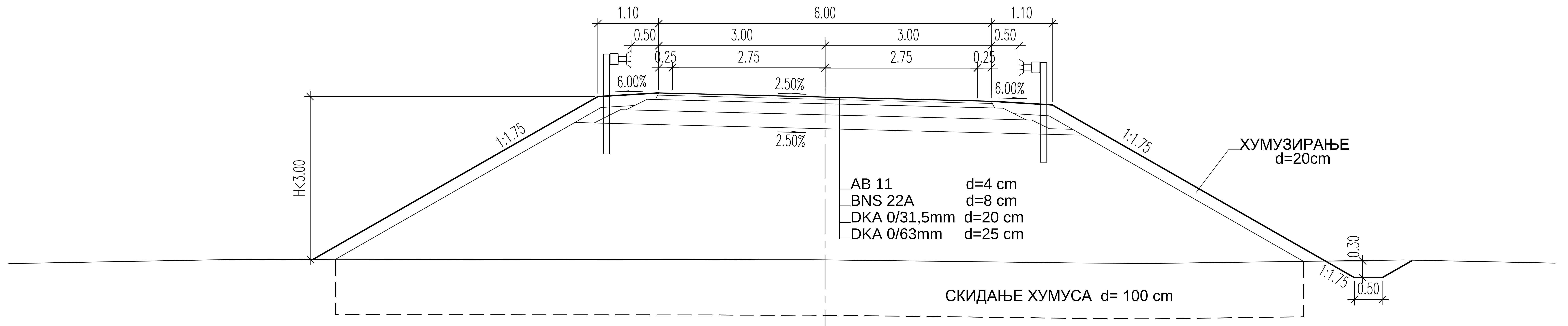

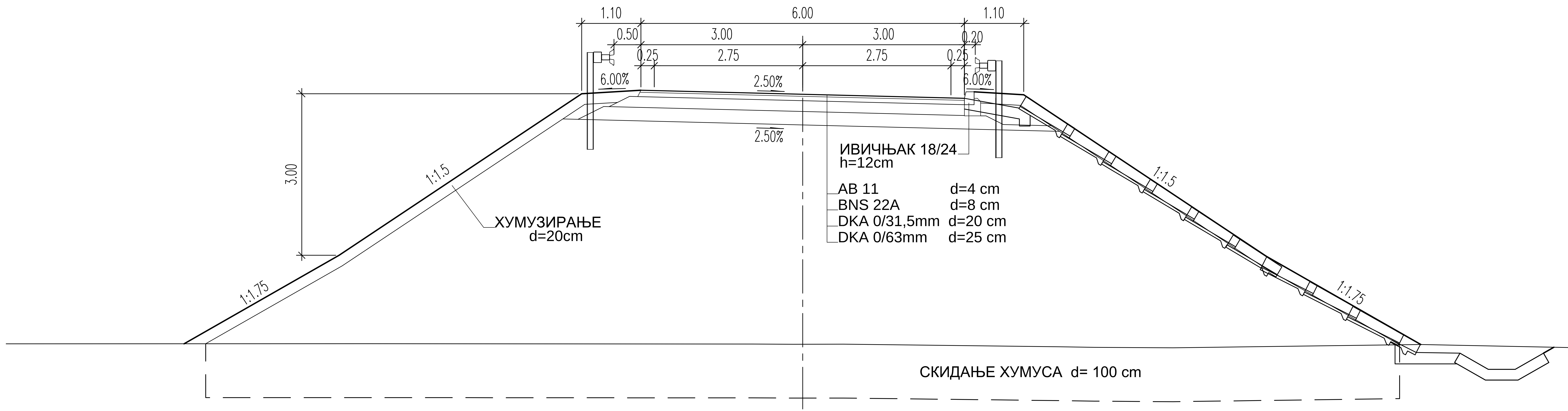

03		
02		
01		
Број	Датум	Опис

Ревизиони блок:

САОБРАЋАЈНИ ИНСТИТУТ ЦИП, д.о.о.

Немањина 6; 11000 Београд; Србија
Тел: 011/3618-134; Факс: 011/3618-324; web site: www.sicip.co.rs

Организациона јединица:САОБРАЋАЈНИЦЕ

Одговорни пројектант за денивелације путева:
лиценца број: 315 I138 09
Дејан Радојчић, дипл.инж.грађ.

Сарадници:

Инвеститор пројекта:
" ИНФРАСТРУКТУРА ЖЕЛЕЗНИЦЕ СРБИЈЕ " А.Д.
Немањина 6/IV, Београд

Наручилац пројекта:
Министарство грађевинарства, саобраћаја и инфраструктуре
Немањина 22 - 26; 11000 Београд; Србија
web site: www.mgsi.gov.rs

Објекат:
МОДЕРНИЗАЦИЈА ЖЕЛЕЗНИЧКЕ ПРУГЕ
БЕОГРАД - СУБОТИЦА - ДРЖАВНА ГРАНИЦА (КЕЛЕБИЈА)
ДЕОНИЦА НОВИ САД - СУБОТИЦА - ДРЖАВНА ГРАНИЦА (КЕЛЕБИЈА)

Део пројекта:
ПРОЈЕКАТ САОБРАЋАЈНИЦА - ПРОЈЕКАТ ДРУМСКИХ САОБРАЋАЈНИЦА

Унутрашња контрола:
Невенка Ђокић, дипл.инж.грађ.

Главни пројектант:
Милан Јелкић, дипл.грађ.инж.

Руководилац организационе јединице:
мр Новица Стевановић, дипл.грађ.инж.

Цртеж: **НОРМАЛНИ ПОПРЕЧНИ ПРОФИЛИ**

Размера: 1:50

Фаза пројекта:	датум:	Цртеж бр.
ИДР	09.2019.	2017-728-САО- 2/3-Ц20.3

Број	Датум	Опис
03		
02		
01		

Ревизиони блок:

САОБРАЋАЈНИ ИНСТИТУТ ЦИП, д.о.о.

SAOBRAĆAJNI INSTITUT CIP

Немањина 6; 11000 Београд; Србија
Тел: 011/3618-134; Факс: 011/3618-324; web site: www.sicip.co.rs

Организациона јединица:САОБРАЋАЈНИЦЕ

Одговорни пројектант за денивелације путева:

лиценца број: 315 I138 09

Дејан Радојчић, дипл.инж.грађ.

Сарадници:

Маријана Сјеклоћа, дипл.инж.грађ.
Софија Остојић, дипл.инж.грађ.

Унутрашња контрола:
Невенка Ђокић, дипл.инж.грађ.

Главни пројектант:
Милан Јелкић, дипл.грађ.инж.

Руководилац организационе јединице:
мр Новица Стевановић, дипл.грађ.инж.

Инвеститор пројекта:
" ИНФРАСТРУКТУРА ЖЕЛЕЗНИЦЕ СРБИЈЕ " А.Д.
Немањина 6/IV, Београд

Наручилац пројекта:
Ministarstvo građevinarstva, saobraćaja i infrastrukture
Немањина 22 - 26; 11000 Београд; Србија
web site: www.mgsi.gov.rs

Објекат:
МОДЕРНИЗАЦИЈА ЖЕЛЕЗНИЧКЕ ПРУГЕ
БЕОГРАД - СУБОТИЦА - ДРЖАВНА ГРАНИЦА (КЕЛЕБИЈА)
ДЕОНИЦА НОВИ САД - СУБОТИЦА - ДРЖАВНА ГРАНИЦА (КЕЛЕБИЈА)

Део пројекта:
ПРОЈЕКАТ САОБРАЋАЈНИЦА-ПРОЈЕКАТ ДРУМСКИХ САОБРАЋАЈНИЦА

Цртеж: **СИТУАЦИОНИ ПЛАН**

Размера: 1:1000

Фаза пројекта	датум	Цртеж бр.
ИДР	09.2019.	2017-728-САО- 2/3-Ц.21.1

ПОДУЖНИ ПРОФИЛ
ДЕНИВЕЛАЦИЈА

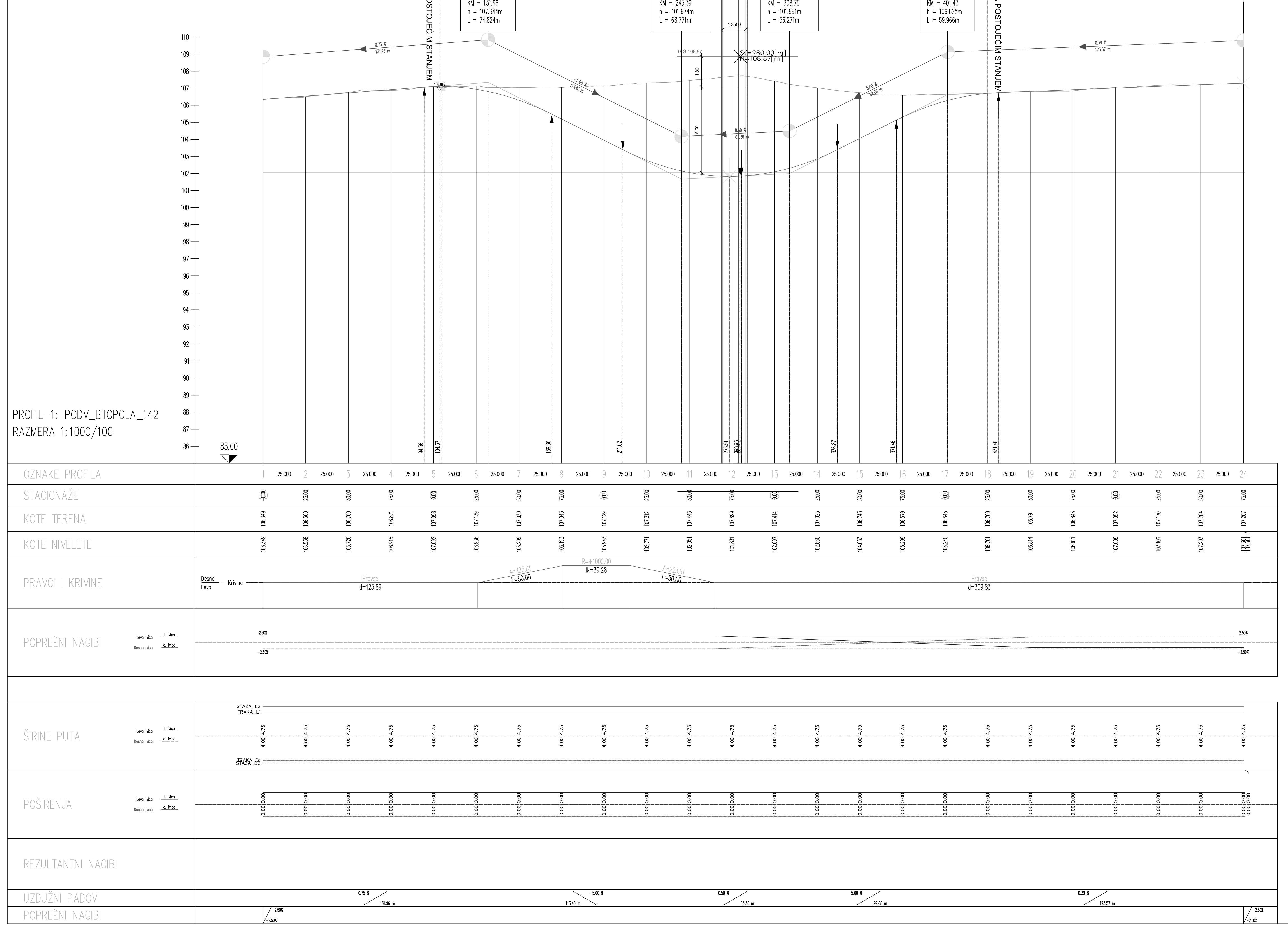

ПОДУЖНИ ПРОФИЛ
СЕРВИСНА САОБРАЋАЈНИЦА 1

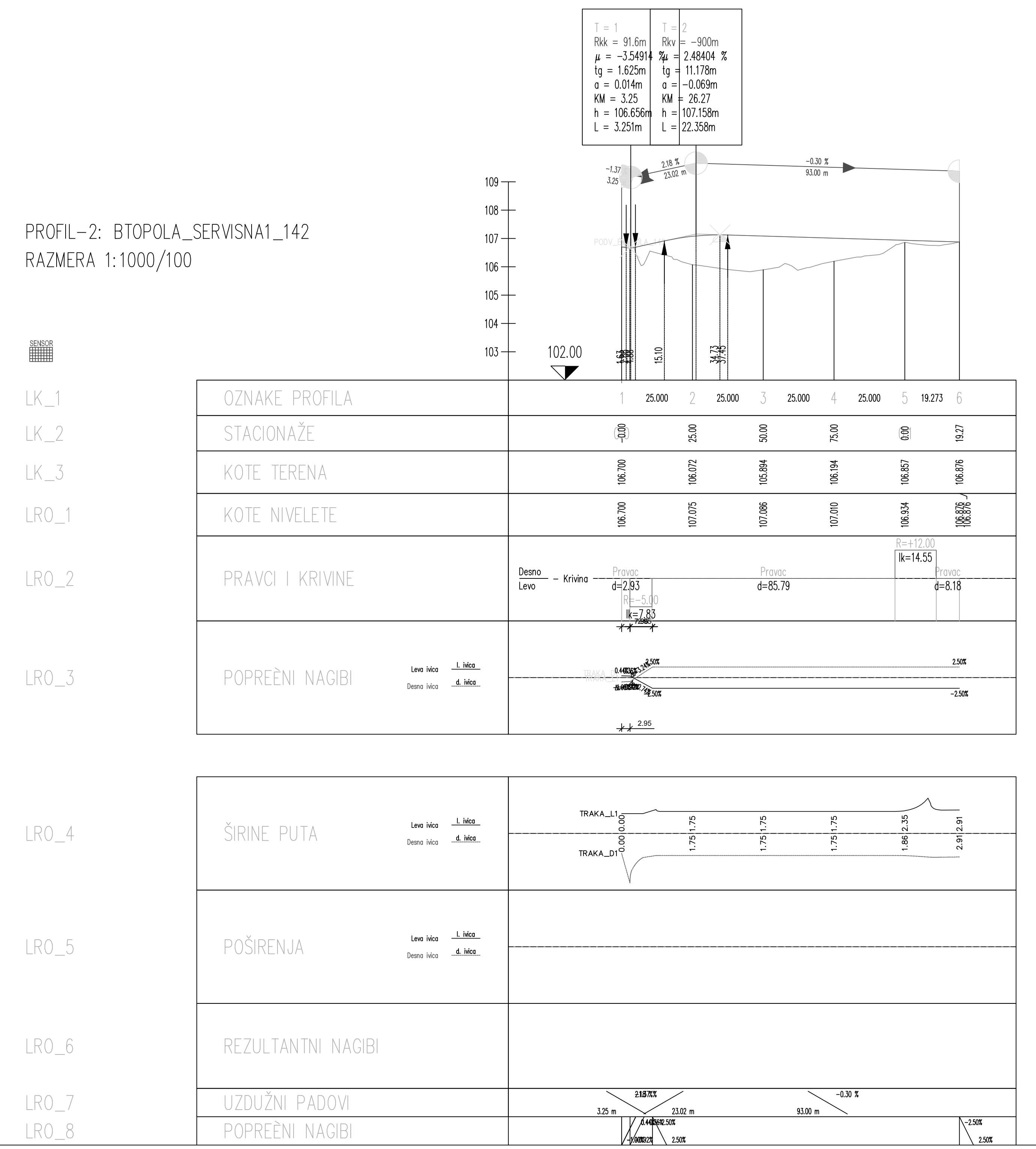

ПОДУЖНИ ПРОФИЛ
СЕРВИСНА САОБРАЋАЈНИЦА 2

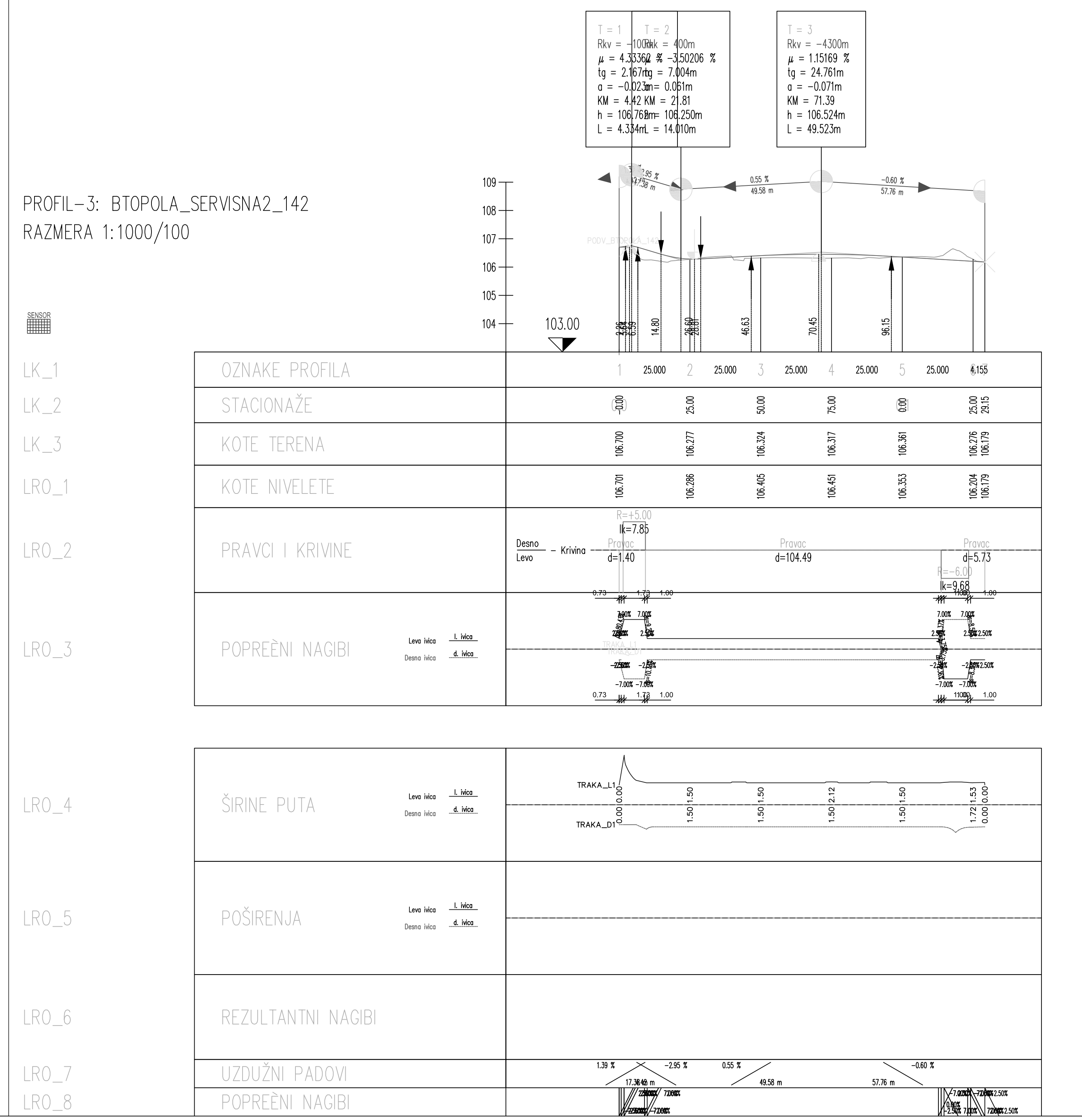

ПОДУЖНИ ПРОФИЛ
СЕРВИСНА САОБРАЋАЈНИЦА 3

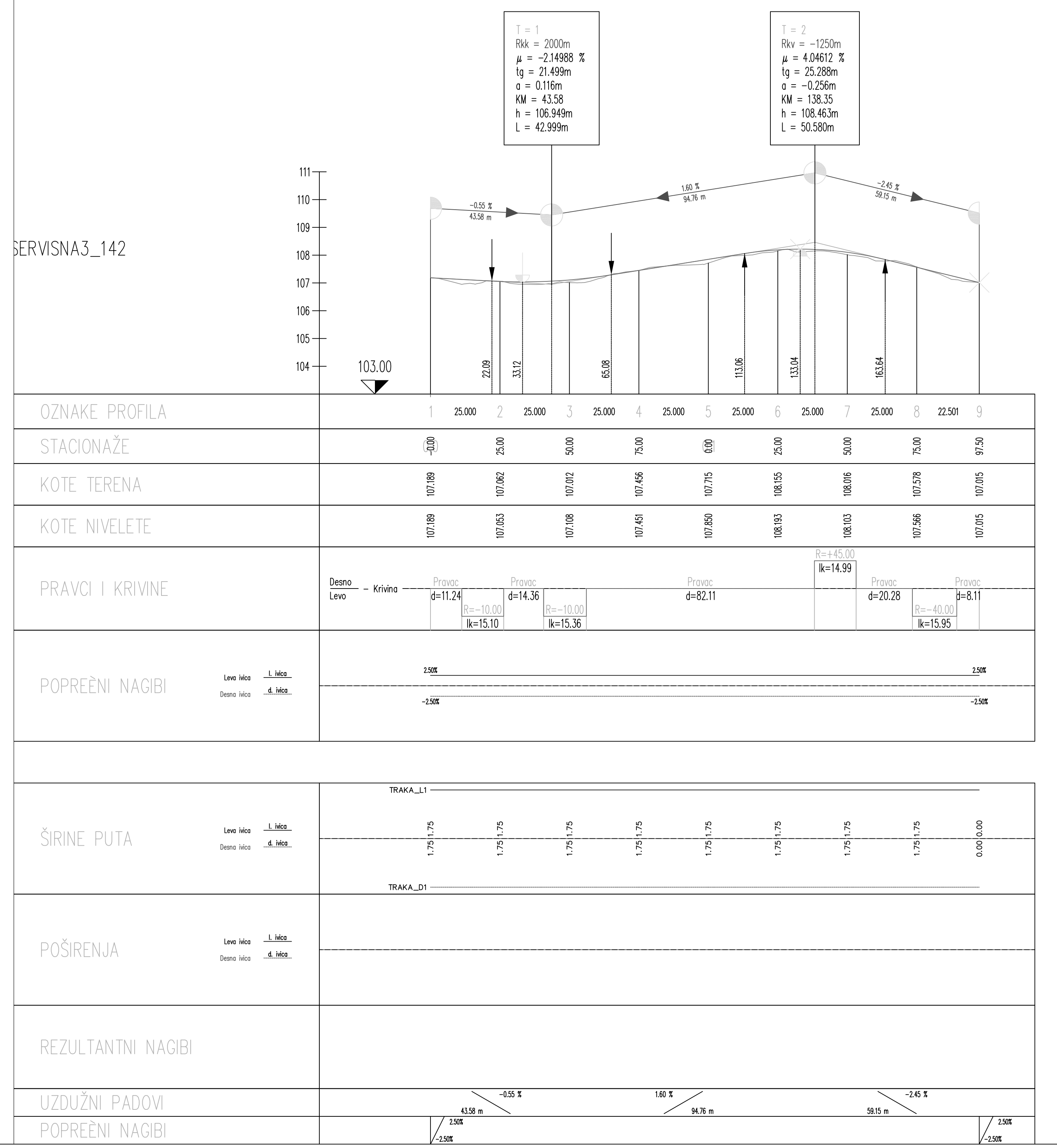

Број	Датум	Опис
03		
02		
01		

Ревизиони блок:

САОБРАЋАЈНИ ИНСТИТУТ ЦИП, д.о.о.

SAOBRAĆAJNI INSTITUT CIP

Немањина 6; 11000 Београд; Србија
Тел: 011/3618-134; Факс: 011/3618-324; web site: www.sicip.co.rs

Организациона јединица:САОБРАЋАЈНИЦЕ

Одговорни пројектант за денивелације путева:
лиценца број: 315 I138 09
Дејан Радојчић, дипл.инж.грађ.

Сарадници:
Маријана Сјеклоћа, дипл.инж.грађ.
Софија Остојић, дипл.инж.грађ.

Инвеститор пројекта:
" ИНФРАСТРУКТУРА ЖЕЛЕЗНИЦЕ СРБИЈЕ " А.Д.
Немањина 6/IV, Београд

Наручилац пројекта:
Ministarstvo građevinarstva, saobraćaja i infrastrukture
Немањина 22 - 26; 11000 Београд; Србија
web site: www.mgsi.gov.rs

Објекат:
МОДЕРНИЗАЦИЈА ЖЕЛЕЗНИЧКЕ ПРУГЕ
БЕОГРАД - СУБОТИЦА - ДРЖАВНА ГРАНИЦА (КЕЛЕБИЈА)
ДЕОНИЦА НОВИ САД - СУБОТИЦА - ДРЖАВНА ГРАНИЦА (КЕЛЕБИЈА)

Део пројекта:
ПРОЈЕКАТ САОБРАЋАЈНИЦА - ПРОЈЕКАТ ДРУМСКИХ САОБРАЋАЈНИЦА

Унутрашња контрола:
Невенка Ђокић, дипл.инж.грађ.

Главни пројектант:
Милан Јелкић, дипл.грађ.инж.

Руководилац организационе јединице:
мр Новица Стевановић, дипл.грађ.инж.

Цртеж: **УЗДУЖНИ ПРОФИЛ**
Размера: 1:100/1000

Фаза пројекта:	датум:	Цртеж бр.
ИДР	**9.2019.**	2017-728-САО- 2/3-Ц.21.2

НОРМАЛНИ ПОПРЕЧНИ ПРОФИЛ
ДЕНИВЕЛАЦИЈА ДРЖАВНОГ ПУТА IIА РЕДА БР. 109
ПОДВОЖЊАК НА КМ 142+055.50 ПРУГЕ

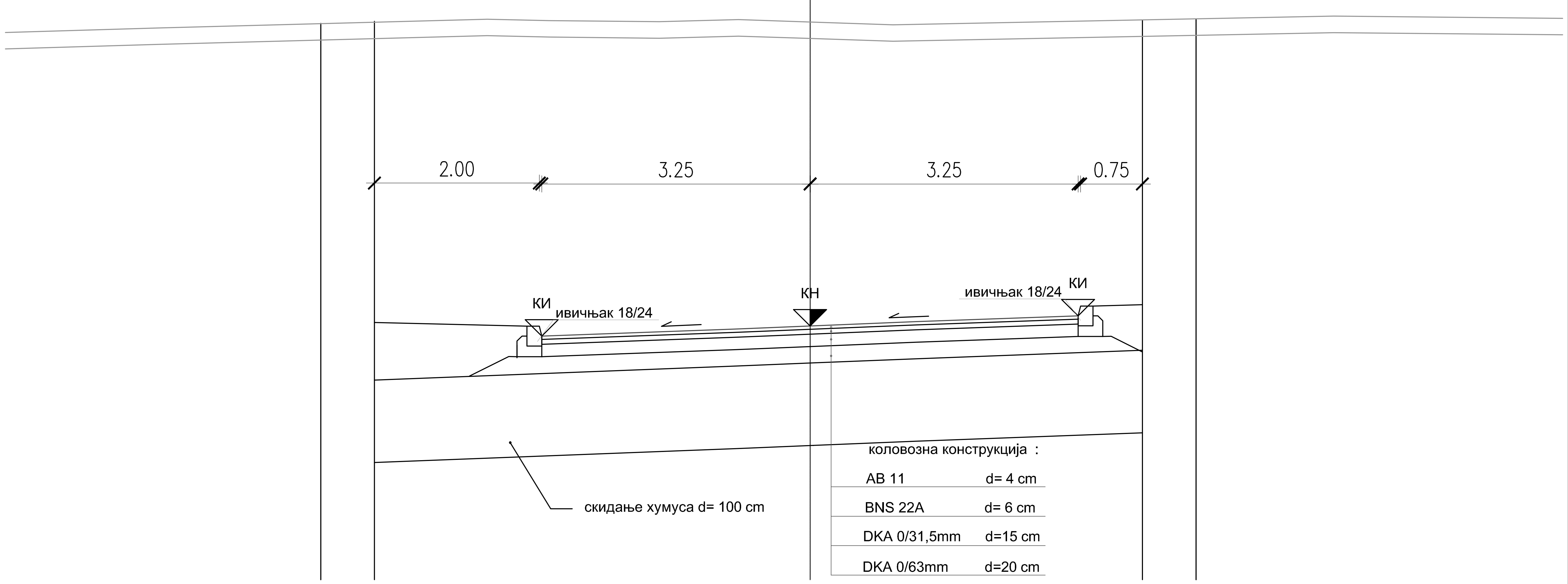

НОРМАЛНИ ПОПРЕЧНИ ПРОФИЛ
СЕРВИСНА САОБРАЋАЈНИЦА

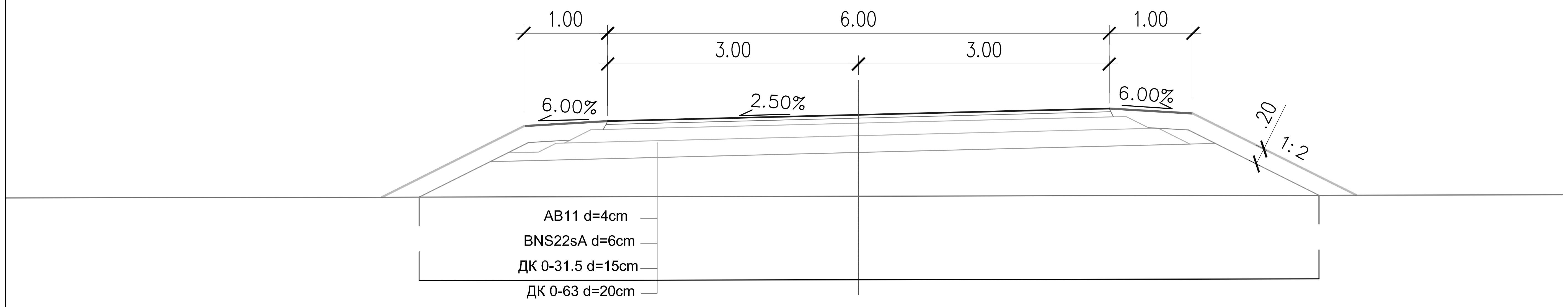

Дејан М. Радојчић дипл. грађ. инж. 315 I138 09

Број	Датум	Опис
03		
02		
01		

Ревизиони блок:

САОБРАЋАЈНИ ИНСТИТУТ ЦИП, д.о.о.

Немањина 6; 11000 Београд; Србија
Тел: 011/3618-134; Факс: 011/3618-324; web site: www.sicip.co.rs

Организациона јединица:САОБРАЋАЈНИЦЕ

Одговорни пројектант за денивелације путева:

лиценца број: 315 I138 09

Дејан Радојчић, дипл.инж.грађ.

Сарадници:

Маријана Сјеклоћа, дипл.инж.грађ.
Софија Остојић, дипл.инж.грађ.

Инвеститор пројекта:
" ИНФРАСТРУКТУРА ЖЕЛЕЗНИЦЕ СРБИЈЕ " А.Д.
Немањина 6/IV, Београд

Наручилац пројекта:
Ministarstvo građevinarstva, saobraćaja i infrastrukture
Немањина 22 - 26; 11000 Београд; Србија
web site: www.mgsi.gov.rs

Објекат:
МОДЕРНИЗАЦИЈА ЖЕЛЕЗНИЧКЕ ПРУГЕ
БЕОГРАД - СУБОТИЦА - ДРЖАВНА ГРАНИЦА (КЕЛЕБИЈА)
ДЕОНИЦА НОВИ САД - СУБОТИЦА - ДРЖАВНА ГРАНИЦА (КЕЛЕБИЈА)

Део пројекта:
ПРОЈЕКАТ САОБРАЋАЈНИЦА-ПРОЈЕКАТ ДРУМСКИХ САОБРАЋАЈНИЦА

Унутрашња контрола:
Невенка Ђокић, дипл.инж.грађ.

Главни пројектант:
Милан Јелкић, дипл.грађ.инж.

Руководилац организационе јединице:
мр Новица Стевановић, дипл.грађ.инж.

Цртеж:	Размера:
НОРМАЛНИ ПОПРЕЧНИ ПРОФИЛИ	1:50

Фаза пројекта:	датум:	Цртеж бр.
ИДР	**9.2019.**	2017-728-САО- 2/3-Ц.21.3

Број	Датум	Опис
03		
02		
01		

Ревизиони блок:

САОБРАЋАЈНИ ИНСТИТУТ ЦИП, д.о.о.

SAOBRAĆAJNI INSTITUT CIP

Немањина 6; 11000 Београд; Србија
Тел: 011/3618-134; Факс: 011/3618-324; web site: www.sicip.co.rs

Организациона јединица:САОБРАЋАЈНИЦЕ

Одговорни пројектант за денивелације путева:

лиценца број: 315 I138 09

Дејан Радојчић, дипл.инж.грађ.

Сарадници:

Маријана Сјеклоћа, дипл.инж.грађ.
Софија Остојић, дипл.инж.грађ.

Унутрашња контрола:
Невенка Ђокић, дипл.инж.грађ.

Главни пројектант:
Милан Јелкић, дипл.грађ.инж.

Руководилац организационе јединице:
мр Новица Стевановић, дипл.грађ.инж.

Инвеститор пројекта:
" ИНФРАСТРУКТУРА ЖЕЛЕЗНИЦЕ СРБИЈЕ " А.Д.
Инфраструктура железнице Србије а.д.
Немањина 6/IV, Београд

Наручилац пројекта:
Ministarstvo građevinarstva, saobraćaja i infrastrukture
Немањина 22 - 26; 11000 Београд; Србија
web site: www.mgsi.gov.rs

Објекат:
МОДЕРНИЗАЦИЈА ЖЕЛЕЗНИЧКЕ ПРУГЕ
БЕОГРАД - СУБОТИЦА - ДРЖАВНА ГРАНИЦА (КЕЛЕБИЈА)
ДЕОНИЦА НОВИ САД - СУБОТИЦА - ДРЖАВНА ГРАНИЦА (КЕЛЕБИЈА)

Део пројекта:
ПРОЈЕКАТ САОБРАЋАЈНИЦА-ПРОЈЕКАТ ДРУМСКИХ САОБРАЋАЈНИЦА

Цртеж: **СИТУАЦИОНИ ПЛАН**

Размера: 1:1000

Фаза пројекта:	датум:	Цртеж бр.
ИДР	**09.2019.**	2017-728-САО- 2/3-Ц.22.1

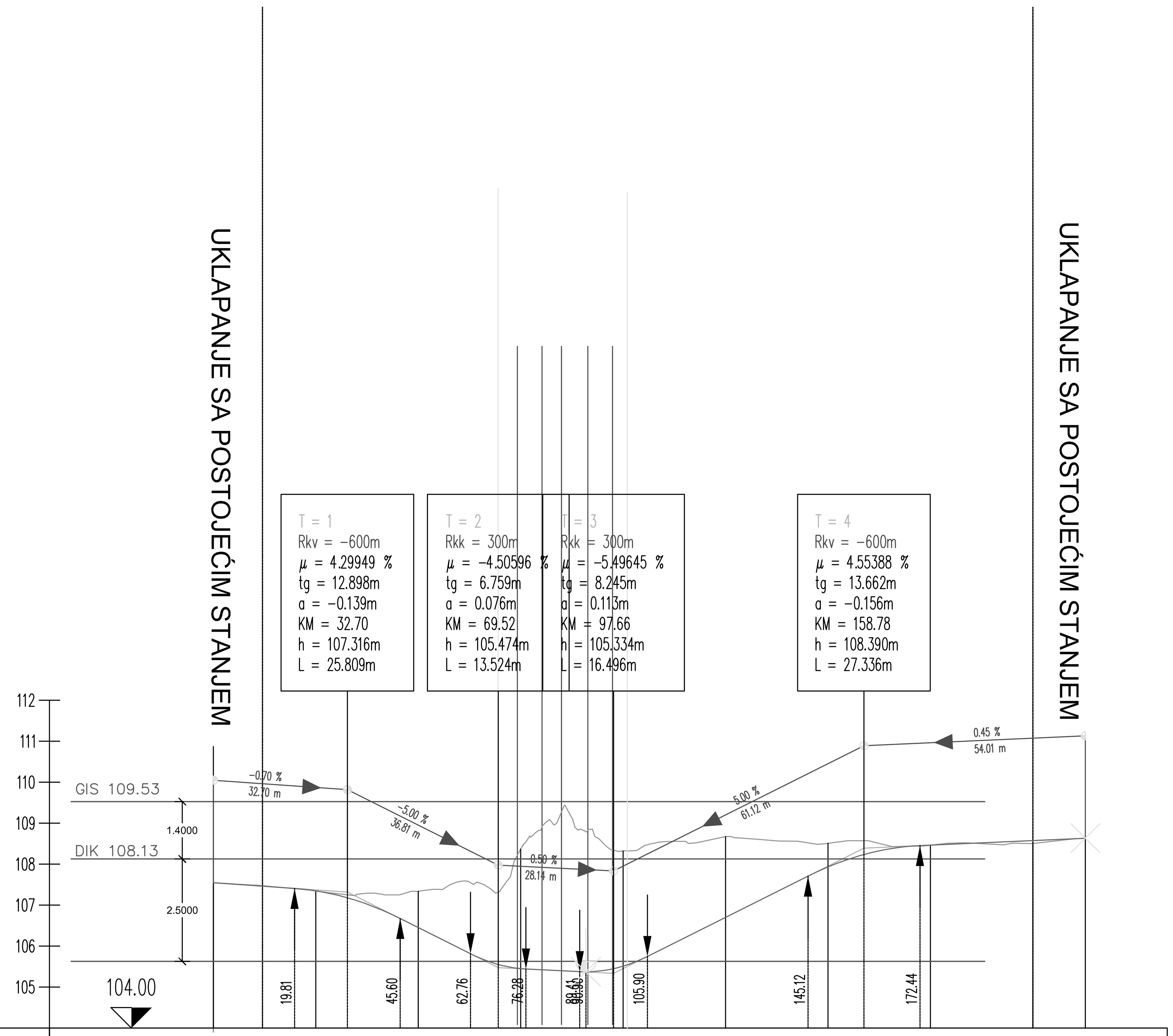

PROFIL-1: PESBICIKL_BTOPOLA_142
RAZMERA 1:1000/100

OZNAKE PROFILA	1	2	3	4	5	6	7	8	9	10
(razmak)	25.000	25.000	25.000	25.000	25.000	25.000	25.000	25.000	12.789	
STACIONAŽE	0.00	25.00	50.00	75.00	0.00	25.00	50.00	75.00	0.00	12.78
KOTE TERENA	107.546	107.345	107.336	108.367	108.320	108.672	108.506	108.460	108.503	108.631
KOTE NIVELETE	107.546	107.348	106.451	105.450	105.510	106.701	107.931	108.463	108.574	108.631

PRAVCI I KRIVINE
Desno – Krivina – Levo
Pravac d=44.07; R=-18.00 lk=28.59; Pravac d=28.45; R=-6.00 lk=7.42; Pravac d=40.32; R=-40.00 lk=13.16; Pravac d=57.45

POPREČNI NAGIBI (Leva ivica l. ivica / Desna ivica d. ivica)
2.50% ... 2.50% Δs=0.08% 2.00% 2.00%
-2.50% ... -2.50% Δs=0.07% -2.00% -2.00%
21.3247

ŠIRINE PUTA (Leva ivica l. ivica / Desna ivica d. ivica)
POTP_ZID_L2, TRAKA_L1, TRAKA_D1, POTPO_ZID_D2
2.90 / 3.40 (svi profili 1–10)

POŠIRENJA (Leva ivica l. ivica / Desna ivica d. ivica)

REZULTANTNI NAGIBI

UZDUŽNI PADOVI: -0.70 % 32.70 m; -5.00 % 36.81 m; -0.50 % 28.14 m; 5.00 % 61.12 m; 0.45 % 54.01 m

POPREČNI NAGIBI: -2.50% 2.50%; -2.50% 2.50%; -2.00% 2.00%; -2.00% 2.00%

DELTA H

STAC. PRAVACA I KRIVINA: 0.00, 44.07, 72.66, 101.11, 108.53, 148.85, 162.01, 219.45

STAC. POPREČ. NAG. L: 0.00, 185.34, 206.67, 219.45

STAC. POPREČ. NAG. D: 0.00, 185.34, 206.67, 219.45

PROŠIRENJA LEVO

Дејан М. Радојчић, дипл. грађ. инж. 315 I138 09

Број	Датум	Опис
03		
02		
01		

Ревизиони блок:

САОБРАЋАЈНИ ИНСТИТУТ ЦИП, д.о.о.
Немањина 6; 11000 Београд; Србија
Тел: 011/3618-134; Факс: 011/3618-324; web site: www.sicip.co.rs

Организациона јединица: САОБРАЋАЈНИЦЕ

Одговорни пројектант за денивелације путева:
лиценца број: 315 I138 09
Дејан Радојчић, дипл.инж.грађ.

Сарадници:
Маријана Сјеклоћа, дипл.инж.грађ.
Софија Остојић, дипл.инж.грађ.

Инвеститор пројекта: "ИНФРАСТРУКТУРА ЖЕЛЕЗНИЦЕ СРБИЈЕ" А.Д. Немањина 6/IV, Београд

Наручилац пројекта: Ministarstvo građevinarstva, saobraćaja i infrastrukture, Немањина 22 - 26; 11000 Београд; Србија, web site: www.mgsi.gov.rs

Објекат: МОДЕРНИЗАЦИЈА ЖЕЛЕЗНИЧКЕ ПРУГЕ БЕОГРАД - СУБОТИЦА - ДРЖАВНА ГРАНИЦА (КЕЛЕБИЈА) ДЕОНИЦА НОВИ САД - СУБОТИЦА - ДРЖАВНА ГРАНИЦА (КЕЛЕБИЈА)

Део пројекта: ПРОЈЕКАТ САОБРАЋАЈНИЦА-ПРОЈЕКАТ ДРУМСКИХ САОБРАЋАЈНИЦА

Унутрашња контрола: Невенка Ђокић, дипл.инж.грађ.
Главни пројектант: Милан Јелкић, дипл.грађ.инж.
Руководилац организационе јединице: мр Новица Стевановић, дипл.грађ.инж.

Цртеж: УЗДУЖНИ ПРОФИЛ
Размера: 1:100/1000
Фаза пројекта: ИДР
Датум: 9.2019.
Цртеж бр.: 2017-728-САО- 2/3-Ц.22.2

НОРМАЛНИ ПОПРЕЧНИ ПРОФИЛ
ДЕНИВЕЛАЦИЈА ПЕШАЧКО-БИЦИКЛИСТИЧКЕ СТАЗЕ
ПОТХОДНИК НА КМ 142+713.52 ПРУГЕ

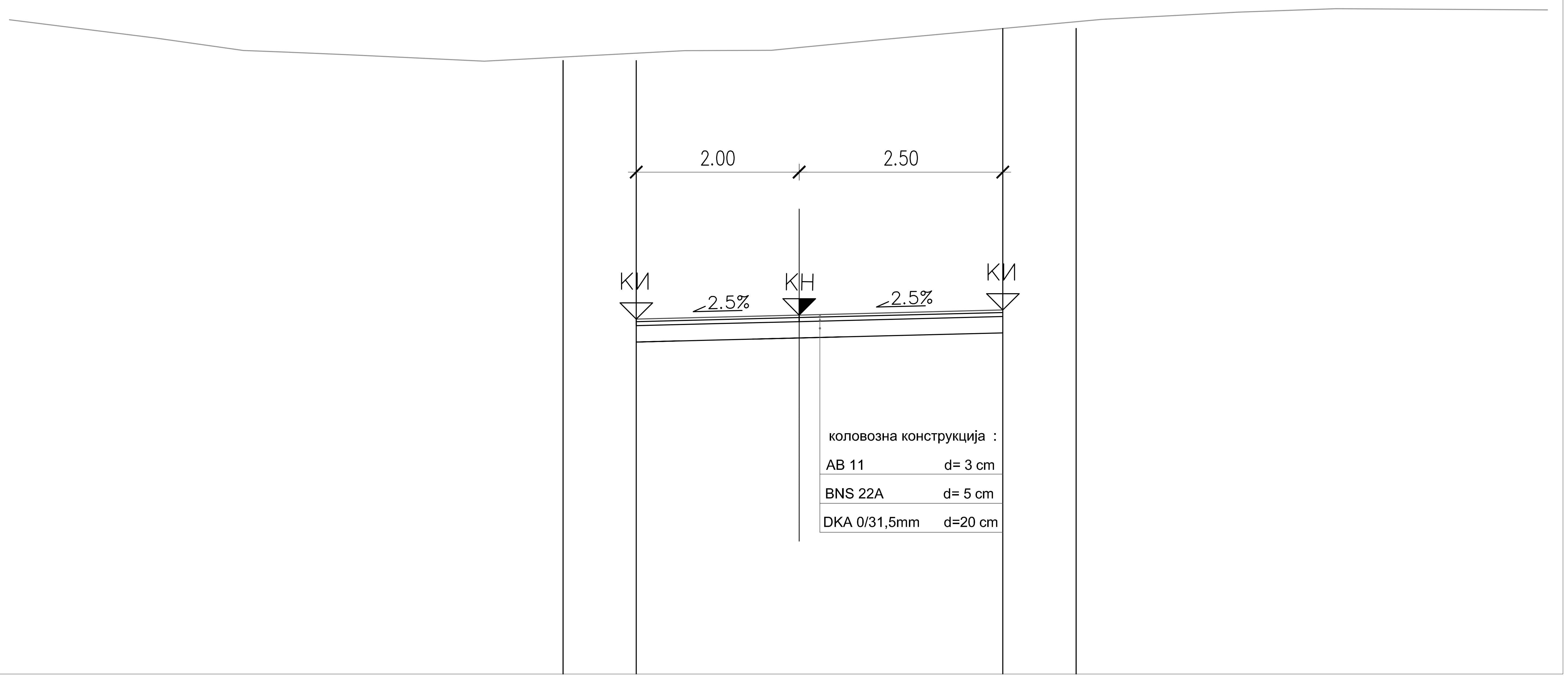

Број	Датум	Опис
03		
02		
01		

Ревизиони блок:

САОБРАЋАЈНИ ИНСТИТУТ ЦИП, д.о.о.

Немањина 6; 11000 Београд; Србија
Тел: 011/3618-134; Факс: 011/3618-324; web site: www.sicip.co.rs

Организациона јединица:САОБРАЋАЈНИЦЕ

Одговорни пројектант за денивелације путева:
лиценца број: 315 I138 09
Дејан Радојчић, дипл.инж.грађ.

Сарадници:
Маријана Сјеклоћа, дипл.инж.грађ.
Софија Остојић, дипл.инж.грађ.

Унутрашња контрола:
Невенка Ђокић, дипл.инж.грађ.

Главни пројектант:
Милан Јелкић, дипл.грађ.инж.

Руководилац организационе јединице:
мр Новица Стевановић, дипл.грађ.инж.

Инвеститор пројекта:
" ИНФРАСТРУКТУРА ЖЕЛЕЗНИЦЕ СРБИЈЕ " А.Д.
Немањина 6/IV, Београд

Наручилац пројекта:
Ministarstvo građevinarstva, saobraćaja i infrastrukture
Немањина 22 - 26; 11000 Београд; Србија
web site: www.mgsi.gov.rs

Објекат:
МОДЕРНИЗАЦИЈА ЖЕЛЕЗНИЧКЕ ПРУГЕ
БЕОГРАД - СУБОТИЦА - ДРЖАВНА ГРАНИЦА (КЕЛЕБИЈА)
ДЕОНИЦА НОВИ САД - СУБОТИЦА - ДРЖАВНА ГРАНИЦА (КЕЛЕБИЈА)

Део пројекта:
ПРОЈЕКАТ САОБРАЋАЈНИЦА-ПРОЈЕКАТ ДРУМСКИХ САОБРАЋАЈНИЦА

Цртеж:		Размера:
НОРМАЛНИ ПОПРЕЧНИ ПРОФИЛИ		1:50

Фаза пројекта:	датум:	Цртеж бр.
ИДР	**9.2019.**	2017-728-САО- 2/3-Ц.22.3

Број	Датум	Опис
03		
02		
01		

Ревизиони блок:

САОБРАЋАЈНИ ИНСТИТУТ ЦИП, д.о.о.

SAOBRAĆAJNI INSTITUT CIP

Немањина 6; 11000 Београд; Србија
Тел: 011/3618-134; Факс: 011/3618-324; web site: www.sicip.co.rs

Организациона јединица:САОБРАЋАЈНИЦЕ

Одговорни пројектант за денивелације путева:

лиценца број: 315 I138 09

Дејан Радојчић, дипл.инж.грађ.

Сарадници:

Маријана Сјеклоћа, дипл.инж.грађ.
Софија Остојић, дипл.инж.грађ.

Инвеститор пројекта:
" ИНФРАСТРУКТУРА ЖЕЛЕЗНИЦЕ СРБИЈЕ " А.Д.
Инфраструктура железнице Србије а.д.
Немањина 6/IV, Београд

Наручилац пројекта:
Ministarstvo građevinarstva, saobraćaja i infrastrukture
Немањина 22 - 26; 11000 Београд; Србија
web site: www.mgsi.gov.rs

Објекат:
МОДЕРНИЗАЦИЈА ЖЕЛЕЗНИЧКЕ ПРУГЕ
БЕОГРАД - СУБОТИЦА - ДРЖАВНА ГРАНИЦА (КЕЛЕБИЈА)
ДЕОНИЦА НОВИ САД - СУБОТИЦА - ДРЖАВНА ГРАНИЦА (КЕЛЕБИЈА)

Део пројекта:
ПРОЈЕКАТ САОБРАЋАЈНИЦА-ПРОЈЕКАТ ДРУМСКИХ САОБРАЋАЈНИЦА

Унутрашња контрола:
Невенка Ђокић, дипл.инж.грађ.

Главни пројектант:
Милан Јелкић, дипл.грађ.инж.

Руководилац организационе јединице:
мр Новица Стевановић, дипл.грађ.инж.

Цртеж:	Размера:
СИТУАЦИОНИ ПЛАН	1:1000

Фаза пројекта:	датум:	Цртеж бр.
ИДР	**09.2019.**	2017-728-САО- 2/3-Ц.23.1.1

ПОДУЖНИ ПРОФИЛ
ДЕНИВЕЛАЦИЈА

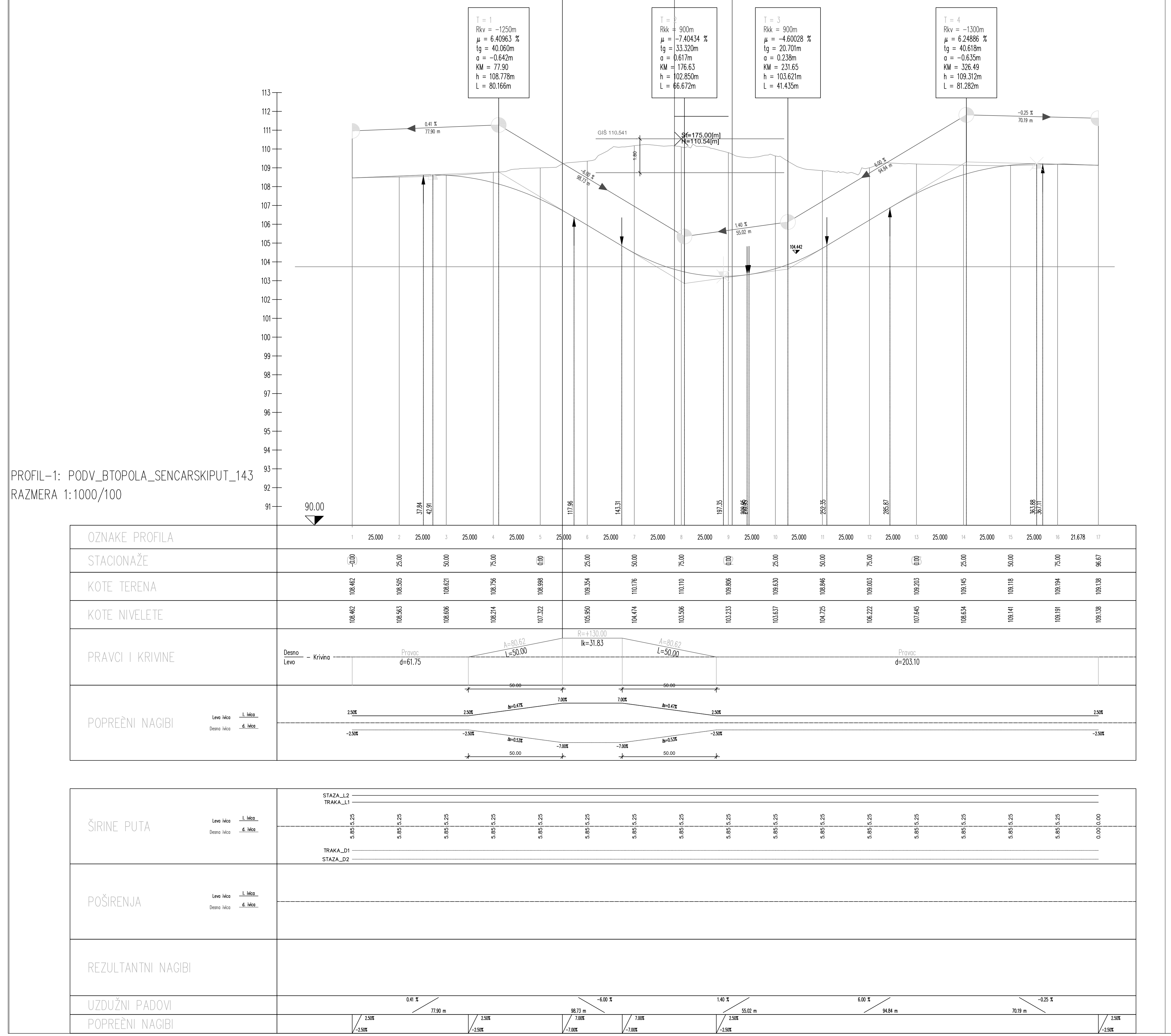

ПОДУЖНИ ПРОФИЛ
УЛ. БОШКА БУХЕ

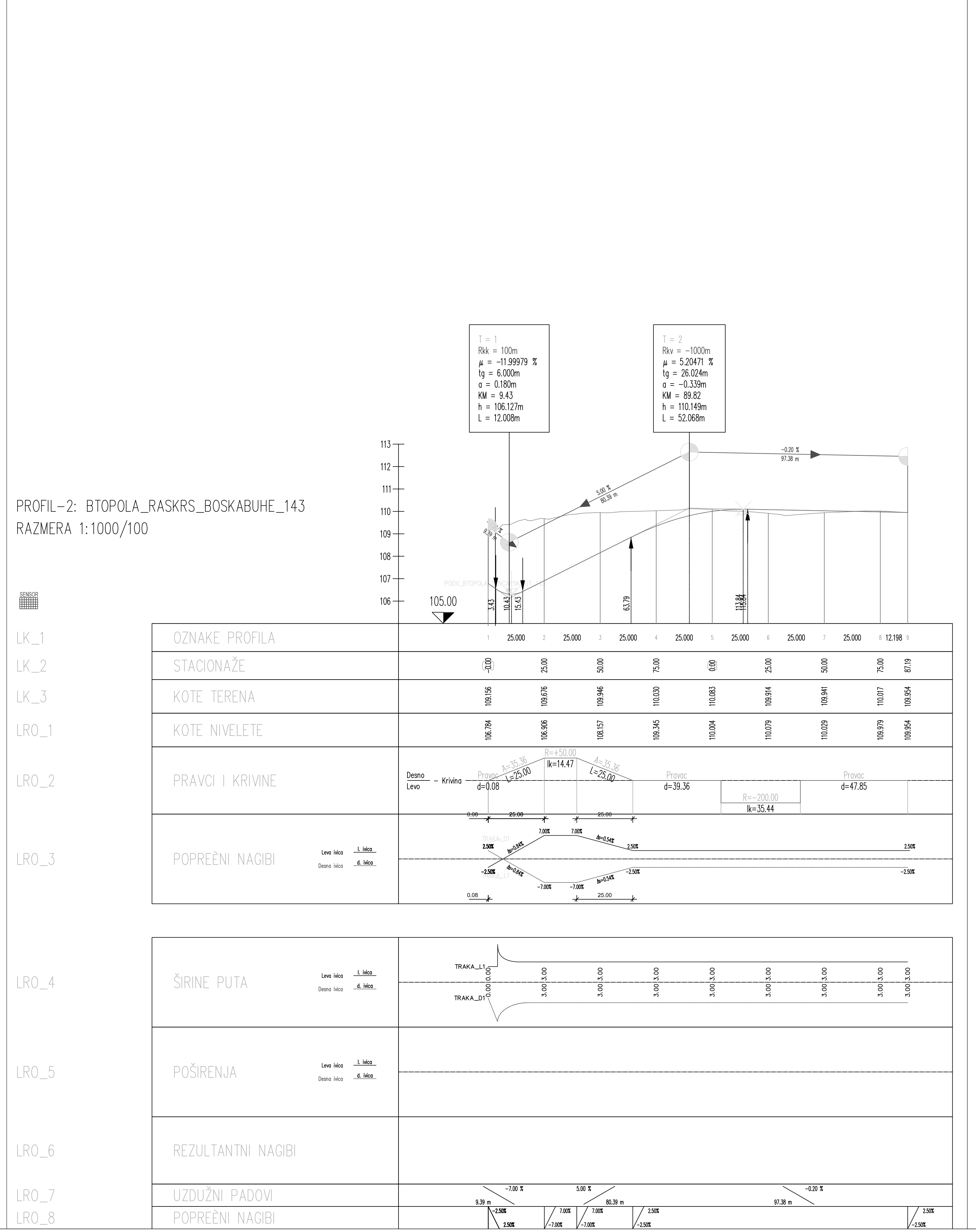

ПОДУЖНИ ПРОФИЛ
СЕНЧАРСКИ ПУТ

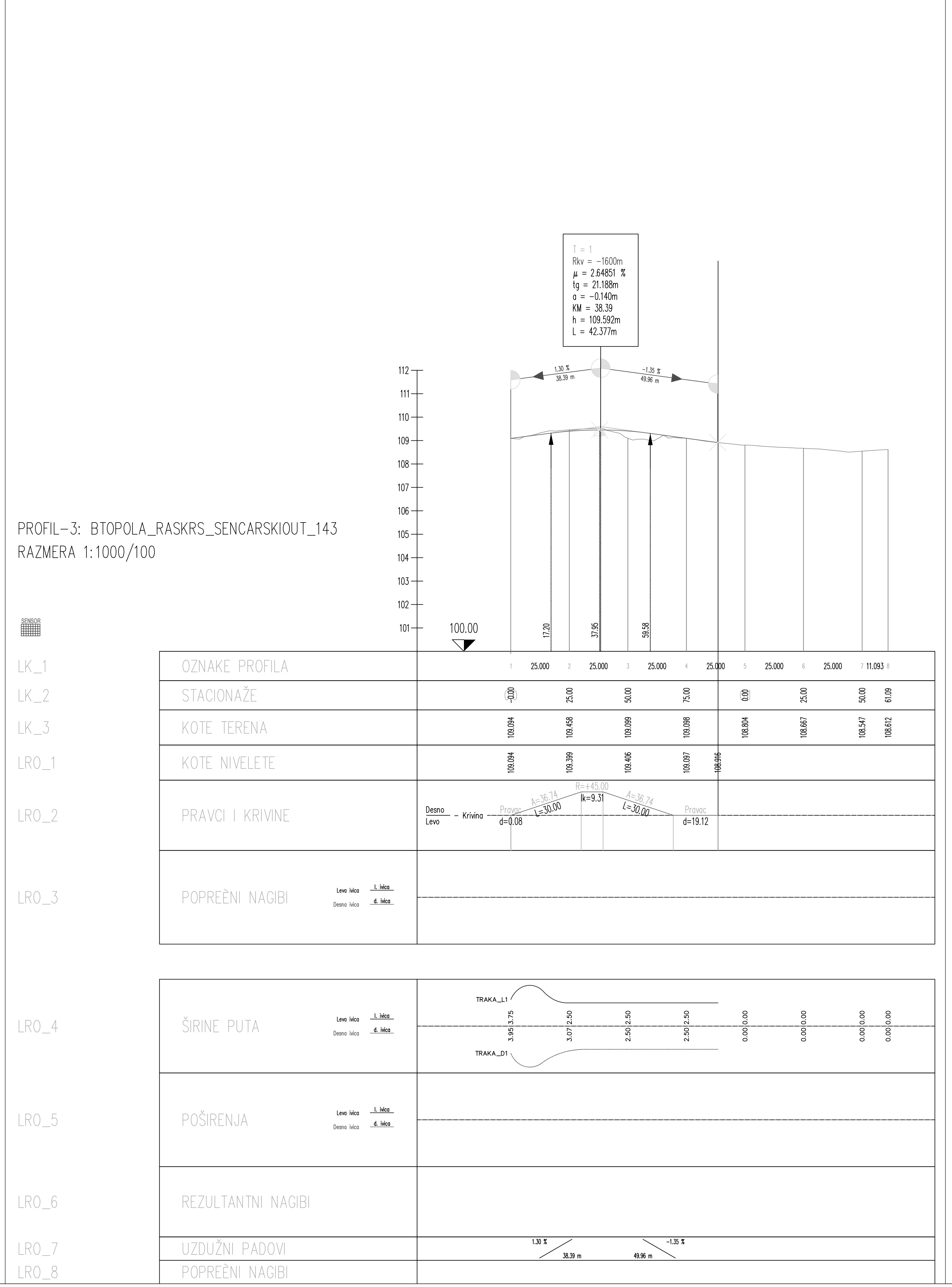

ПОДУЖНИ ПРОФИЛ
УЛ. МЛИНСКА

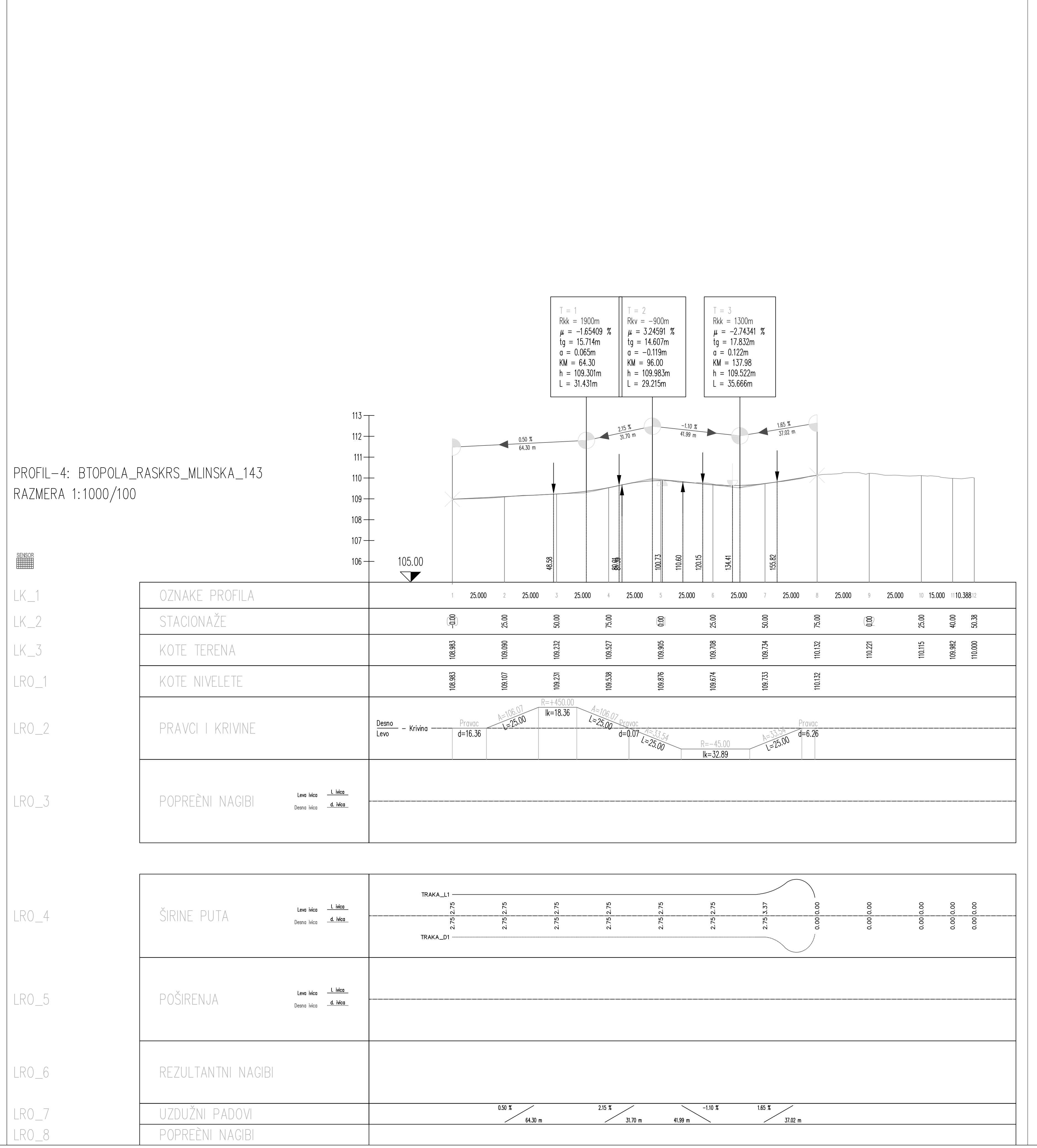

Број	Датум	Опис
03		
02		
01		

Ревизиони блок:

САОБРАЋАЈНИ ИНСТИТУТ ЦИП, д.о.о.
SAOBRAĆAJNI INSTITUT CIP
Немањина 6; 11000 Београд; Србија
Тел: 011/3618-134; Факс: 011/3618-324; web site: www.sicip.co.rs

Организациона јединица:САОБРАЋАЈНИЦЕ

Одговорни пројектант за денивелације путева:
лиценца број: 315 I138 09
Дејан Радојчић, дипл.инж.грађ.

Сарадници:
Маријана Сјеклоћа, дипл.инж.грађ.
Софија Остојић, дипл.инж.грађ.

Инвеститор пројекта:
" ИНФРАСТРУКТУРА ЖЕЛЕЗНИЦЕ СРБИЈЕ " А.Д.
Немањина 6/IV, Београд

Наручилац пројекта:
Ministarstvo građevinarstva, saobraćaja i infrastrukture
Немањина 22 - 26; 11000 Београд; Србија
web site: www.mgsi.gov.rs

Објекат:
МОДЕРНИЗАЦИЈА ЖЕЛЕЗНИЧКЕ ПРУГЕ
БЕОГРАД - СУБОТИЦА - ДРЖАВНА ГРАНИЦА (КЕЛЕБИЈА)
ДЕОНИЦА НОВИ САД - СУБОТИЦА - ДРЖАВНА ГРАНИЦА (КЕЛЕБИЈА)

Део пројекта:
ПРОЈЕКАТ САОБРАЋАЈНИЦА-ПРОЈЕКАТ ДРУМСКИХ САОБРАЋАЈНИЦА

Унутрашња контрола:
Невенка Ђокић, дипл.инж.грађ.

Главни пројектант:
Милан Јелкић, дипл.грађ.инж.

Руководилац организационе јединице:
мр Новица Стевановић, дипл.грађ.инж.

Цртеж:	Размера:
УЗДУЖНИ ПРОФИЛ	1:100/1000

Фаза пројекта:	датум:	Цртеж бр.
ИДР	**9.2019.**	2017-728-САО- 2/3-Ц.23.1.2

НОРМАЛНИ ПОПРЕЧНИ ПРОФИЛ
ДРЖАВНОГ ПУТА IIA РЕДА бр. 105
ПОДВОЖЊАК НА КМ 143+729.21 ПРУГЕ

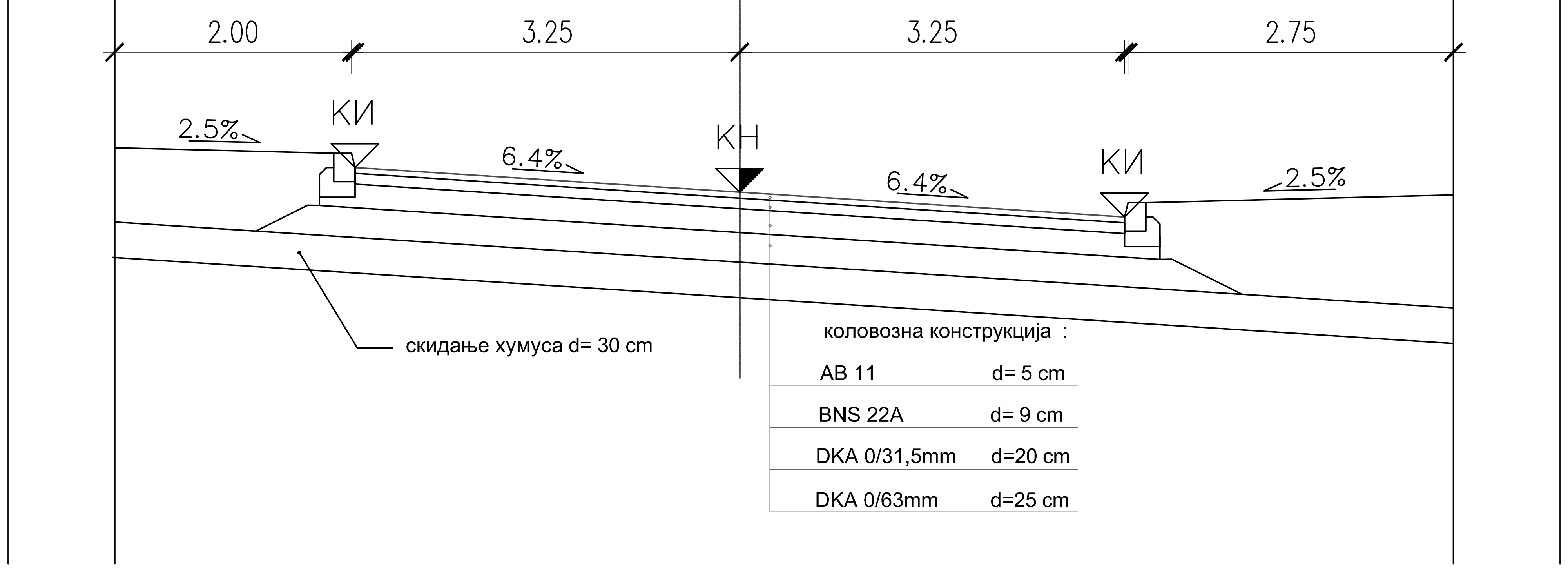

НОРМАЛНИ ПОПРЕЧНИ ПРОФИЛ
ПРУСТУПНИ ПУТ

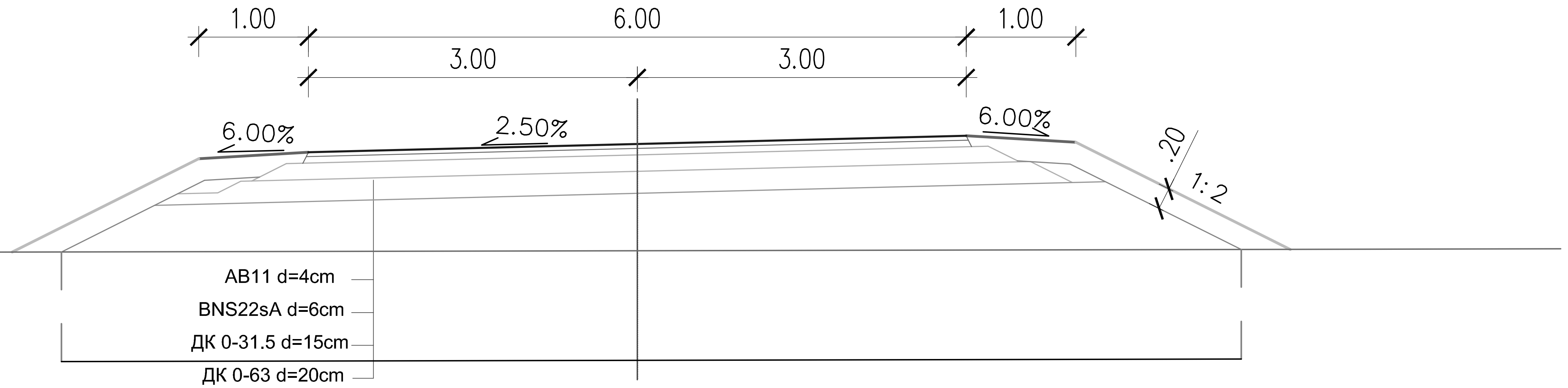

ИНЖЕЊЕРСКА КОМОРА СРБИЈЕ
Дејан М. Радојчић
дипл. грађ. инж.
315 I138 09
ОДГОВОРНИ ПРОЈЕКТАНТ

Број	Датум	Опис
03		
02		
01		

Ревизиони блок:

САОБРАЋАЈНИ ИНСТИТУТ ЦИП, д.о.о.

SAOBRAĆAJNI INSTITUT CIP

Немањина 6; 11000 Београд; Србија
Тел: 011/3618-134; Факс: 011/3618-324; web site: www.sicip.co.rs

Организациона јединица:САОБРАЋАЈНИЦЕ

Одговорни пројектант за денивелације путева:
лиценца број: 315 I138 09
Дејан Радојчић, дипл.инж.грађ.

Сарадници:
Маријана Сјеклоћа, дипл.инж.грађ.
Софија Остојић, дипл.инж.грађ.

Инвеститор пројекта:
" ИНФРАСТРУКТУРА ЖЕЛЕЗНИЦЕ СРБИЈЕ " А.Д.
Немањина 6/IV, Београд

Наручилац пројекта:
Ministarstvo građevinarstva, saobraćaja i infrastrukture
Nemanjina 22 - 26; 11000 Beograd; Srbija
web site: www.mgsi.gov.rs

Објекат:
МОДЕРНИЗАЦИЈА ЖЕЛЕЗНИЧКЕ ПРУГЕ
БЕОГРАД - СУБОТИЦА - ДРЖАВНА ГРАНИЦА (КЕЛЕБИЈА)
ДЕОНИЦА НОВИ САД - СУБОТИЦА - ДРЖАВНА ГРАНИЦА (КЕЛЕБИЈА)

Део пројекта:
ПРОЈЕКАТ САОБРАЋАЈНИЦА-ПРОЈЕКАТ ДРУМСКИХ САОБРАЋАЈНИЦА

Унутрашња контрола:
Невенка Ђокић, дипл.инж.грађ.

Главни пројектант:
Милан Јелкић, дипл.грађ.инж.

Руководилац организационе јединице:
мр Новица Стевановић, дипл.грађ.инж.

Цртеж:	Размера:
НОРМАЛНИ ПОПРЕЧНИ ПРОФИЛИ	1:50

Фаза пројекта:	датум:	Цртеж бр.
ИДР	9.2019.	2017-728-САО- 2/3-Ц.23.1.3

Број	Датум	Опис
03		
02		
01		

Ревизиони блок:

САОБРАЋАЈНИ ИНСТИТУТ ЦИП, д.о.о.

SAOBRAĆAJNI INSTITUT CIP

Немањина 6; 11000 Београд; Србија
Тел: 011/3618-134; Факс: 011/3618-324; web site: www.sicip.co.rs

Организациона јединица:САОБРАЋАЈНИЦЕ

Одговорни пројектант за денивелације путева:

лиценца број: 315 I138 09

Дејан Радојчић, дипл.инж.грађ.

Сарадници:

Маријана Сјеклоћа, дипл.инж.грађ.
Софија Остојић, дипл.инж.грађ.

Инвеститор пројекта:
" ИНФРАСТРУКТУРА ЖЕЛЕЗНИЦЕ СРБИЈЕ " А.Д.
Немањина 6/IV, Београд

Наручилац пројекта:
Ministarstvo građevinarstva, saobraćaja i infrastrukture
Немањина 22 - 26; 11000 Београд; Србија
web site: www.mgsi.gov.rs

Објекат:
МОДЕРНИЗАЦИЈА ЖЕЛЕЗНИЧКЕ ПРУГЕ
БЕОГРАД - СУБОТИЦА - ДРЖАВНА ГРАНИЦА (КЕЛЕБИЈА)
ДЕОНИЦА НОВИ САД - СУБОТИЦА - ДРЖАВНА ГРАНИЦА (КЕЛЕБИЈА)

Део пројекта:
ПРОЈЕКАТ САОБРАЋАЈНИЦА-ПРОЈЕКАТ ДРУМСКИХ САОБРАЋАЈНИЦА

Унутрашња контрола:
Невенка Ђокић, дипл.инж.грађ.

Главни пројектант:
Милан Јелкић, дипл.грађ.инж.

Руководилац организационе јединице:
мр Новица Стевановић, дипл.грађ.инж.

Цртеж:	Размера:
СИТУАЦИОНИ ПЛАН	1:1000

Фаза пројекта:	датум:	Цртеж бр.
ИДР	**09.2019.**	2017-728-САО- 2/3-Ц.23.2.1

ПОДУЖНИ ПРОФИЛ
СЕПВИСНА САОБРАЋАЈНИЦА
УЛ. ЕДВАРДА КАРДЕЉА

PROFIL–5: BTOPOLA_SERVISNA_UL_EDVARDA_KARDELJA
RAZMERA 1:1000/100

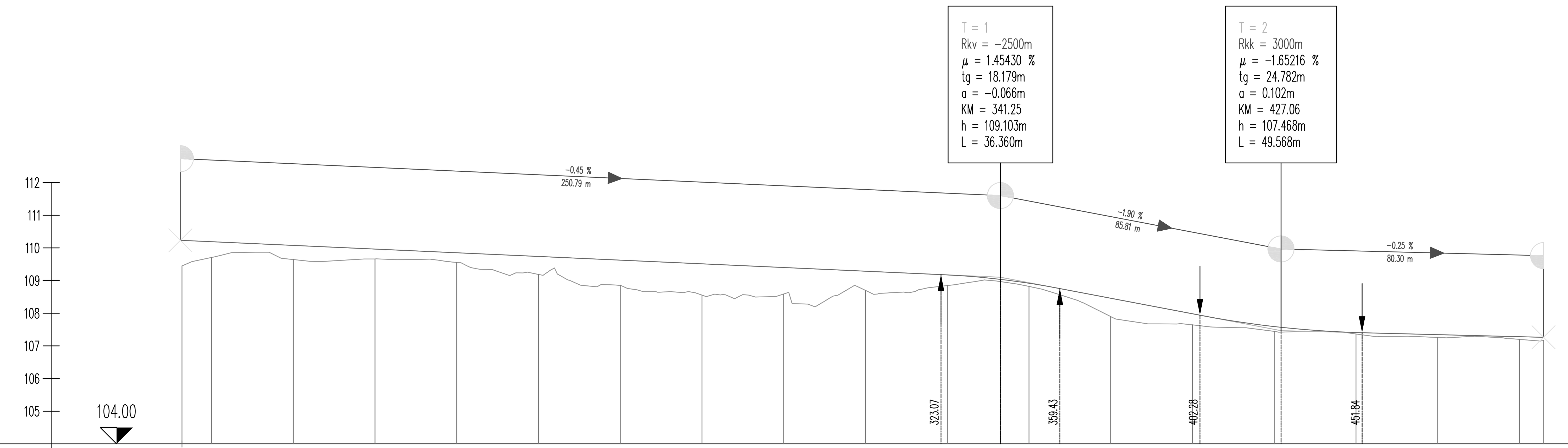

LK_1 OZNAKE PROFILA: 9.046 5 25.000 6 25.000 7 25.000 8 25.000 9 25.000 10 25.000 11 25.000 12 25.000 13 25.000 14 25.000 15 25.000 16 25.000 17 25.000 18 25.000 19 25.000 20 25.000 21 7.399 22

LK_1 OZNAKE PROFILA		5	6	7	8	9	10	11	12	13	14	15	16	17	18	19	20	21	22
LK_2 STACIONAŽE	90.95	0.00 (01)	25.00	50.00	75.00	0.00 (02)	25.00	50.00	75.00	0.00 (03)	25.00	50.00	75.00	0.00 (04)	25.00	50.00	75.00	0.00 (05)	7.39
LK_3 KOTE TERENA	109.450	109.708	109.643	109.663	109.557	109.189	108.852	108.554	108.590	108.700	108.847	108.821	107.898	107.643	107.445	107.366	107.260	107.202	107.166
LRO_1 KOTE NIVELETE	110.233	110.190	110.077	109.964	109.852	109.739	109.626	109.514	109.401	109.289	109.175	108.918	108.460	107.984	107.593	107.411	107.347	107.284	107.265

LRO_2 PRAVCI I KRIVINE: Desno / Levo – Krivina; Pravac d=168.12; R=–15.00 lk=19.74; Pravac d=83.76; R=–200.00 lk=34.92; Pravac d=1.03; R=+1200.00 lk=82.31; Pravac d=117.52

LRO_3 POPREČNI NAGIBI: Levo ivica – l. ivica; Desno ivica – d. ivica

LRO_4 ŠIRINE PUTA: TRAKA_L1; TRAKA_D1; Levo ivica – l. ivica; Desno ivica – d. ivica

	5	6	7	8	9	10	11	12	13	14	15	16	17	18	19	20	21	22
Levo	3.00	3.00	3.00	3.00	3.00	3.00	3.00	3.00	3.00	3.00	4.06	7.28	10.77	14.46	18.16	21.86	16.90	0.00
Desno	3.00	3.00	3.00	3.00	3.00	3.00	3.00	3.00	3.00	3.00	5.57	9.16	12.53	15.68	18.84	22.00	16.90	0.00

LRO_5 POŠIRENJA: Levo ivica – l. ivica; Desno ivica – d. ivica

LRO_6 REZULTANTNI NAGIBI

LRO_7 UZDUŽNI PADOVI: –0.45 % 250.79 m; –1.90 % 85.81 m; –0.25 % 80.30 m

LRO_8 POPREČNI NAGIBI

Број	Датум	Опис
03		
02		
01		

Ревизиони блок:

САОБРАЋАЈНИ ИНСТИТУТ ЦИП, д.о.о.

SAOBRAĆAJNI INSTITUT CIP
Немањина 6; 11000 Београд; Србија
Тел: 011/3618-134; Факс: 011/3618-324; web site: www.sicip.co.rs

Организациона јединица:САОБРАЋАЈНИЦЕ

Одговорни пројектант за денивелације путева:
лиценца број: 315 I138 09
Дејан Радојчић, дипл.инж.грађ.

Сарадници:
Маријана Сјеклоћа, дипл.инж.грађ.
Софија Остојић, дипл.инж.грађ.

Унутрашња контрола:
Невенка Ђокић, дипл.инж.грађ.

Главни пројектант:
Милан Јелкић, дипл.грађ.инж.

Руководилац организационе јединице:
мр Новица Стевановић, дипл.грађ.инж.

Инвеститор пројекта: **" ИНФРАСТРУКТУРА ЖЕЛЕЗНИЦЕ СРБИЈЕ " А.Д.** Немањина 6/IV, Београд

Наручилац пројекта: **Ministarstvo građevinarstva, saobraćaja i infrastrukture** Немањина 22 - 26; 11000 Београд; Србија web site: www.mgsi.gov.rs

Објекат: **МОДЕРНИЗАЦИЈА ЖЕЛЕЗНИЧКЕ ПРУГЕ БЕОГРАД - СУБОТИЦА - ДРЖАВНА ГРАНИЦА (КЕЛЕБИЈА) ДЕОНИЦА НОВИ САД - СУБОТИЦА - ДРЖАВНА ГРАНИЦА (КЕЛЕБИЈА)**

Део пројекта: **ПРОЈЕКАТ САОБРАЋАЈНИЦА-ПРОЈЕКАТ ДРУМСКИХ САОБРАЋАЈНИЦА**

Цртеж: **УЗДУЖНИ ПРОФИЛ** | Размера: 1:100/1000

Фаза пројекта:	датум:	Цртеж бр.
ИДР	9.2019.	2017-728-САО- 2/3-Ц.23.2.2

НОРМАЛНИ ПОПРЕЧНИ ПРОФИЛ
ПРУСТУПНИ ПУТ СЛУЖБЕНОМ МЕЦТУ

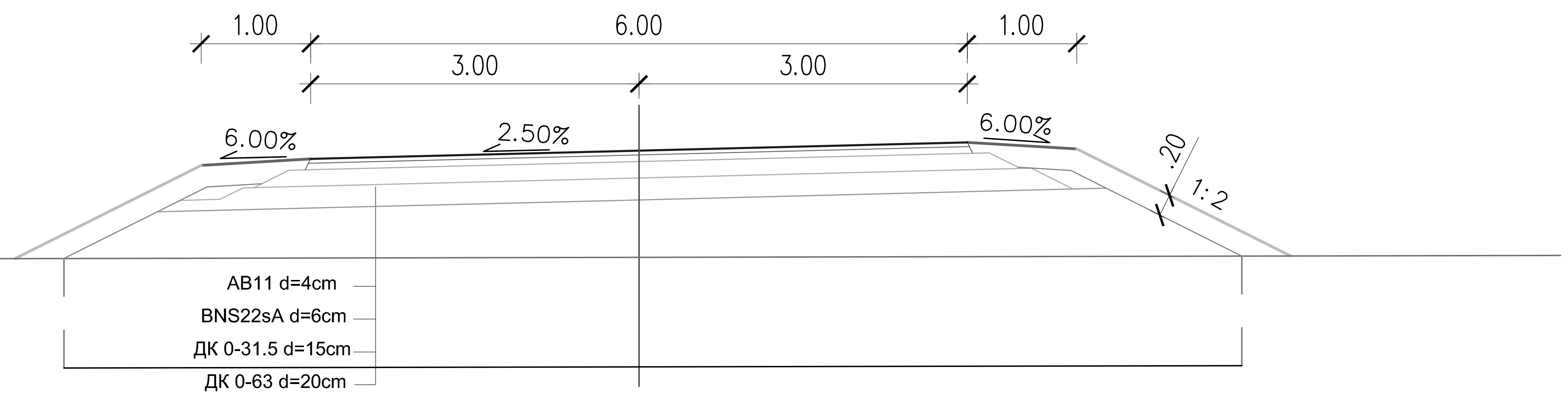

Број	Датум	Опис
03		
02		
01		

Ревизиони блок:

САОБРАЋАЈНИ ИНСТИТУТ ЦИП, д.о.о.

Немањина 6; 11000 Београд; Србија
Тел: 011/3618-134; Факс: 011/3618-324; web site: www.sicip.co.rs

Организациона јединица:САОБРАЋАЈНИЦЕ

Одговорни пројектант за денивелације путева:
лиценца број: 315 I138 09
Дејан Радојчић, дипл.инж.грађ.

Сарадници:
Маријана Сјеклоћа, дипл.инж.грађ.
Софија Остојић, дипл.инж.грађ.

Инвеститор пројекта:
" ИНФРАСТРУКТУРА ЖЕЛЕЗНИЦЕ СРБИЈЕ " А.Д.
Немањина 6/IV, Београд

Наручилац пројекта:
Ministarstvo građevinarstva, saobraćaja i infrastrukture
Немањина 22 - 26; 11000 Београд; Србија
web site: www.mgsi.gov.rs

Објекат:
МОДЕРНИЗАЦИЈА ЖЕЛЕЗНИЧКЕ ПРУГЕ
БЕОГРАД - СУБОТИЦА - ДРЖАВНА ГРАНИЦА (КЕЛЕБИЈА)
ДЕОНИЦА НОВИ САД - СУБОТИЦА - ДРЖАВНА ГРАНИЦА (КЕЛЕБИЈА)

Део пројекта:
ПРОЈЕКАТ САОБРАЋАЈНИЦА-ПРОЈЕКАТ ДРУМСКИХ САОБРАЋАЈНИЦА

Унутрашња контрола:
Невенка Ђокић, дипл.инж.грађ.

Главни пројектант:
Милан Јелкић, дипл.грађ.инж.

Руководилац организационе јединице:
мр Новица Стевановић, дипл.грађ.инж.

Цртеж: **НОРМАЛНИ ПОПРЕЧНИ ПРОФИЛИ**

Размера: 1:50

Фаза пројекта	датум	Цртеж бр.
ИДР	9.2019.	2017-728-САО- 2/3-Ц.23.2.3

03		
02		
01		
Број	Датум	Опис

Ревизиони блок:

САОБРАЋАЈНИ ИНСТИТУТ ЦИП, д.о.о.

SAOBRAĆAJNI INSTITUT CIP

Немањина 6; 11000 Београд; Србија
Тел: 011/3618-134; Факс: 011/3618-324; web site: www.sicip.co.rs

Организациона јединица:САОБРАЋАЈНИЦЕ

Одговорни пројектант за денивелације путева:

лиценца број: 315 I138 09

Дејан Радојчић, дипл.инж.грађ.

Сарадници:

Маријана Сјеклоћа, дипл.инж.грађ.
Софија Остојић, дипл.инж.грађ.

Унутрашња контрола:
Невенка Ђокић, дипл.инж.грађ.

Главни пројектант:
Милан Јелкић, дипл.грађ.инж.

Руководилац организационе јединице:
мр Новица Стевановић, дипл.грађ.инж.

Инвеститор пројекта:
" ИНФРАСТРУКТУРА ЖЕЛЕЗНИЦЕ СРБИЈЕ " А.Д.
Немањина 6/IV, Београд

Наручилац пројекта:
Ministarstvo građevinarstva, saobraćaja i infrastrukture
Немањина 22 - 26; 11000 Београд; Србија
web site: www.mgsi.gov.rs

Објекат:
МОДЕРНИЗАЦИЈА ЖЕЛЕЗНИЧКЕ ПРУГЕ
БЕОГРАД - СУБОТИЦА - ДРЖАВНА ГРАНИЦА (КЕЛЕБИЈА)
ДЕОНИЦА НОВИ САД - СУБОТИЦА - ДРЖАВНА ГРАНИЦА (КЕЛЕБИЈА)

Део пројекта:
ПРОЈЕКАТ САОБРАЋАЈНИЦА-ПРОЈЕКАТ ДРУМСКИХ САОБРАЋАЈНИЦА

Цртеж:	Размера:
СИТУАЦИОНИ ПЛАН	1:1000

Фаза пројекта:	датум:	Цртеж бр.
ИДР	**09.2019.**	2017-728-САО- 2/3-Ц.24.1

ПОДУЖНИ ПРОФИЛ
ДЕНИВЕЛАЦИЈА

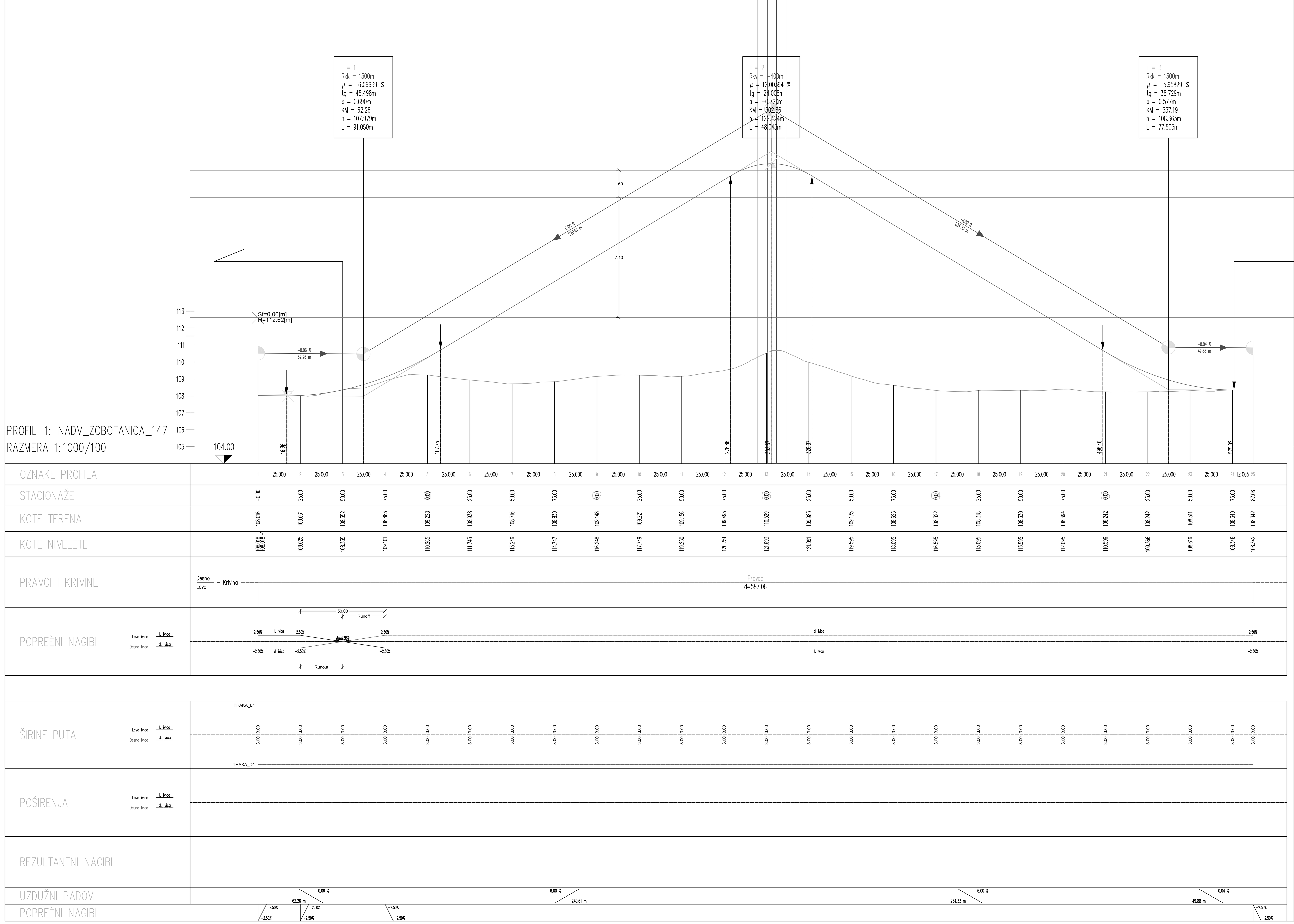

ПОДУЖНИ ПРОФИЛ
СЕРВИСНА САОБРАЋАЈНИЦА 1

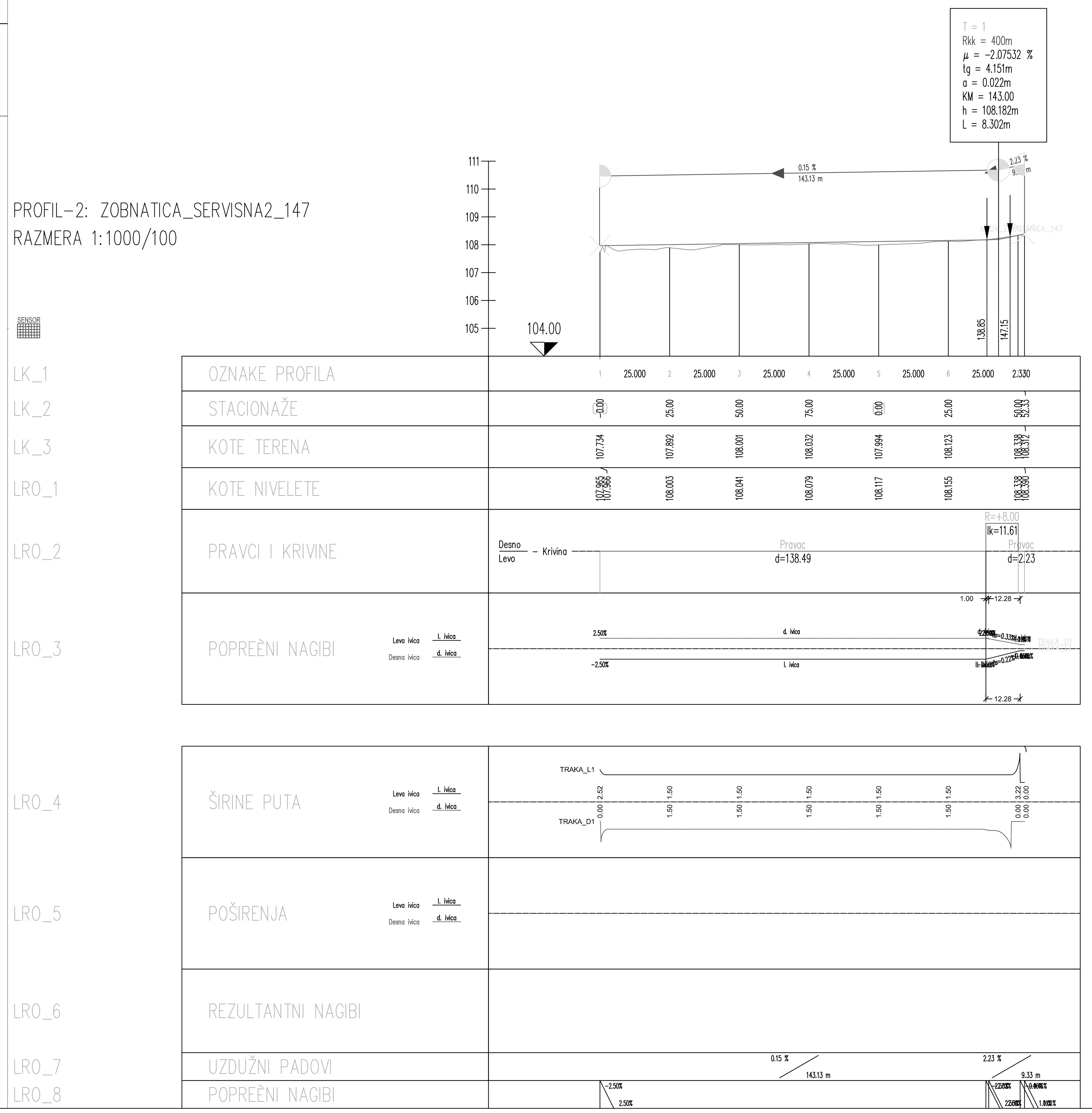

Број	Датум	Опис
03		
02		
01		

Ревизиони блок:

САОБРАЋАЈНИ ИНСТИТУТ ЦИП, д.о.о.

SAOBRAĆAJNI INSTITUT CIP

Немањина 6; 11000 Београд; Србија
Тел: 011/3618-134; Факс: 011/3618-324; web site: www.sicip.co.rs

Организациона јединица:САОБРАЋАЈНИЦЕ

Одговорни пројектант за денивелације путева:
лиценца број: 315 I138 09
Дејан Радојчић, дипл.инж.грађ.

Сарадници:
Маријана Сјеклоћа, дипл.инж.грађ.
Софија Остојић, дипл.инж.грађ.

Инвеститор пројекта:
" ИНФРАСТРУКТУРА ЖЕЛЕЗНИЦЕ СРБИЈЕ " А.Д.
Немањина 6/IV, Београд

Наручилац пројекта:
Ministarstvo građevinarstva, saobraćaja i infrastrukture
Немањина 22 - 26; 11000 Београд; Србија
web site: www.mgsi.gov.rs

Објекат:
МОДЕРНИЗАЦИЈА ЖЕЛЕЗНИЧКЕ ПРУГЕ
БЕОГРАД - СУБОТИЦА - ДРЖАВНА ГРАНИЦА (КЕЛЕБИЈА)
ДЕОНИЦА НОВИ САД - СУБОТИЦА - ДРЖАВНА ГРАНИЦА (КЕЛЕБИЈА)

Део пројекта:
ПРОЈЕКАТ САОБРАЋАЈНИЦА-ПРОЈЕКАТ ДРУМСКИХ САОБРАЋАЈНИЦА

Унутрашња контрола:
Невенка Ђокић, дипл.инж.грађ.

Главни пројектант:
Милан Јелкић, дипл.грађ.инж.

Руководилац организационе јединице:
мр Новица Стевановић, дипл.грађ.инж.

Цртеж: **УЗДУЖНИ ПРОФИЛ**
Размера: 1:100/1000

Фаза пројекта:	датум:	Цртеж бр.
ИДР	9.2019.	2017-728-САО- 2/3-Ц.24.2

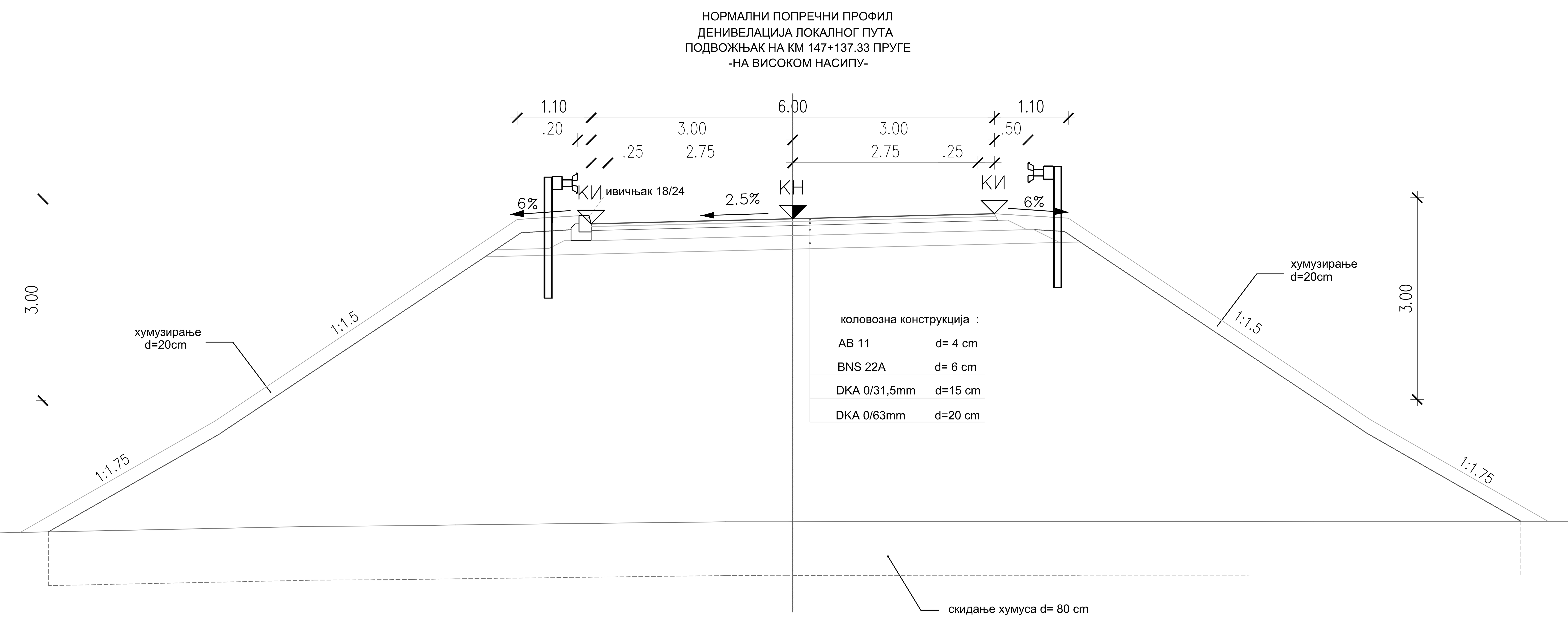

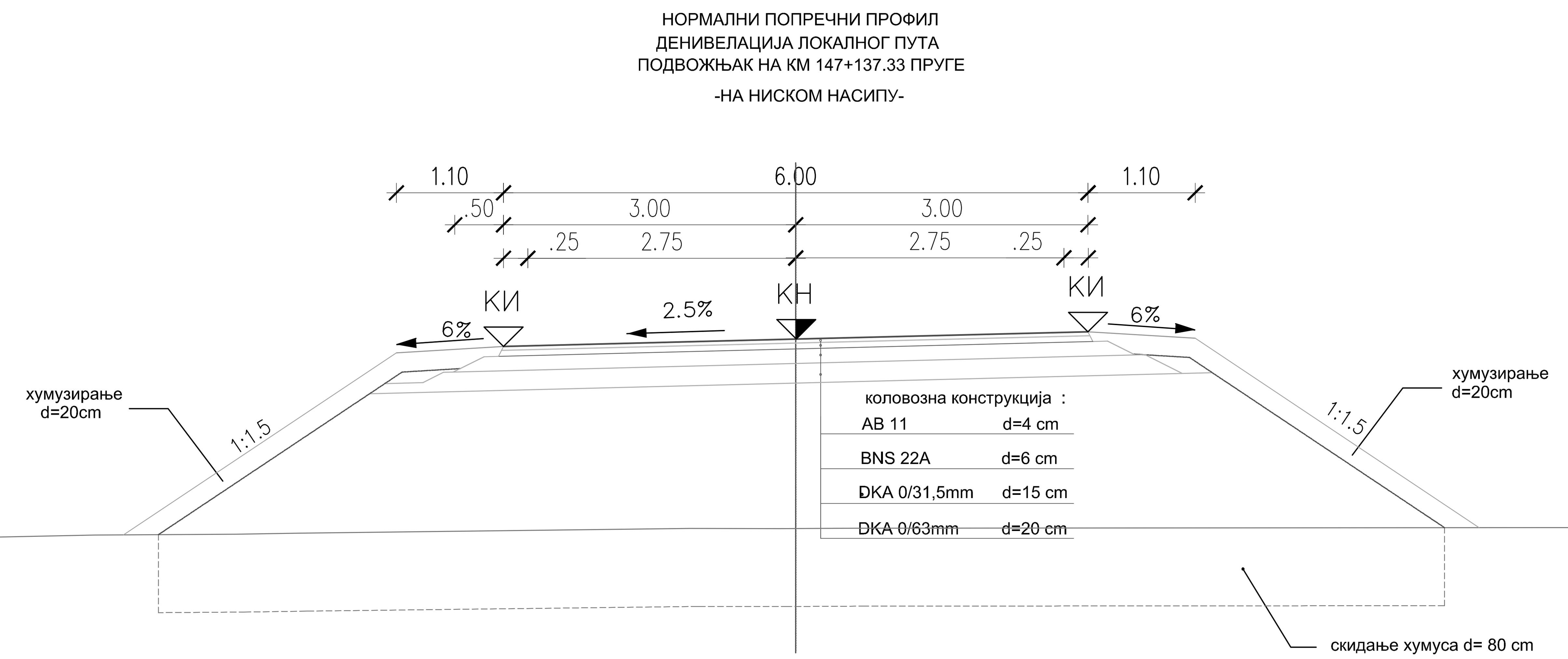

03		
02		
01		
Број	Датум	Опис

Ревизиони блок:

САОБРАЋАЈНИ ИНСТИТУТ ЦИП, д.о.о.

SAOBRAĆAJNI INSTITUT CIP

Немањина 6; 11000 Београд; Србија
Тел: 011/3618-134; Факс: 011/3618-324; web site: www.sicip.co.rs

Организациона јединица:САОБРАЋАЈНИЦЕ

Одговорни пројектант за денивелације путева:

лиценца број: 315 I138 09

Дејан Радојчић, дипл.инж.грађ.

Сарадници:

Маријана Сјеклоћа, дипл.инж.грађ.
Софија Остојић, дипл.инж.грађ.

Унутрашња контрола:
Невенка Ђокић, дипл.инж.грађ.

Главни пројектант:
Милан Јелкић, дипл.грађ.инж.

Руководилац организационе јединице:
мр Новица Стевановић, дипл.грађ.инж.

Инвеститор пројекта:
" ИНФРАСТРУКТУРА ЖЕЛЕЗНИЦЕ СРБИЈЕ " А.Д.
Немањина 6/IV, Београд

Инфраструктура железнице Србије а.д.

Наручилац пројекта:
Ministarstvo građevinarstva, saobraćaja i infrastrukture
Немањина 22 - 26; 11000 Београд; Србија
web site: www.mgsi.gov.rs

Објекат:
МОДЕРНИЗАЦИЈА ЖЕЛЕЗНИЧКЕ ПРУГЕ
БЕОГРАД - СУБОТИЦА - ДРЖАВНА ГРАНИЦА (КЕЛЕБИЈА)
ДЕОНИЦА НОВИ САД - СУБОТИЦА - ДРЖАВНА ГРАНИЦА (КЕЛЕБИЈА)

Део пројекта:
ПРОЈЕКАТ САОБРАЋАЈНИЦА-ПРОЈЕКАТ ДРУМСКИХ САОБРАЋАЈНИЦА

Цртеж:	Размера:
НОРМАЛНИ ПОПРЕЧНИ ПРОФИЛИ	1:50

Фаза пројекта:	датум:	Цртеж бр.
ИДР	**9.2019.**	2017-728-САО- 2/3-Ц.24.3

03		
02		
01		
Број	Датум	Опис

Ревизиони блок:

САОБРАЋАЈНИ ИНСТИТУТ ЦИП, д.о.о.

SAOBRAĆAJNI INSTITUT CIP

Немањина 6; 11000 Београд; Србија
Тел: 011/3618-134; Факс: 011/3618-324; web site: www.sicip.co.rs

Организациона јединица:САОБРАЋАЈНИЦЕ

Одговорни пројектант за денивелације путева:

лиценца број: 315 I138 09

Дејан Радојчић, дипл.инж.грађ.

Сарадници:

Маријана Сјеклоћа, дипл.инж.грађ.
Софија Остојић, дипл.инж.грађ.

Унутрашња контрола:
Невенка Ђокић, дипл.инж.грађ.

Главни пројектант:
Милан Јелкић, дипл.грађ.инж.

Руководилац организационе јединице:
мр Новица Стевановић, дипл.грађ.инж.

Инвеститор пројекта:
" ИНФРАСТРУКТУРА ЖЕЛЕЗНИЦЕ СРБИЈЕ " А.Д.
Немањина 6/IV, Београд

Наручилац пројекта:
Ministarstvo građevinarstva, saobraćaja i infrastrukture
Немањина 22 - 26; 11000 Београд; Србија
web site: www.mgsi.gov.rs

Објекат:
МОДЕРНИЗАЦИЈА ЖЕЛЕЗНИЧКЕ ПРУГЕ
БЕОГРАД - СУБОТИЦА - ДРЖАВНА ГРАНИЦА (КЕЛЕБИЈА)
ДЕОНИЦА НОВИ САД - СУБОТИЦА - ДРЖАВНА ГРАНИЦА (КЕЛЕБИЈА)

Део пројекта:
ПРОЈЕКАТ САОБРАЋАЈНИЦА-ПРОЈЕКАТ ДРУМСКИХ САОБРАЋАЈНИЦА

Цртеж:	Размера:
СИТУАЦИОНИ ПЛАН	1:1000

Фаза пројекта:	датум:	Цртеж бр.
ИДР	**09.2019.**	2017-728-САО- 2/3-Ц.25.1

ПОДУЖНИ ПРОФИЛ
ДЕНИВЕЛАЦИЈА

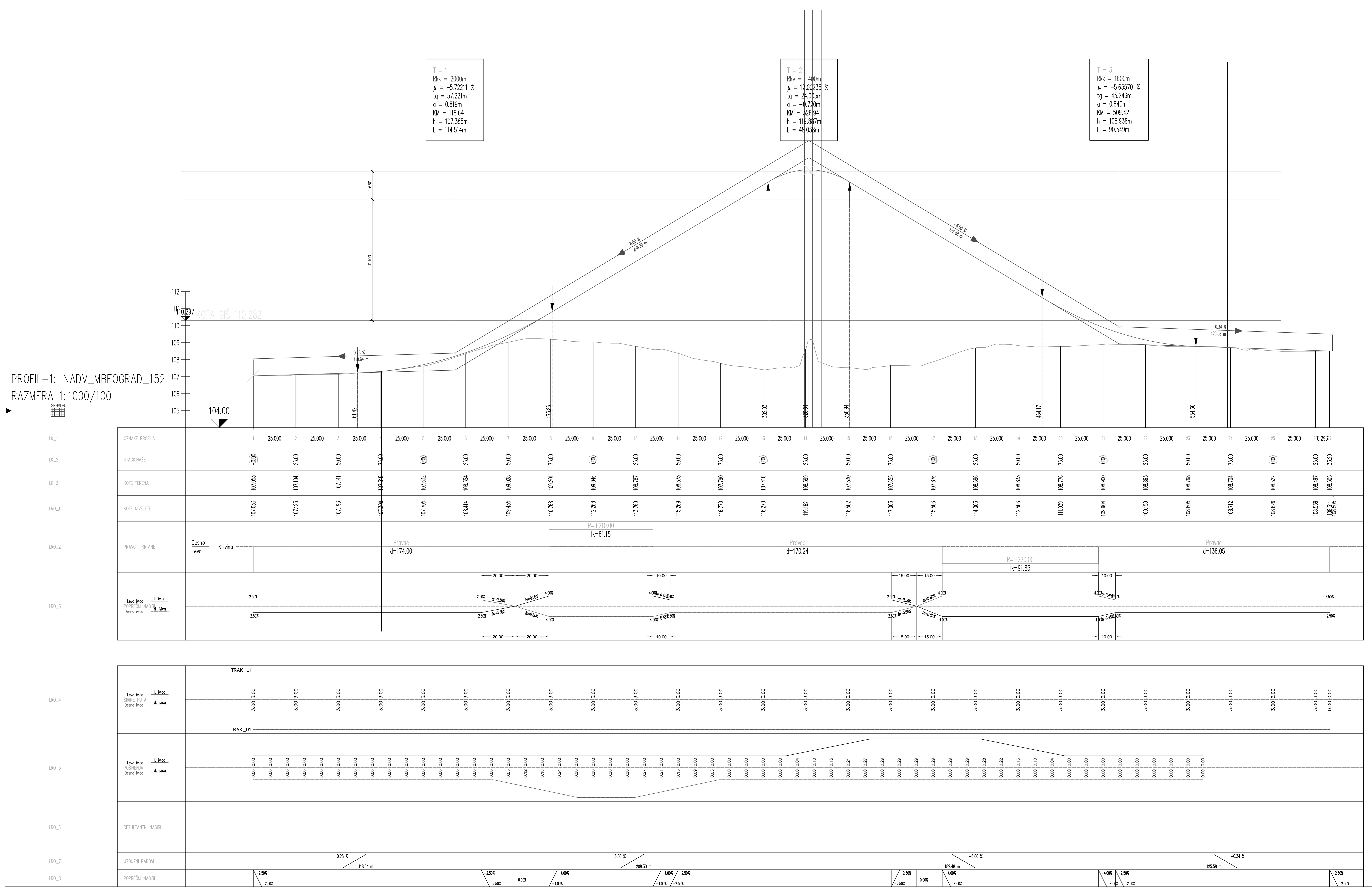

ПОДУЖНИ ПРОФИЛ
ПРИСТУПНИ ПУТ ТК ОБЕКТУ

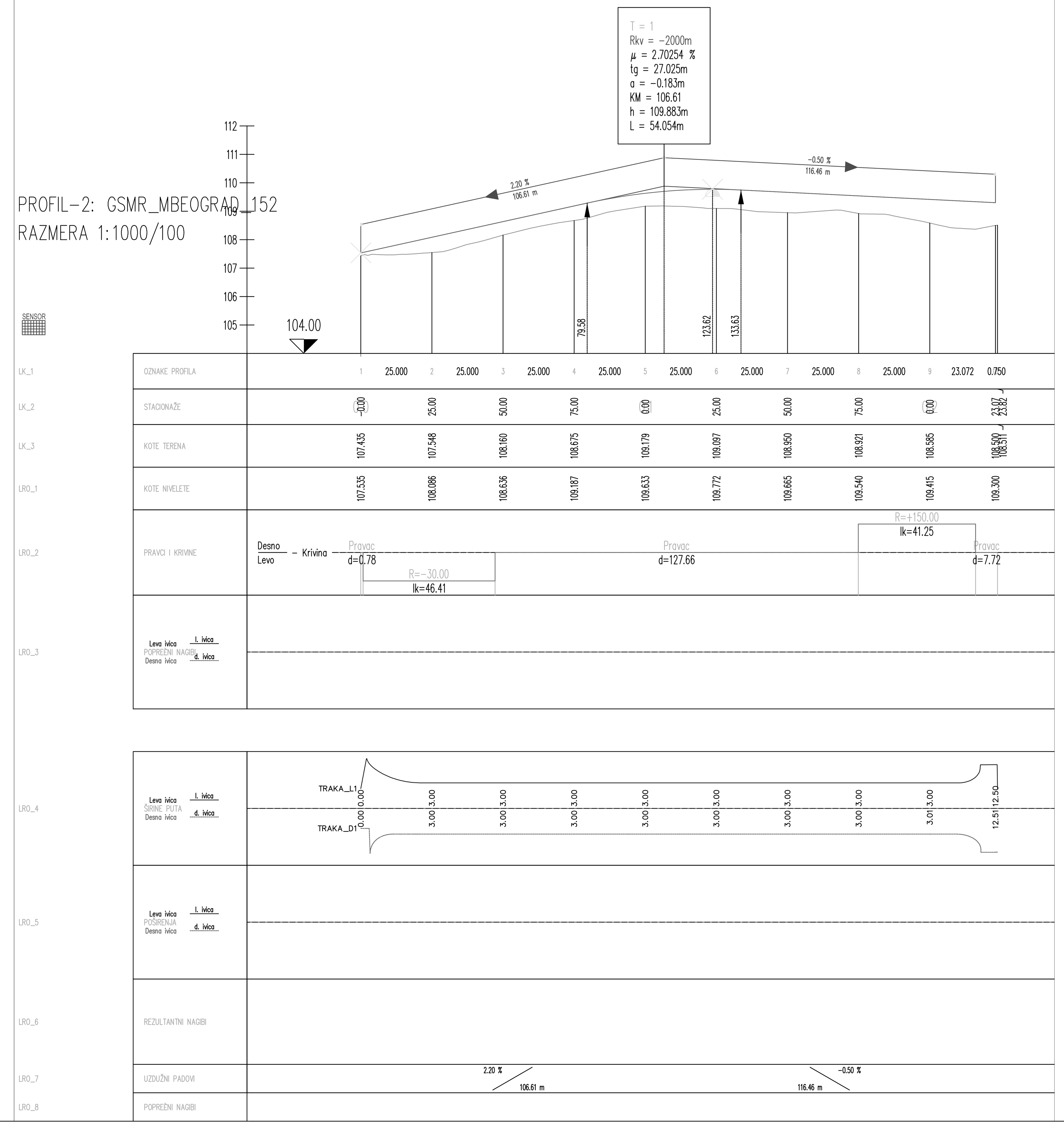

Број	Датум	Опис
03		
02		
01		

Ревизиони блок:

САОБРАЋАЈНИ ИНСТИТУТ ЦИП, д.о.о.

Немањина 6; 11000 Београд; Србија
Тел: 011/3618-134; Факс: 011/3618-324; web site: www.sicip.co.rs

Организациона јединица:САОБРАЋАЈНИЦЕ

Одговорни пројектант за денивелације путева: лиценца број: 315 I138 09 **Дејан Радојчић, дипл.инж.грађ.**	Инвеститор пројекта: **" ИНФРАСТРУКТУРА ЖЕЛЕЗНИЦЕ СРБИЈЕ " А.Д.** Немањина 6/IV, Београд
Сарадници: **Маријана Сјеклоћа, дипл.инж.грађ.** **Софија Остојић, дипл.инж.грађ.**	Наручилац пројекта: **Ministarstvo građevinarstva, saobraćaja i infrastrukture** Немањина 22 - 26; 11000 Београд; Србија web site: www.mgsi.gov.rs
	Објекат: МОДЕРНИЗАЦИЈА ЖЕЛЕЗНИЧКЕ ПРУГЕ БЕОГРАД - СУБОТИЦА - ДРЖАВНА ГРАНИЦА (КЕЛЕБИЈА) ДЕОНИЦА НОВИ САД - СУБОТИЦА - ДРЖАВНА ГРАНИЦА (КЕЛЕБИЈА)
	Део пројекта: ПРОЈЕКАТ САОБРАЋАЈНИЦА-ПРОЈЕКАТ ДРУМСКИХ САОБРАЋАЈНИЦА
Унутрашња контрола: **Невенка Ђокић, дипл.инж.грађ.**	Цртеж: **УЗДУЖНИ ПРОФИЛ** — Размера: 1:100/1000
Главни пројектант: **Милан Јелкић, дипл.грађ.инж.**	
Руководилац организационе јединице: **мр Новица Стевановић, дипл.грађ.инж.**	Фаза пројекта: **ИДР** — датум: **9.2019.** — Цртеж бр. 2017-728-САО- 2/3-Ц.25.2

НОРМАЛНИ ПОПРЕЧНИ ПРОФИЛ
ДЕНИВЕЛАЦИЈА АТАРСКОГ ПУТА
ПОДВОЖЊАК НА КМ 152+282.46 ПРУГЕ
-НА ВИСОКОМ НАСИПУ-

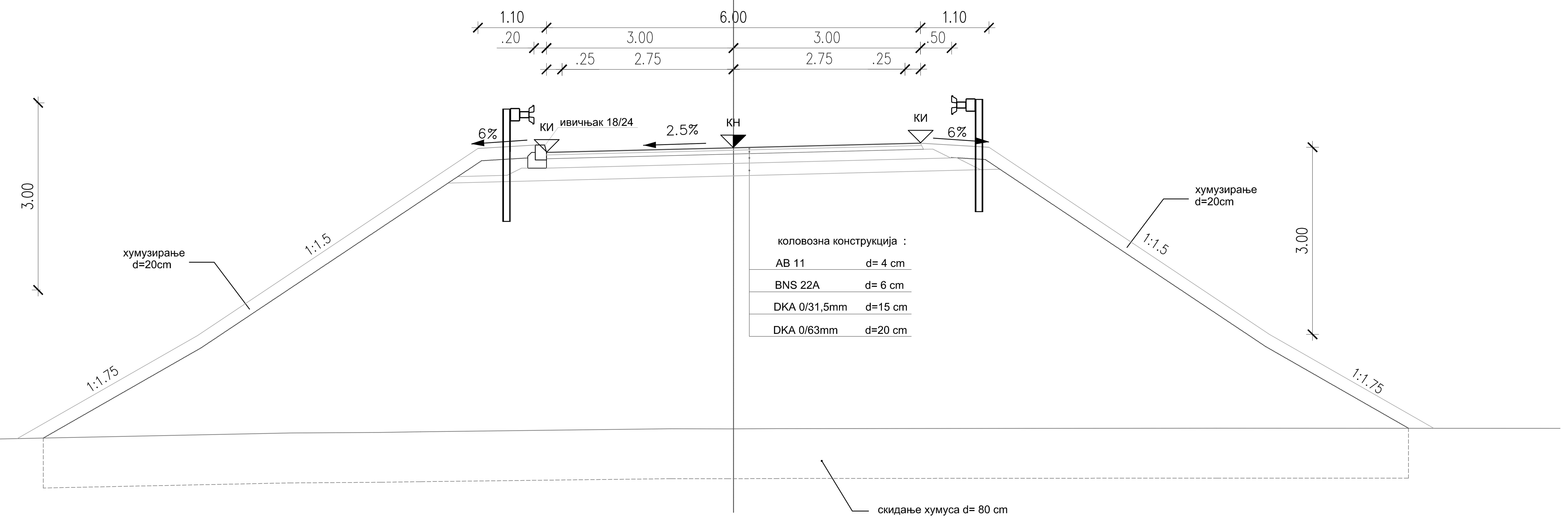

НОРМАЛНИ ПОПРЕЧНИ ПРОФИЛ
ПРУСТУПНИ ПУТ ТК ОБЈЕКТУ

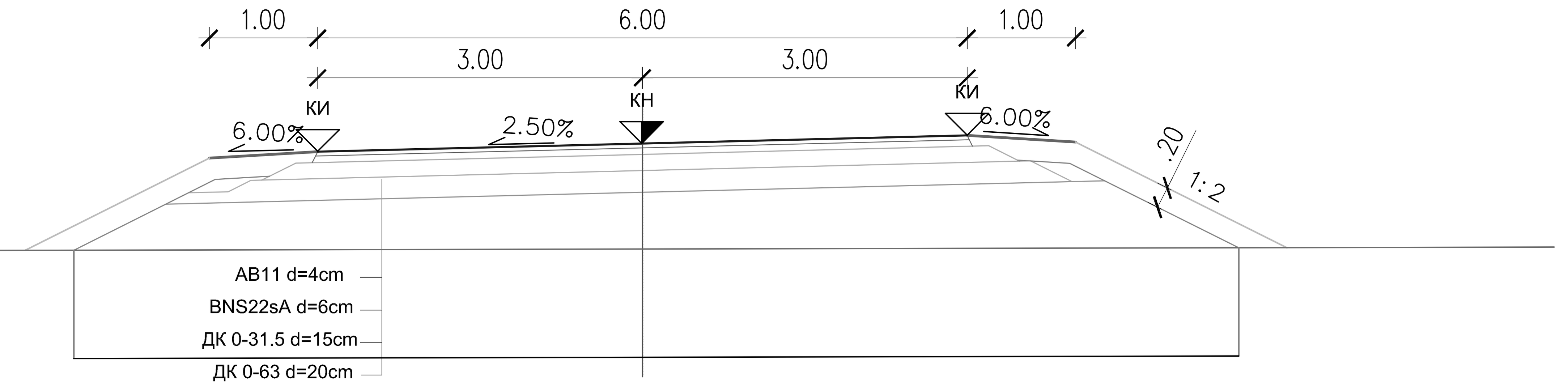

Број	Датум	Опис
03		
02		
01		

Ревизиони блок:

САОБРАЋАЈНИ ИНСТИТУТ ЦИП, д.о.о.

Немањина 6; 11000 Београд; Србија
Тел: 011/3618-134; Факс: 011/3618-324; web site: www.sicip.co.rs

Организациона јединица:САОБРАЋАЈНИЦЕ

Одговорни пројектант за денивелације путева:
лиценца број: 315 I138 09
Дејан Радојчић, дипл.инж.грађ.

Сарадници:
Маријана Сјеклоћа, дипл.инж.грађ.
Софија Остојић, дипл.инж.грађ.

Унутрашња контрола:
Невенка Ђокић, дипл.инж.грађ.

Главни пројектант:
Милан Јелкић, дипл.грађ.инж.

Руководилац организационе јединице:
мр Новица Стевановић, дипл.грађ.инж.

Инвеститор пројекта:
" ИНФРАСТРУКТУРА ЖЕЛЕЗНИЦЕ СРБИЈЕ " А.Д.
Немањина 6/IV, Београд

Наручилац пројекта:
Ministarstvo građevinarstva, saobraćaja i infrastrukture
Немањина 22 - 26; 11000 Београд; Србија
web site: www.mgsi.gov.rs

Објекат:
МОДЕРНИЗАЦИЈА ЖЕЛЕЗНИЧКЕ ПРУГЕ
БЕОГРАД - СУБОТИЦА - ДРЖАВНА ГРАНИЦА (КЕЛЕБИЈА)
ДЕОНИЦА НОВИ САД - СУБОТИЦА - ДРЖАВНА ГРАНИЦА (КЕЛЕБИЈА)

Део пројекта:
ПРОЈЕКАТ САОБРАЋАЈНИЦА-ПРОЈЕКАТ ДРУМСКИХ САОБРАЋАЈНИЦА

Цртеж: **НОРМАЛНИ ПОПРЕЧНИ ПРОФИЛИ**

Размера: 1:50

Фаза пројекта:	датум:	Цртеж бр.
ИДР	**9.2019.**	2017-728-САО- 2/3-Ц.25.3

03		
02		
01		
Број	Датум	Опис

Ревизиони блок:

САОБРАЋАЈНИ ИНСТИТУТ ЦИП, д.о.о.

SAOBRAĆAJNI INSTITUT CIP

Немањина 6; 11000 Београд; Србија
Тел: 011/3618-134; Факс: 011/3618-324; web site: www.sicip.co.rs

Организациона јединица:САОБРАЋАЈНИЦЕ

Одговорни пројектант за денивелације путева:

лиценца број: 315 I138 09

Дејан Радојчић, дипл.инж.грађ.

Сарадници:

Маријана Сјеклоћа, дипл.инж.грађ.
Софија Остојић, дипл.инж.грађ.

Унутрашња контрола:
Невенка Ђокић, дипл.инж.грађ.

Главни пројектант:
Милан Јелкић, дипл.грађ.инж.

Руководилац организационе јединице:
мр Новица Стевановић, дипл.грађ.инж.

Инвеститор пројекта:
" ИНФРАСТРУКТУРА ЖЕЛЕЗНИЦЕ СРБИЈЕ " А.Д.
Немањина 6/IV, Београд

Наручилац пројекта:
Ministarstvo građevinarstva, saobraćaja i infrastrukture
Немањина 22 - 26; 11000 Београд; Србија
web site: www.mgsi.gov.rs

Објекат:
МОДЕРНИЗАЦИЈА ЖЕЛЕЗНИЧКЕ ПРУГЕ
БЕОГРАД - СУБОТИЦА - ДРЖАВНА ГРАНИЦА (КЕЛЕБИЈА)
ДЕОНИЦА НОВИ САД - СУБОТИЦА - ДРЖАВНА ГРАНИЦА (КЕЛЕБИЈА)

Део пројекта:
ПРОЈЕКАТ САОБРАЋАЈНИЦА-ПРОЈЕКАТ ДРУМСКИХ САОБРАЋАЈНИЦА

Цртеж:	Размера:
СИТУАЦИОНИ ПЛАН	1:1000

Фаза пројекта:	датум:	Цртеж бр.
ИДР	**09.2019.**	2017-728-САО- 2/3-Ц.26.1

ПОДУЖНИ ПРОФИЛ
ДЕНИВЕЛАЦИЈА

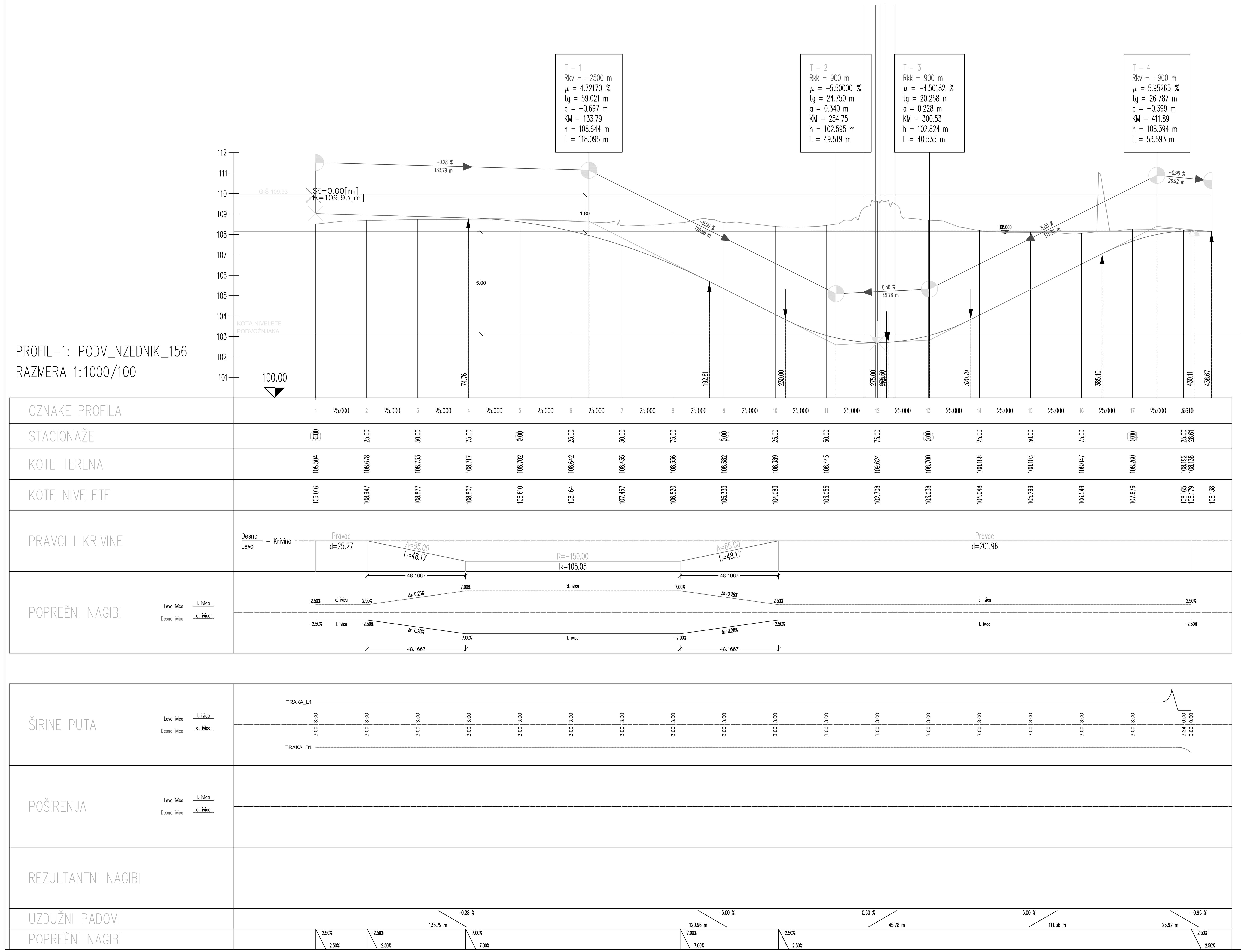

ПОДУЖНИ ПРОФИЛ
СЕРВИСНА САОБРАЋАЈНИЦА 1

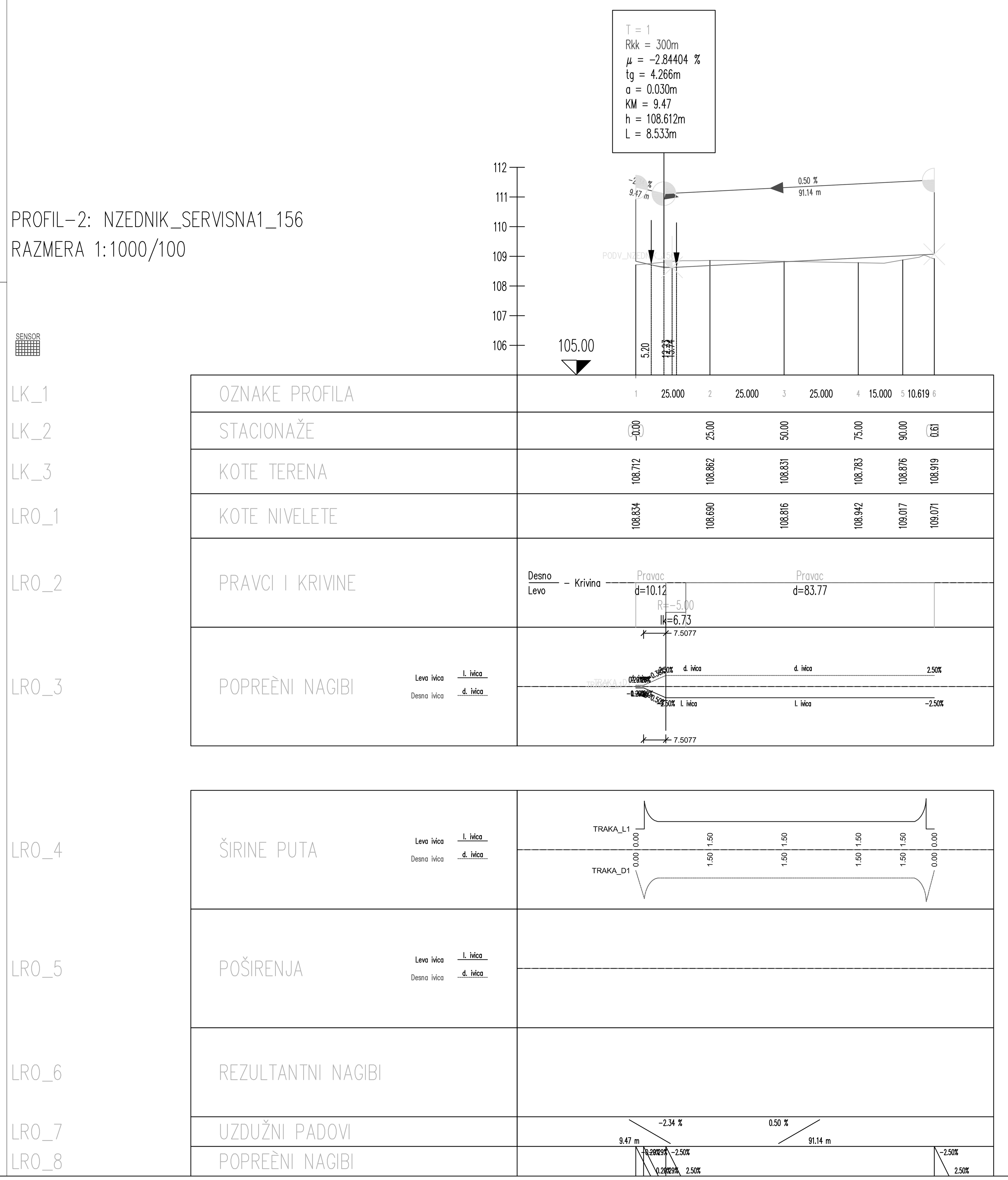

Број	Датум	Опис
03		
02		
01		

Ревизиони блок:

САОБРАЋАЈНИ ИНСТИТУТ ЦИП, д.о.о.
SAOBRAĆAJNI INSTITUT CIP
Немањина 6; 11000 Београд; Србија
Тел: 011/3618-134; Факс: 011/3618-324; web site: www.sicip.co.rs

Организациона јединица:САОБРАЋАЈНИЦЕ

Одговорни пројектант за денивелације путева:
лиценца број: 315 I138 09
Дејан Радојчић, дипл.инж.грађ.

Сарадници:
Маријана Сјеклоћа, дипл.инж.грађ.
Софија Остојић, дипл.инж.грађ.

Унутрашња контрола:
Невенка Ђокић, дипл.инж.грађ.

Главни пројектант:
Милан Јелкић, дипл.грађ.инж.

Руководилац организационе јединице:
мр Новица Стевановић, дипл.грађ.инж.

Инвеститор пројекта:
" ИНФРАСТРУКТУРА ЖЕЛЕЗНИЦЕ СРБИЈЕ " А.Д.
Немањина 6/IV, Београд

Наручилац пројекта:
Ministarstvo građevinarstva, saobraćaja i infrastrukture
Немањина 22 - 26; 11000 Београд; Србија
web site: www.mgsi.gov.rs

Објекат:
МОДЕРНИЗАЦИЈА ЖЕЛЕЗНИЧКЕ ПРУГЕ
БЕОГРАД - СУБОТИЦА - ДРЖАВНА ГРАНИЦА (КЕЛЕБИЈА)
ДЕОНИЦА НОВИ САД - СУБОТИЦА - ДРЖАВНА ГРАНИЦА (КЕЛЕБИЈА)

Део пројекта:
ПРОЈЕКАТ САОБРАЋАЈНИЦА-ПРОЈЕКАТ ДРУМСКИХ САОБРАЋАЈНИЦА

Цртеж:	Размера:
УЗДУЖНИ ПРОФИЛ	1:100/1000

Фаза пројекта:	датум:	Цртеж бр.
ИДР	9.2019.	2017-728-САО- 2/3-Ц.26.2

НОРМАЛНИ ПОПРЕЧНИ ПРОФИЛ
ДЕНИВЕЛАЦИЈА АТАРСКОГ ПУТА
ПОДВОЖЊАК НА КМ 156+455.99

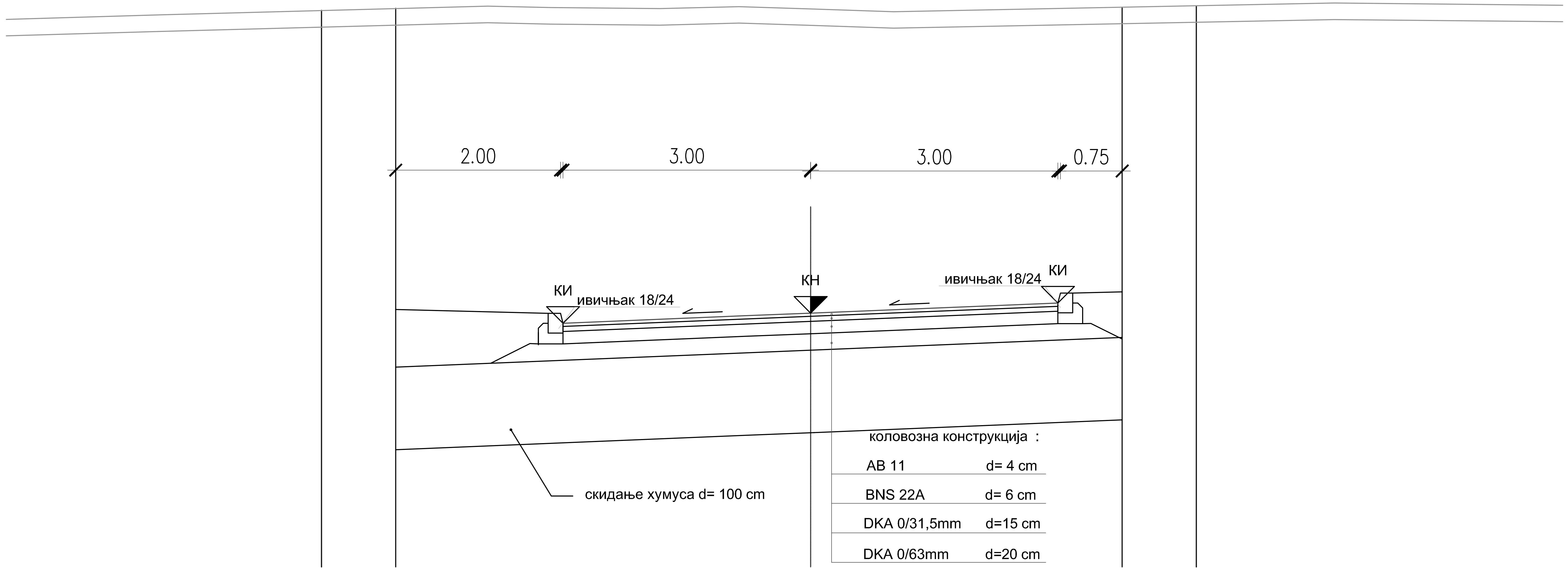

НОРМАЛНИ ПОПРЕЧНИ ПРОФИЛ
СЕРВИСНА САОБРАЋАЈНИЦА

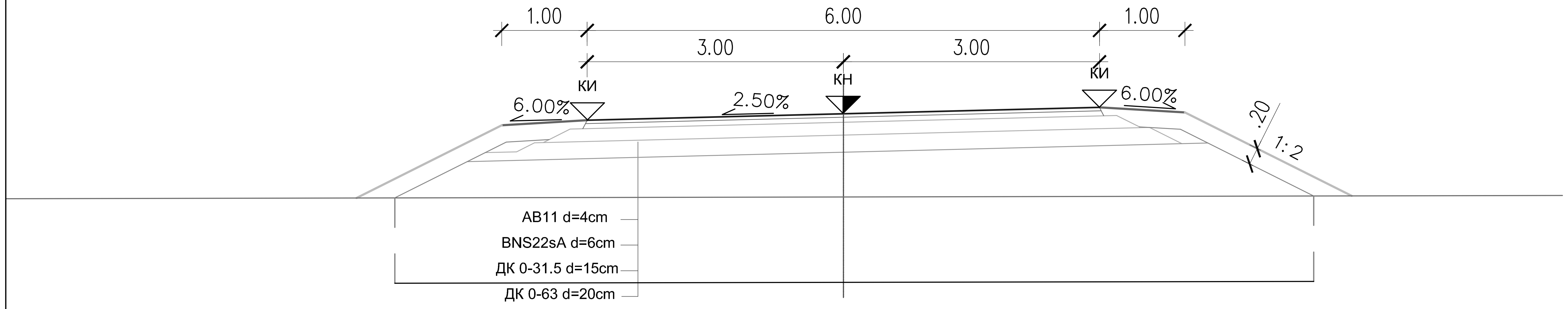

Дејан М. Радојчић дипл. грађ. инж. 315 I138 09

Број	Датум	Опис
03		
02		
01		

Ревизиони блок:

САОБРАЋАЈНИ ИНСТИТУТ ЦИП, д.о.о.

SAOBRAĆAJNI INSTITUT CIP
Немањина 6; 11000 Београд; Србија
Тел: 011/3618-134; Факс: 011/3618-324; web site: www.sicip.co.rs

Организациона јединица:САОБРАЋАЈНИЦЕ

Одговорни пројектант за денивелације путева:
лиценца број: 315 I138 09
Дејан Радојчић, дипл.инж.грађ.

Сарадници:
Маријана Сјеклоћа, дипл.инж.грађ.
Софија Остојић, дипл.инж.грађ.

Унутрашња контрола:
Невенка Ђокић, дипл.инж.грађ.

Главни пројектант:
Милан Јелкић, дипл.грађ.инж.

Руководилац организационе јединице:
мр Новица Стевановић, дипл.грађ.инж.

Инвеститор пројекта:
" ИНФРАСТРУКТУРА ЖЕЛЕЗНИЦЕ СРБИЈЕ " А.Д.
Немањина 6/IV, Београд

Наручилац пројекта:
Ministarstvo građevinarstva, saobraćaja i infrastrukture
Немањина 22 - 26; 11000 Београд; Србија
web site: www.mgsi.gov.rs

Објекат:
МОДЕРНИЗАЦИЈА ЖЕЛЕЗНИЧКЕ ПРУГЕ
БЕОГРАД - СУБОТИЦА - ДРЖАВНА ГРАНИЦА (КЕЛЕБИЈА)
ДЕОНИЦА НОВИ САД - СУБОТИЦА - ДРЖАВНА ГРАНИЦА (КЕЛЕБИЈА)

Део пројекта:
ПРОЈЕКАТ САОБРАЋАЈНИЦА-ПРОЈЕКАТ ДРУМСКИХ САОБРАЋАЈНИЦА

Цртеж:	Размера:
НОРМАЛНИ ПОПРЕЧНИ ПРОФИЛИ	1:50

Фаза пројекта:	датум:	Цртеж бр.
ИДР	**9.2019.**	2017-728-САО- 2/3-Ц.26.3

03		
02		
01		
Број	Датум	Опис

Ревизиони блок:

САОБРАЋАЈНИ ИНСТИТУТ ЦИП, д.о.о.

SAOBRAĆAJNI INSTITUT CIP

Немањина 6; 11000 Београд; Србија
Тел: 011/3618-134; Факс: 011/3618-324; web site: www.sicip.co.rs

Организациона јединица:САОБРАЋАЈНИЦЕ

Одговорни пројектант за денивелације путева:

лиценца број: 315 I138 09

Дејан Радојчић, дипл.инж.грађ.

Сарадници:

Маријана Сјеклоћа, дипл.инж.грађ.
Софија Остојић, дипл.инж.грађ.

Унутрашња контрола:
Невенка Ђокић, дипл.инж.грађ.

Главни пројектант:
Милан Јелкић, дипл.грађ.инж.

Руководилац организационе јединице:
мр Новица Стевановић, дипл.грађ.инж.

Инвеститор пројекта:
" ИНФРАСТРУКТУРА ЖЕЛЕЗНИЦЕ СРБИЈЕ " А.Д.
Инфраструктура железнице Србије а.д.
Немањина 6/IV, Београд

Наручилац пројекта:
Ministarstvo građevinarstva, saobraćaja i infrastrukture
Немањина 22 - 26; 11000 Београд; Србија
web site: www.mgsi.gov.rs

Објекат:
МОДЕРНИЗАЦИЈА ЖЕЛЕЗНИЧКЕ ПРУГЕ
БЕОГРАД - СУБОТИЦА - ДРЖАВНА ГРАНИЦА (КЕЛЕБИЈА)
ДЕОНИЦА НОВИ САД - СУБОТИЦА - ДРЖАВНА ГРАНИЦА (КЕЛЕБИЈА)

Део пројекта:
ПРОЈЕКАТ САОБРАЋАЈНИЦА-ПРОЈЕКАТ ДРУМСКИХ САОБРАЋАЈНИЦА

Цртеж:	Размера:
СИТУАЦИОНИ ПЛАН	1:1000

Фаза пројекта:	датум:	Цртеж бр.
ИДР	**09.2019.**	2017-728-САО- 2/3-Ц.27.1

ПОДУЖНИ ПРОФИЛ
ДЕНИВЕЛАЦИЈА

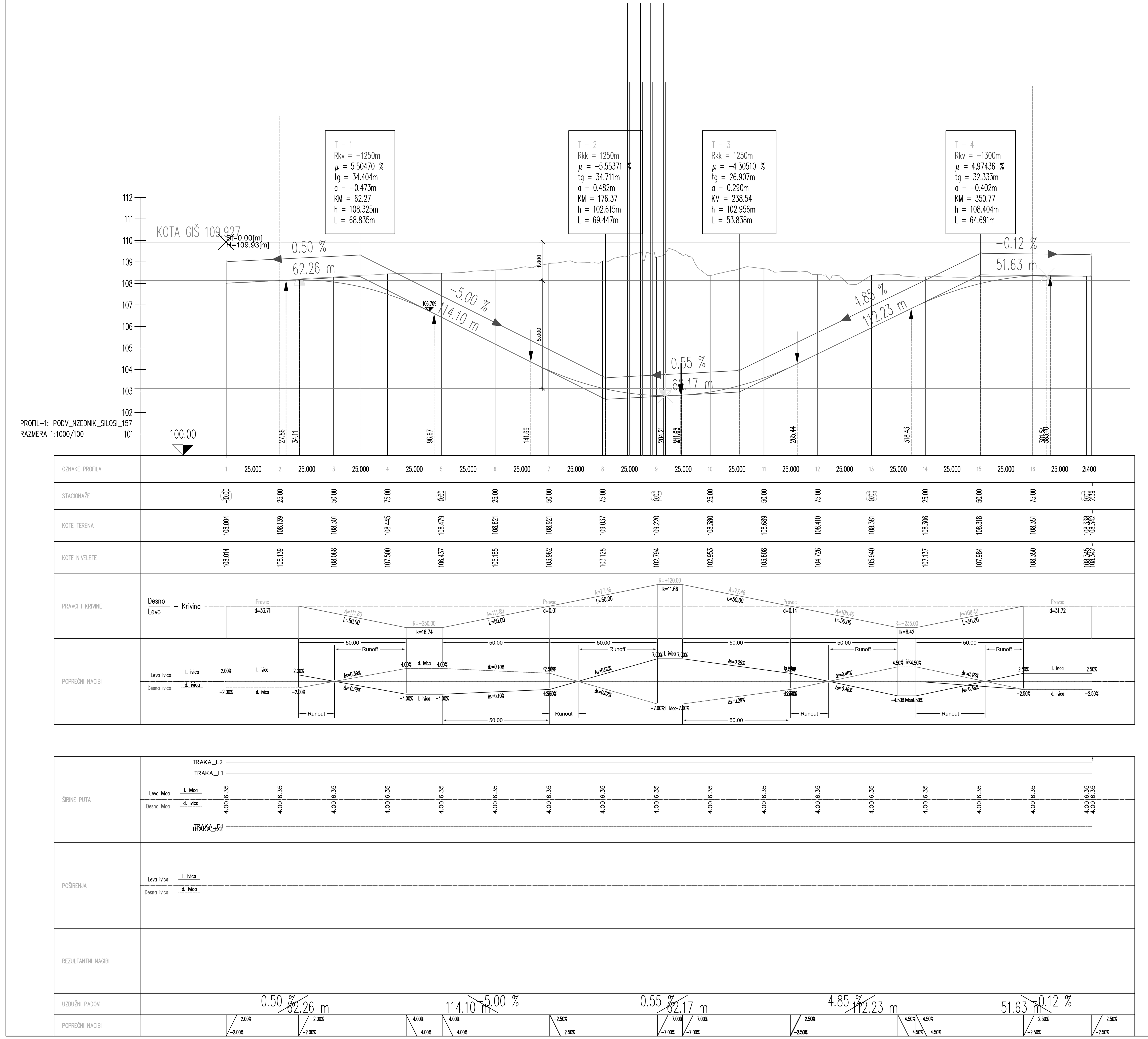

ПОДУЖНИ ПРОФИЛ
СЕРВИСНА САОБРАЋАЈНИЦА 1

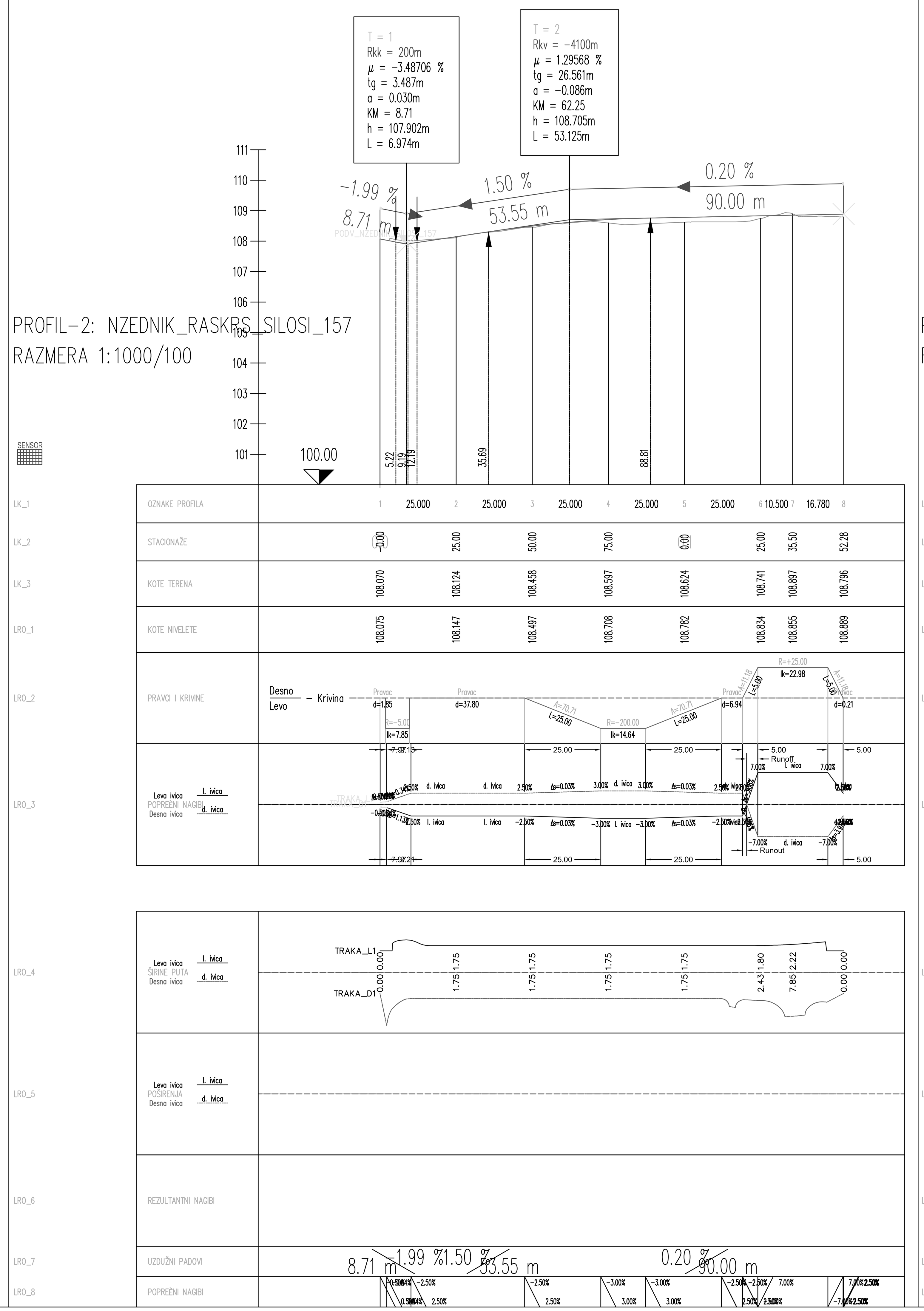

ПОДУЖНИ ПРОФИЛ
СЕРВИСНА САОБРАЋАЈНИЦА 2

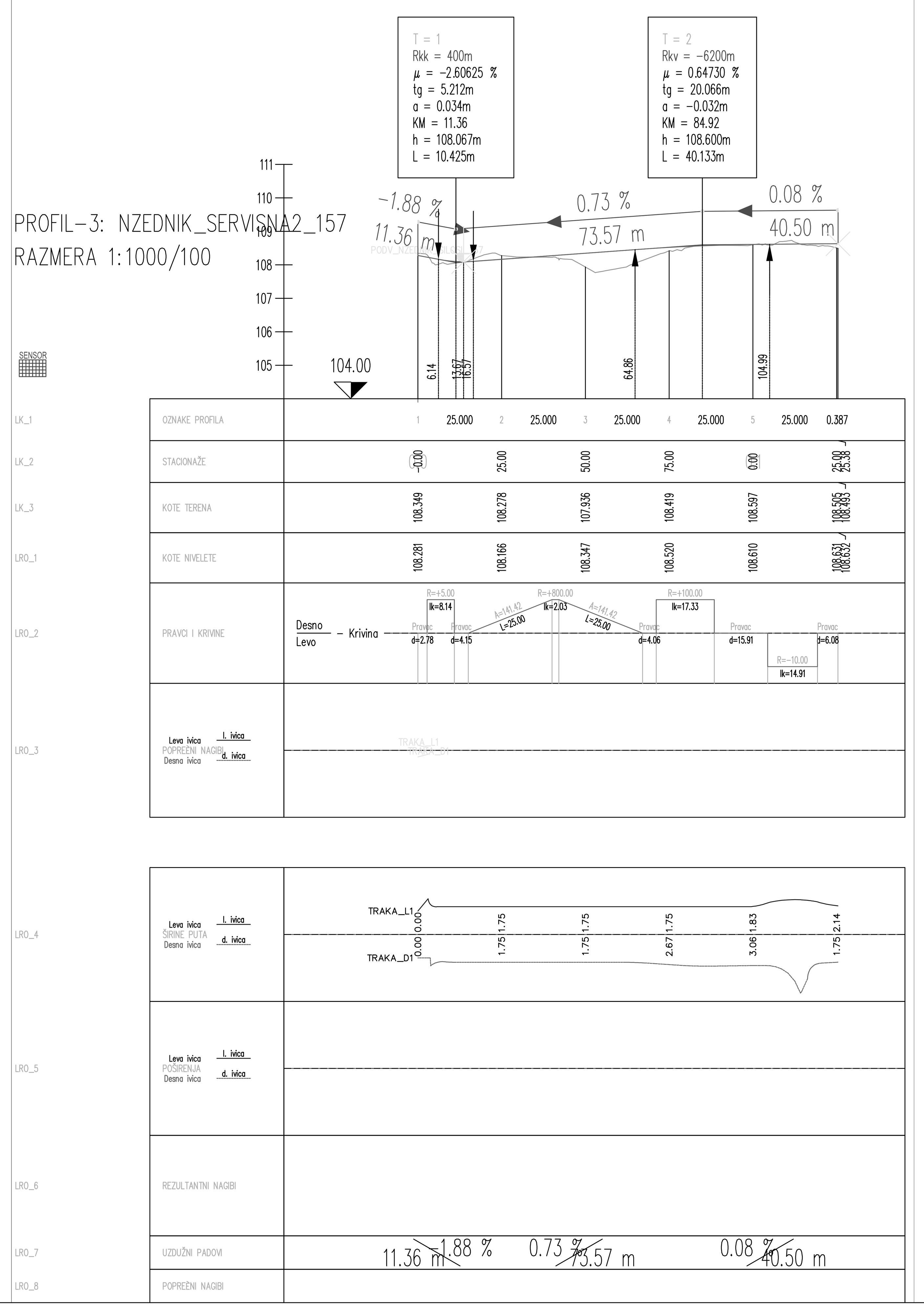

Број	Датум	Опис
03		
02		
01		

Ревизиони блок:

САОБРАЋАЈНИ ИНСТИТУТ ЦИП, д.о.о.

SAOBRAĆAJNI INSTITUT CIP

Немањина 6; 11000 Београд; Србија
Тел: 011/3618-134; Факс: 011/3618-324; web site: www.sicip.co.rs

Организациона јединица:САОБРАЋАЈНИЦЕ

Одговорни пројектант за денивелације путева:
лиценца број: 315 I138 09
Дејан Радојчић, дипл.инж.грађ.

Сарадници:
Маријана Сјеклоћа, дипл.инж.грађ.
Софија Остојић, дипл.инж.грађ.

Унутрашња контрола:
Невенка Ђокић, дипл.инж.грађ.

Главни пројектант:
Милан Јелкић, дипл.грађ.инж.

Руководилац организационе јединице:
мр Новица Стевановић, дипл.грађ.инж.

Инвеститор пројекта:
" ИНФРАСТРУКТУРА ЖЕЛЕЗНИЦЕ СРБИЈЕ " А.Д.
Немањина 6/IV, Београд

Наручилац пројекта:
Ministarstvo građevinarstva, saobraćaja i infrastrukture
Немањина 22 - 26; 11000 Београд; Србија
web site: www.mgsi.gov.rs

Објекат:
МОДЕРНИЗАЦИЈА ЖЕЛЕЗНИЧКЕ ПРУГЕ
БЕОГРАД - СУБОТИЦА - ДРЖАВНА ГРАНИЦА (КЕЛЕБИЈА)
ДЕОНИЦА НОВИ САД - СУБОТИЦА - ДРЖАВНА ГРАНИЦА (КЕЛЕБИЈА)

Део пројекта:
ПРОЈЕКАТ САОБРАЋАЈНИЦА-ПРОЈЕКАТ ДРУМСКИХ САОБРАЋАЈНИЦА

Цртеж:	Размера:
УЗДУЖНИ ПРОФИЛ	1:100/1000

Фаза пројекта:	датум:	Цртеж бр.
ИДР	**9.2019.**	2017-728-САО- 2/3-Ц.27.2

НОРМАЛНИ ПОПРЕЧНИ ПРОФИЛ
ДЕНИВЕЛАЦИЈА ДРЖАВНОГ ПУТА IIБ РЕДА БР. 303
ПОДВОЖЊАК НА КМ 157+443.73

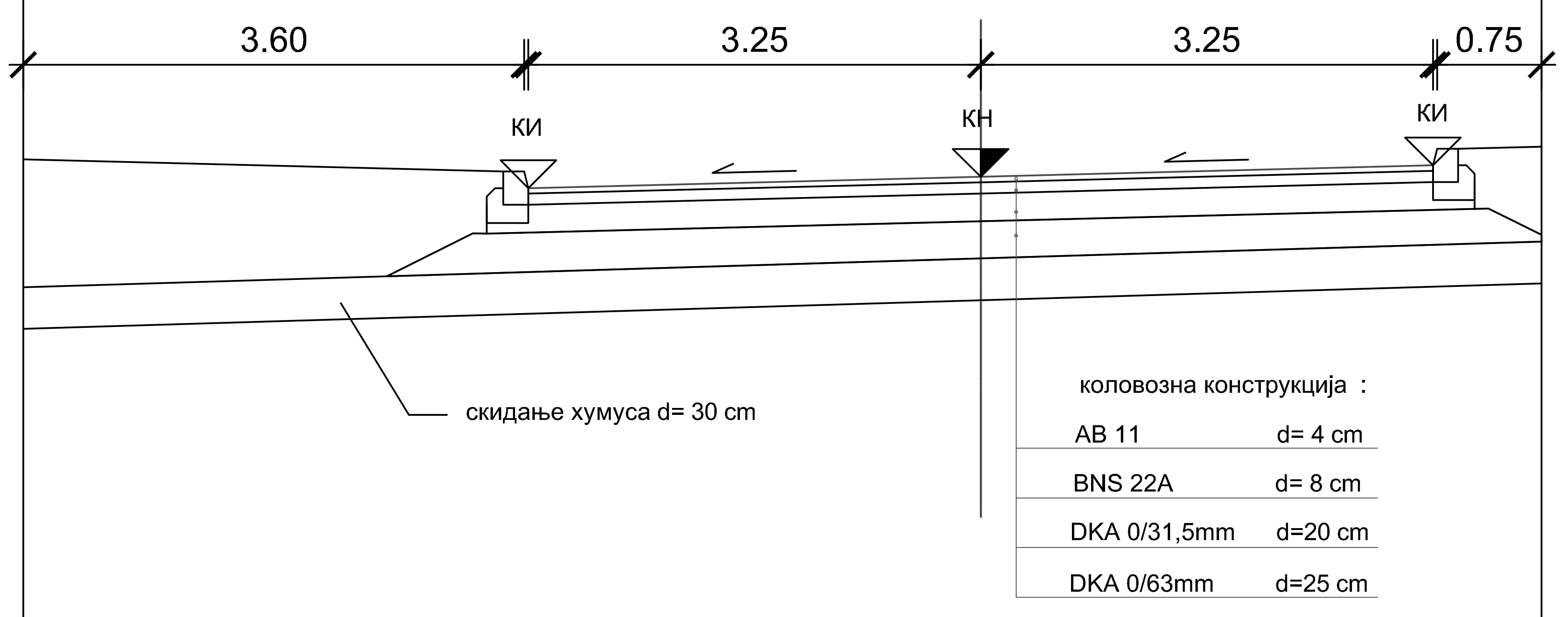

НОРМАЛНИ ПОПРЕЧНИ ПРОФИЛ
СЕРВИСНА САОБРАЋАЈНИЦА

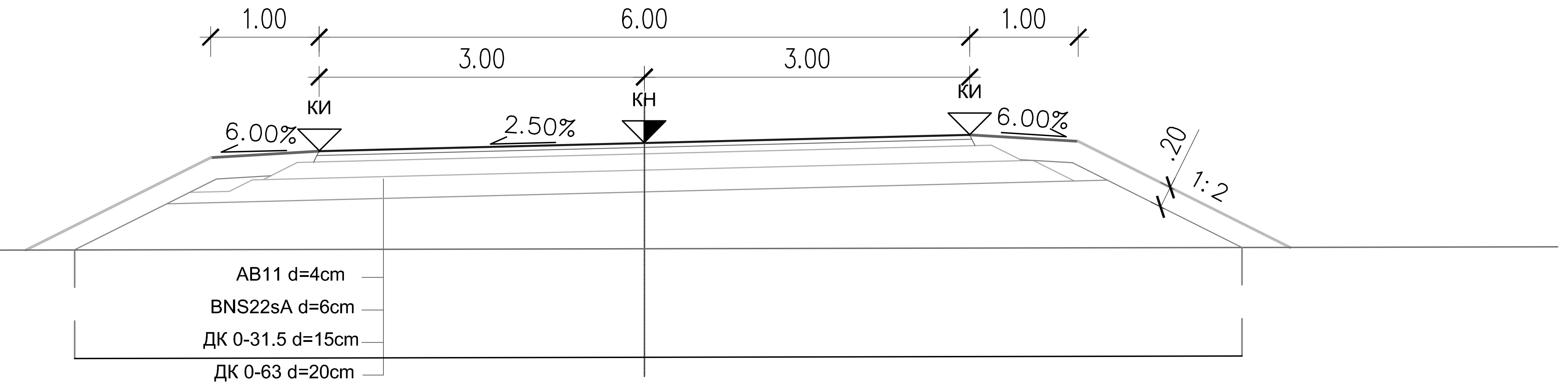

Инжењерска комора Србије
Дејан М. Радојчић
дипл. грађ. инж.
315 I138 09
Одговорни пројектант

Број	Датум	Опис
03		
02		
01		

Ревизиони блок:

САОБРАЋАЈНИ ИНСТИТУТ ЦИП, д.о.о.

SAOBRAĆAJNI INSTITUT CIP
Немањина 6; 11000 Београд; Србија
Тел: 011/3618-134; Факс: 011/3618-324; web site: www.sicip.co.rs

Организациона јединица:САОБРАЋАЈНИЦЕ

Одговорни пројектант за денивелације путева: лиценца број: 315 I138 09 **Дејан Радојчић, дипл.инж.грађ.**	Инвеститор пројекта: **" ИНФРАСТРУКТУРА ЖЕЛЕЗНИЦЕ СРБИЈЕ " А.Д.** Немањина 6/IV, Београд Наручилац пројекта: **Ministarstvo građevinarstva, saobraćaja i infrastrukture** Немањина 22 - 26; 11000 Београд; Србија web site: www.mgsi.gov.rs
Сарадници: **Маријана Сјеклоћа, дипл.инж.грађ.** **Софија Остојић, дипл.инж.грађ.**	Објекат: МОДЕРНИЗАЦИЈА ЖЕЛЕЗНИЧКЕ ПРУГЕ БЕОГРАД - СУБОТИЦА - ДРЖАВНА ГРАНИЦА (КЕЛЕБИЈА) ДЕОНИЦА НОВИ САД - СУБОТИЦА - ДРЖАВНА ГРАНИЦА (КЕЛЕБИЈА) Део пројекта: ПРОЈЕКАТ САОБРАЋАЈНИЦА-ПРОЈЕКАТ ДРУМСКИХ САОБРАЋАЈНИЦА
Унутрашња контрола: **Невенка Ђокић, дипл.инж.грађ.**	Цртеж: **НОРМАЛНИ ПОПРЕЧНИ ПРОФИЛИ** — Размера: 1:50
Главни пројектант: **Милан Јелкић, дипл.грађ.инж.**	
Руководилац организационе јединице: **мр Новица Стевановић, дипл.грађ.инж.**	Фаза пројекта: **ИДР** — датум: **9.2019.** — Цртеж бр. 2017-728-САО- 2/3-Ц.27.3

03		
02		
01		
Број	Датум	Опис

Ревизиони блок:

САОБРАЋАЈНИ ИНСТИТУТ ЦИП, д.о.о.

SAOBRAĆAJNI INSTITUT CIP

Немањина 6; 11000 Београд; Србија
Тел: 011/3618-134; Факс: 011/3618-324; web site: www.sicip.co.rs

Организациона јединица:САОБРАЋАЈНИЦЕ

Одговорни пројектант за денивелације путева:

лиценца број: 315 I138 09

Дејан Радојчић, дипл.инж.грађ.

Сарадници:

Маријана Сјеклоћа, дипл.инж.грађ.
Софија Остојић, дипл.инж.грађ.

Унутрашња контрола:
Невенка Ђокић, дипл.инж.грађ.

Главни пројектант:
Милан Јелкић, дипл.грађ.инж.

Руководилац организационе јединице:
мр Новица Стевановић, дипл.грађ.инж.

Инвеститор пројекта:
" ИНФРАСТРУКТУРА ЖЕЛЕЗНИЦЕ СРБИЈЕ " А.Д.
Немањина 6/IV, Београд

Наручилац пројекта:
Ministarstvo građevinarstva, saobraćaja i infrastrukture
Немањина 22 - 26; 11000 Београд; Србија
web site: www.mgsi.gov.rs

Објекат:
МОДЕРНИЗАЦИЈА ЖЕЛЕЗНИЧКЕ ПРУГЕ
БЕОГРАД - СУБОТИЦА - ДРЖАВНА ГРАНИЦА (КЕЛЕБИЈА)
ДЕОНИЦА НОВИ САД - СУБОТИЦА - ДРЖАВНА ГРАНИЦА (КЕЛЕБИЈА)

Део пројекта:
ПРОЈЕКАТ САОБРАЋАЈНИЦА-ПРОЈЕКАТ ДРУМСКИХ САОБРАЋАЈНИЦА

Цртеж:	Размера:
СИТУАЦИОНИ ПЛАН	1:1000

Фаза пројекта:	датум:	Цртеж бр.
ИДР	**09.2019.**	2017-728-САО- 2/3-Ц.28.1

ПОДУЖНИ ПРОФИЛ
ДЕНИВЕЛАЦИЈА

03		
02		
01		
Број	Датум	Опис

Ревизиони блок:

САОБРАЋАЈНИ ИНСТИТУТ ЦИП, д.о.о.

SAOBRAĆAJNI INSTITUT CIP

Немањина 6; 11000 Београд; Србија
Тел: 011/3618-134; Факс: 011/3618-324; web site: www.sicip.co.rs

Организациона јединица:САОБРАЋАЈНИЦЕ

Одговорни пројектант за денивелације путева:

лиценца број: 315 I138 09

Дејан Радојчић, дипл.инж.грађ.

Сарадници:

Маријана Сјеклоћа, дипл.инж.грађ.
Софија Остојић, дипл.инж.грађ.

Инвеститор пројекта:
" ИНФРАСТРУКТУРА ЖЕЛЕЗНИЦЕ СРБИЈЕ " А.Д.
Немањина 6/IV, Београд

Наручилац пројекта:
Ministarstvo građevinarstva, saobraćaja i infrastrukture
Немањина 22 - 26; 11000 Београд; Србија
web site: www.mgsi.gov.rs

Објекат:
МОДЕРНИЗАЦИЈА ЖЕЛЕЗНИЧКЕ ПРУГЕ
БЕОГРАД - СУБОТИЦА - ДРЖАВНА ГРАНИЦА (КЕЛЕБИЈА)
ДЕОНИЦА НОВИ САД - СУБОТИЦА - ДРЖАВНА ГРАНИЦА (КЕЛЕБИЈА)

Део пројекта:
ПРОЈЕКАТ САОБРАЋАЈНИЦА-ПРОЈЕКАТ ДРУМСКИХ САОБРАЋАЈНИЦА

Унутрашња контрола:
Невенка Ђокић, дипл.инж.грађ.

Главни пројектант:
Милан Јелкић, дипл.грађ.инж.

Руководилац организационе јединице:
мр Новица Стевановић, дипл.грађ.инж.

Цртеж:	Размера:
УЗДУЖНИ ПРОФИЛ	1:100/1000

Фаза пројекта:	датум:	Цртеж бр.
ИДР	**9.2019.**	2017-728-САО- 2/3-Ц.28.2

НОРМАЛНИ ПОПРЕЧНИ ПРОФИЛ
ДЕНИВЕЛАЦИЈА АТАРСКОГ ПУТА
ПОДВОЖЊАК НА КМ 160+094.84 ПРУГЕ
-НА ВИСОКОМ НАСИПУ-

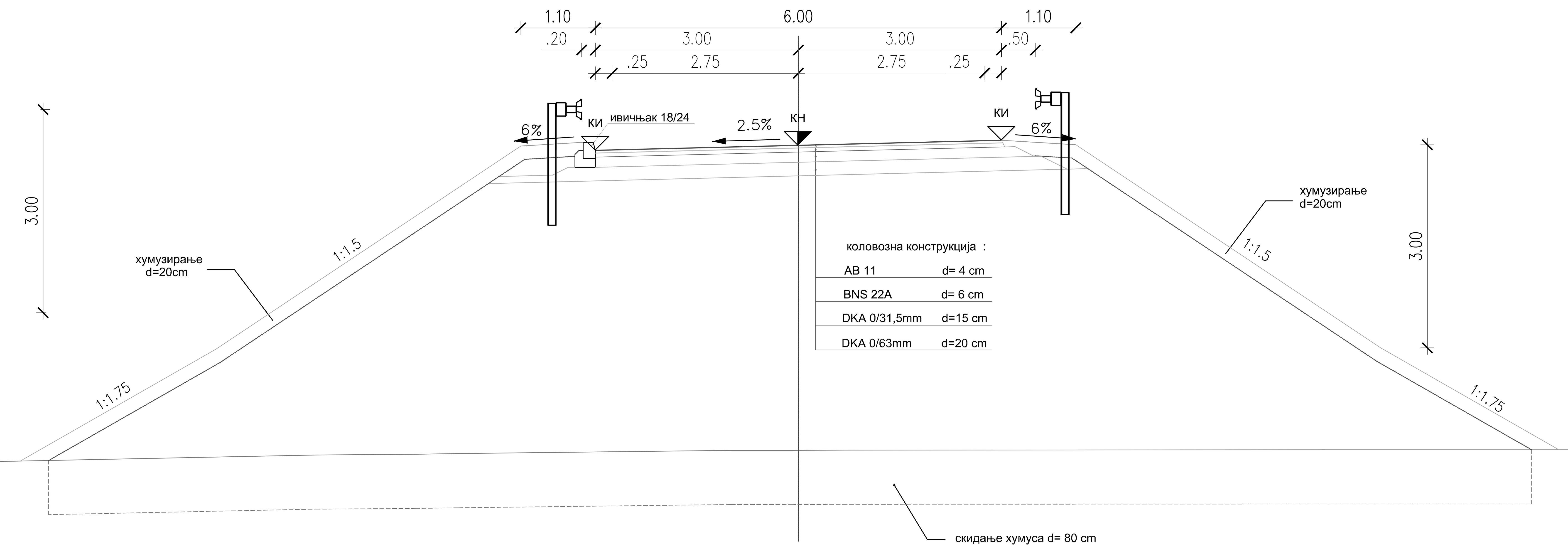

НОРМАЛНИ ПОПРЕЧНИ ПРОФИЛ
ДЕНИВЕЛАЦИЈА АТАРСКОГ ПУТА
ПОДВОЖЊАК НА КМ 160+094.84 ПРУГЕ
-НА НИСКОМ НАСИПУ-

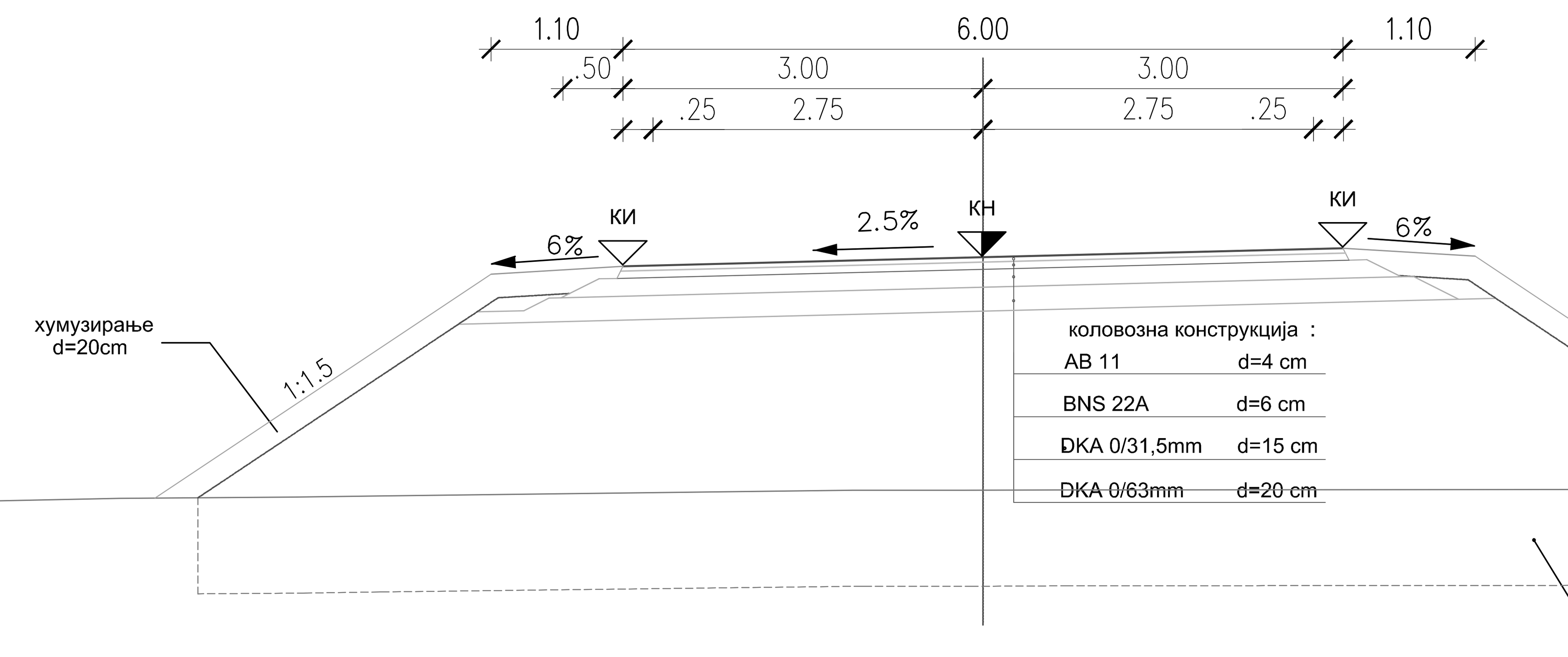

Број	Датум	Опис
03		
02		
01		

Ревизиони блок:

САОБРАЋАЈНИ ИНСТИТУТ ЦИП, д.о.о.

Немањина 6; 11000 Београд; Србија
Тел: 011/3618-134; Факс: 011/3618-324; web site: www.sicip.co.rs

Организациона јединица:САОБРАЋАЈНИЦЕ

Одговорни пројектант за денивелације путева:
лиценца број: 315 I138 09
Дејан Радојчић, дипл.инж.грађ.

Сарадници:
Маријана Сјеклоћа, дипл.инж.грађ.
Софија Остојић, дипл.инж.грађ.

Инвеститор пројекта:
" ИНФРАСТРУКТУРА ЖЕЛЕЗНИЦЕ СРБИЈЕ " А.Д.
Немањина 6/IV, Београд

Наручилац пројекта:
Ministarstvo građevinarstva, saobraćaja i infrastrukture
Немањина 22 - 26; 11000 Београд; Србија
web site: www.mgsi.gov.rs

Објекат:
МОДЕРНИЗАЦИЈА ЖЕЛЕЗНИЧКЕ ПРУГЕ
БЕОГРАД - СУБОТИЦА - ДРЖАВНА ГРАНИЦА (КЕЛЕБИЈА)
ДЕОНИЦА НОВИ САД - СУБОТИЦА - ДРЖАВНА ГРАНИЦА (КЕЛЕБИЈА)

Део пројекта:
I
ПРОЈЕКАТ САОБРАЋАЈНИЦА-ПРОЈЕКАТ ДРУМСКИХ САОБРАЋАЈНИЦА

Унутрашња контрола:
Невенка Ђокић, дипл.инж.грађ.

Главни пројектант:
Милан Јелкић, дипл.грађ.инж.

Руководилац организационе јединице:
мр Новица Стевановић, дипл.грађ.инж.

Цртеж: **НОРМАЛНИ ПОПРЕЧНИ ПРОФИЛИ**
Размера: 1:50

Фаза пројекта:	датум:	Цртеж бр.
ИДР	**9.2019.**	2017-728-САО- 2/3-Ц.28.3

03		
02		
01		
Број	Датум	Опис

Ревизиони блок:

SAOBRAĆAJNI INSTITUT CIP

САОБРАЋАЈНИ ИНСТИТУТ ЦИП, д.о.о.

Немањина 6; 11000 Београд; Србија
Тел: 011/3618-134; Факс: 011/3618-324; web site: www.sicip.co.rs

Организациона јединица:САОБРАЋАЈНИЦЕ

Одговорни пројектант за денивелације путева: лиценца број: 315 I138 09 **Дејан Радојчић, дипл.инж.грађ.**	Инвеститор пројекта: **" ИНФРАСТРУКТУРА ЖЕЛЕЗНИЦЕ СРБИЈЕ " А.Д.** Инфраструктура железнице Србије а.д. **Немањина 6/IV, Београд**
Сарадници: **Маријана Сјеклоћа, дипл.инж.грађ.** **Софија Остојић, дипл.инж.грађ.**	Наручилац пројекта: **Ministarstvo građevinarstva, saobraćaja i infrastrukture** **Немањина 22 - 26; 11000 Београд; Србија** **web site: www.mgsi.gov.rs**
	Објекат: **МОДЕРНИЗАЦИЈА ЖЕЛЕЗНИЧКЕ ПРУГЕ** **БЕОГРАД - СУБОТИЦА - ДРЖАВНА ГРАНИЦА (КЕЛЕБИЈА)** **ДЕОНИЦА НОВИ САД - СУБОТИЦА - ДРЖАВНА ГРАНИЦА (КЕЛЕБИЈА)**
	Део пројекта: **ПРОЈЕКАТ САОБРАЋАЈНИЦА-ПРОЈЕКАТ ДРУМСКИХ САОБРАЋАЈНИЦА**
Унутрашња контрола: **Невенка Ђокић, дипл.инж.грађ.**	Цртеж: **СИТУАЦИОНИ ПЛАН** — Размера: 1:1000
Главни пројектант: **Милан Јелкић, дипл.грађ.инж.**	
Руководилац организационе јединице: **мр Новица Стевановић, дипл.грађ.инж.**	Фаза пројекта: **ИДР** — датум: **09.2019.** — Цртеж бр.: 2017-728-САО- 2/3-Ц.29.1.1

ПОДУЖНИ ПРОФИЛ
ДЕНИВЕЛАЦИЈА

Број	Датум	Опис
03		
02		
01		

Ревизиони блок:

САОБРАЋАЈНИ ИНСТИТУТ ЦИП, д.о.о.

SAOBRAĆAJNI INSTITUT CIP

Немањина 6; 11000 Београд; Србија
Тел: 011/3618-134; Факс: 011/3618-324; web site: www.sicip.co.rs

Организациона јединица:САОБРАЋАЈНИЦЕ

Одговорни пројектант за денивелације путева:
лиценца број: 315 I138 09
Дејан Радојчић, дипл.инж.грађ.

Сарадници:
Маријана Сјеклоћа, дипл.инж.грађ.
Софија Остојић, дипл.инж.грађ.

Инвеститор пројекта:
" ИНФРАСТРУКТУРА ЖЕЛЕЗНИЦЕ СРБИЈЕ " А.Д.
Немањина 6/IV, Београд

Наручилац пројекта:
Ministarstvo građevinarstva, saobraćaja i infrastrukture
Немањина 22 - 26; 11000 Београд; Србија
web site: www.mgsi.gov.rs

Објекат:
МОДЕРНИЗАЦИЈА ЖЕЛЕЗНИЧКЕ ПРУГЕ
БЕОГРАД - СУБОТИЦА - ДРЖАВНА ГРАНИЦА (КЕЛЕБИЈА)
ДЕОНИЦА НОВИ САД - СУБОТИЦА - ДРЖАВНА ГРАНИЦА (КЕЛЕБИЈА)

Део пројекта:
ПРОЈЕКАТ САОБРАЋАЈНИЦА-ПРОЈЕКАТ ДРУМСКИХ САОБРАЋАЈНИЦА

Унутрашња контрола:
Невенка Ђокић, дипл.инж.грађ.

Главни пројектант:
Милан Јелкић, дипл.грађ.инж.

Руководилац организационе јединице:
мр Новица Стевановић, дипл.грађ.инж.

Цртеж:	Размера:
УЗДУЖНИ ПРОФИЛ	1:100/1000

Фаза пројекта:	датум:	Цртеж бр.
ИДР	**9.2019.**	2017-728-САО- 2/3-Ц.29.1.2

НОРМАЛНИ ПОПРЕЧНИ ПРОФИЛ
ДЕНИВЕЛАЦИЈА АТАРСКОГ ПУТА
ПОДВОЖЊАК НА КМ 163+566.52 ПРУГЕ
-НА ВИСОКОМ НАСИПУ-

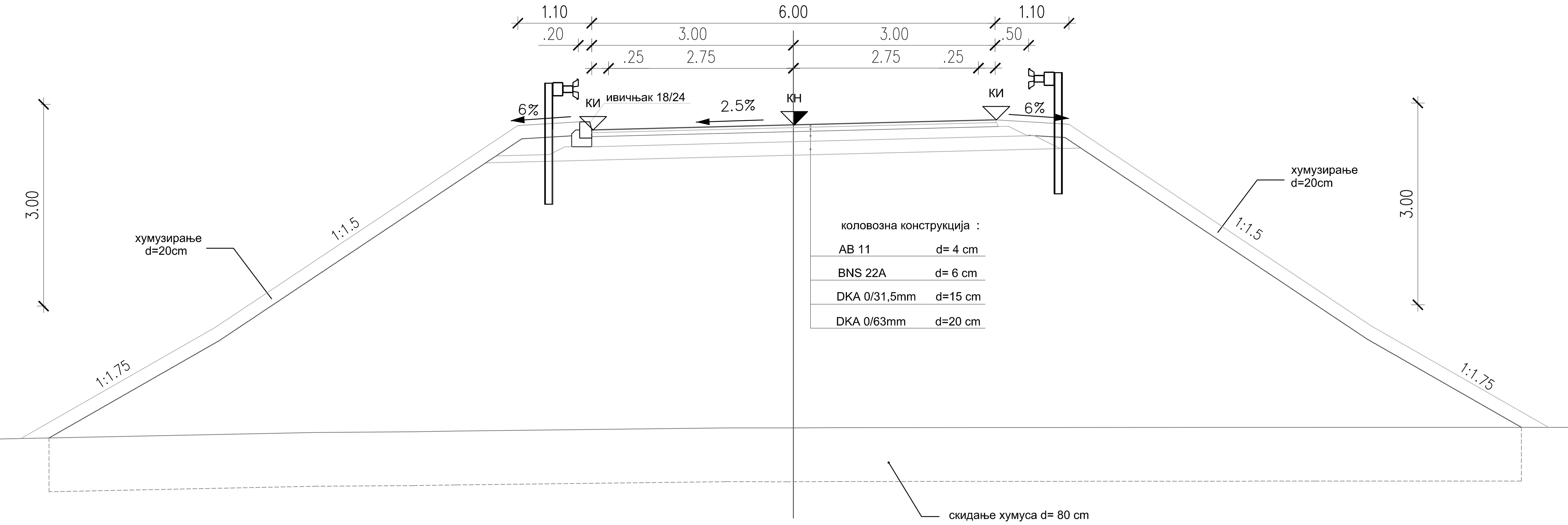

НОРМАЛНИ ПОПРЕЧНИ ПРОФИЛ
СЕРВИСНА САОБРАЋАЈНИЦА

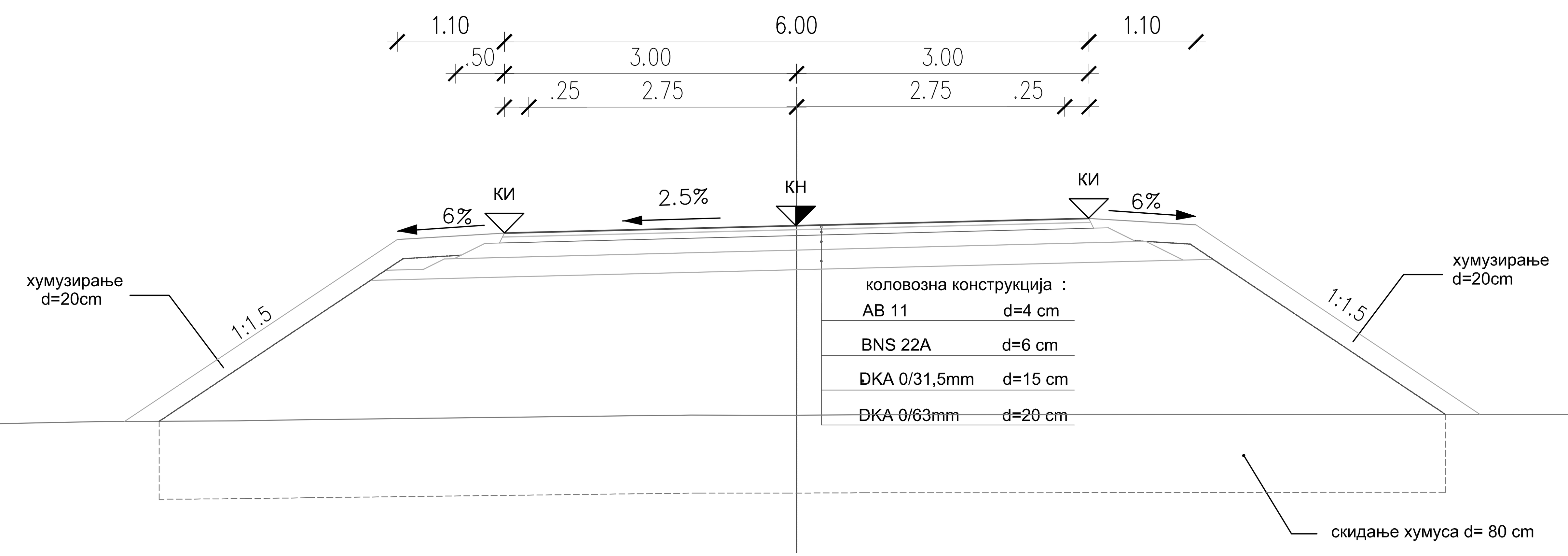

Број	Датум	Опис
03		
02		
01		

Ревизиони блок:

САОБРАЋАЈНИ ИНСТИТУТ ЦИП, д.о.о.

Немањина 6; 11000 Београд; Србија
Тел: 011/3618-134; Факс: 011/3618-324; web site: www.sicip.co.rs

Организациона јединица:САОБРАЋАЈНИЦЕ

Одговорни пројектант за денивелације путева:
лиценца број: 315 I138 09
Дејан Радојчић, дипл.инж.грађ.

Сарадници:
Маријана Сјеклоћа, дипл.инж.грађ.
Софија Остојић, дипл.инж.грађ.

Унутрашња контрола:
Невенка Ђокић, дипл.инж.грађ.

Главни пројектант:
Милан Јелкић, дипл.грађ.инж.

Руководилац организационе јединице:
мр Новица Стевановић, дипл.грађ.инж.

Инвеститор пројекта:
" ИНФРАСТРУКТУРА ЖЕЛЕЗНИЦЕ СРБИЈЕ " А.Д.
Немањина 6/IV, Београд

Наручилац пројекта:
Ministarstvo građevinarstva, saobraćaja i infrastrukture
Немањина 22 - 26; 11000 Београд; Србија
web site: www.mgsi.gov.rs

Објекат:
МОДЕРНИЗАЦИЈА ЖЕЛЕЗНИЧКЕ ПРУГЕ
БЕОГРАД - СУБОТИЦА - ДРЖАВНА ГРАНИЦА (КЕЛЕБИЈА)
ДЕОНИЦА НОВИ САД - СУБОТИЦА - ДРЖАВНА ГРАНИЦА (КЕЛЕБИЈА)

Део пројекта:
ПРОЈЕКАТ САОБРАЋАЈНИЦА-ПРОЈЕКАТ ДРУМСКИХ САОБРАЋАЈНИЦА

Цртеж:	Размера:
НОРМАЛНИ ПОПРЕЧНИ ПРОФИЛИ	1:50

Фаза пројекта:	датум:	Цртеж бр.
ИДР	**9.2019.**	2017-728-САО- 2/3-Ц.29.1.3

Број	Датум	Опис
03		
02		
01		

Ревизиони блок:

SAOBRAĆAJNI INSTITUT CIP

САОБРАЋАЈНИ ИНСТИТУТ ЦИП, д.о.о.

Немањина 6; 11000 Београд; Србија
Тел: 011/3618-134; Факс: 011/3618-324; web site: www.sicip.co.rs

Организациона јединица:САОБРАЋАЈНИЦЕ

Одговорни пројектант за денивелације путева:

лиценца број: 315 I138 09

Дејан Радојчић, дипл.инж.грађ.

Сарадници:

Маријана Сјеклоћа, дипл.инж.грађ.
Софија Остојић, дипл.инж.грађ.

Унутрашња контрола:
Невенка Ђокић, дипл.инж.грађ.

Главни пројектант:
Милан Јелкић, дипл.грађ.инж.

Руководилац организационе јединице:
мр Новица Стевановић, дипл.грађ.инж.

Инвеститор пројекта:
" ИНФРАСТРУКТУРА ЖЕЛЕЗНИЦЕ СРБИЈЕ " А.Д.
Инфраструктура железнице Србије а.д.
Немањина 6/IV, Београд

Наручилац пројекта:
Ministarstvo građevinarstva, saobraćaja i infrastrukture
Немањина 22 - 26; 11000 Београд; Србија
web site: www.mgsi.gov.rs

Објекат:
МОДЕРНИЗАЦИЈА ЖЕЛЕЗНИЧКЕ ПРУГЕ
БЕОГРАД - СУБОТИЦА - ДРЖАВНА ГРАНИЦА (КЕЛЕБИЈА)
ДЕОНИЦА НОВИ САД - СУБОТИЦА - ДРЖАВНА ГРАНИЦА (КЕЛЕБИЈА)

Део пројекта:
ПРОЈЕКАТ САОБРАЋАЈНИЦА-ПРОЈЕКАТ ДРУМСКИХ САОБРАЋАЈНИЦА

Цртеж:	Размера:
СИТУАЦИОНИ ПЛАН	1:1000

Фаза пројекта:	датум:	Цртеж бр.
ИДР	**09.2019.**	2017-728-САО- 2/3-Ц.29.2.1

ПОДУЖНИ ПРОФИЛ
ПРИСТУПНИ ПУТ НАУМИЧЕВО

Број	Датум	Опис
03		
02		
01		

Ревизиони блок:

САОБРАЋАЈНИ ИНСТИТУТ ЦИП, д.о.о.
SAOBRAĆAJNI INSTITUT CIP
Немањина 6; 11000 Београд; Србија
Тел: 011/3618-134; Факс: 011/3618-324; web site: www.sicip.co.rs

Организациона јединица:САОБРАЋАЈНИЦЕ

Одговорни пројектант за денивелације путева:
лиценца број: 315 I138 09
Дејан Радојчић, дипл.инж.грађ.

Сарадници:
Маријана Сјеклоћа, дипл.инж.грађ.
Софија Остојић, дипл.инж.грађ.

Унутрашња контрола:
Невенка Ђокић, дипл.инж.грађ.

Главни пројектант:
Милан Јелкић, дипл.грађ.инж.

Руководилац организационе јединице:
мр Новица Стевановић, дипл.грађ.инж.

Инвеститор пројекта:
" ИНФРАСТРУКТУРА ЖЕЛЕЗНИЦЕ СРБИЈЕ " А.Д.
Немањина 6/IV, Београд

Наручилац пројекта:
Ministarstvo građevinarstva, saobraćaja i infrastrukture
Немањина 22 - 26; 11000 Београд; Србија
web site: www.mgsl.gov.rs

Објекат:
МОДЕРНИЗАЦИЈА ЖЕЛЕЗНИЧКЕ ПРУГЕ
БЕОГРАД - СУБОТИЦА - ДРЖАВНА ГРАНИЦА (КЕЛЕБИЈА)
ДЕОНИЦА НОВИ САД - СУБОТИЦА - ДРЖАВНА ГРАНИЦА (КЕЛЕБИЈА)

Део пројекта:
ПРОЈЕКАТ САОБРАЋАЈНИЦА-ПРОЈЕКАТ ДРУМСКИХ САОБРАЋАЈНИЦА

Цртеж:	Размера:
УЗДУЖНИ ПРОФИЛ	1:100/1000

Фаза пројекта:	датум:	Цртеж бр.
ИДР	**9.2019.**	2017-728-САО- 2/3-Ц.29.2.2

НОРМАЛНИ ПОПРЕЧНИ ПРОФИЛ
ПРИЦТУПНИ ПУТ СТАНИЦИ У НАУМИЋЕВО

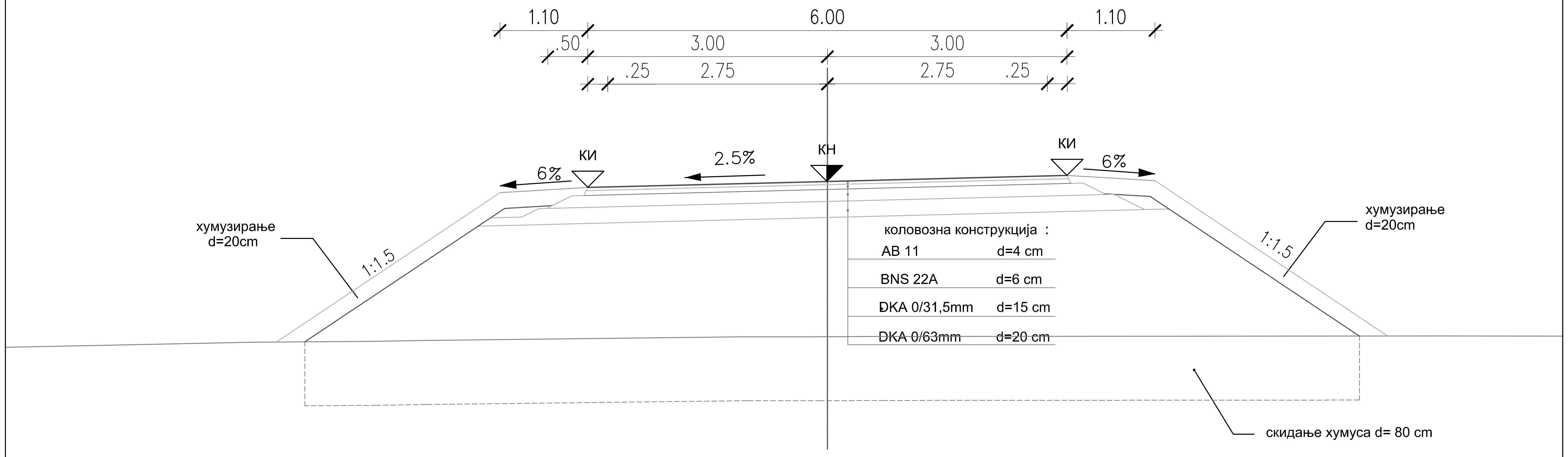

Инжењерска комора Србије
Дејан М. Радојчић
дипл. грађ. инж.
315 I138 09
Одговорни пројектант

Број	Датум	Опис
03		
02		
01		

Ревизиони блок:

САОБРАЋАЈНИ ИНСТИТУТ ЦИП, д.о.о.

SAOBRAĆAJNI INSTITUT CIP

Немањина 6; 11000 Београд; Србија
Тел: 011/3618-134; Факс: 011/3618-324; web site: www.sicip.co.rs

Организациона јединица:САОБРАЋАЈНИЦЕ

Одговорни пројектант за денивелације путева:

лиценца број: 315 I138 09

Дејан Радојчић, дипл.инж.грађ.

Сарадници:

Маријана Сјеклоћа, дипл.инж.грађ.
Софија Остојић, дипл.инж.грађ.

Унутрашња контрола:
Невенка Ђокић, дипл.инж.грађ.

Главни пројектант:
Милан Јелкић, дипл.грађ.инж.

Руководилац организационе јединице:
мр Новица Стевановић, дипл.грађ.инж.

Инвеститор пројекта:
" ИНФРАСТРУКТУРА ЖЕЛЕЗНИЦЕ СРБИЈЕ " А.Д.
Немањина 6/IV, Београд

Наручилац пројекта:
Ministarstvo građevinarstva, saobraćaja i infrastrukture
Немањина 22 - 26; 11000 Београд; Србија
web site: www.mgsi.gov.rs

Објекат:
МОДЕРНИЗАЦИЈА ЖЕЛЕЗНИЧКЕ ПРУГЕ
БЕОГРАД - СУБОТИЦА - ДРЖАВНА ГРАНИЦА (КЕЛЕБИЈА)
ДЕОНИЦА НОВИ САД - СУБОТИЦА - ДРЖАВНА ГРАНИЦА (КЕЛЕБИЈА)

Део пројекта:
ПРОЈЕКАТ САОБРАЋАЈНИЦА-ПРОЈЕКАТ ДРУМСКИХ САОБРАЋАЈНИЦА

Цртеж: **НОРМАЛНИ ПОПРЕЧНИ ПРОФИЛИ**

Размера: 1:50

Фаза пројекта:	датум:	Цртеж бр.
ИДР	**9.2019.**	2017-728-САО- 2/3-Ц.29.2.3

Број	Датум	Опис
03		
02		
01		

Ревизиони блок:

САОБРАЋАЈНИ ИНСТИТУТ ЦИП, д.о.о.

SAOBRAĆAJNI INSTITUT CIP

Немањина 6; 11000 Београд; Србија
Тел: 011/3618-134; Факс: 011/3618-324; web site: www.sicip.co.rs

Организациона јединица:САОБРАЋАЈНИЦЕ

Одговорни пројектант за денивелације путева:
лиценца број: 315 I138 09
Дејан Радојчић, дипл.инж.грађ.

Сарадници:
Маријана Сјеклоћа, дипл.инж.грађ.
Софија Остојић, дипл.инж.грађ.

Унутрашња контрола:
Невенка Ђокић, дипл.инж.грађ.

Главни пројектант:
Милан Јелкић, дипл.грађ.инж.

Руководилац организационе јединице:
мр Новица Стевановић, дипл.грађ.инж.

Инвеститор пројекта:
" ИНФРАСТРУКТУРА ЖЕЛЕЗНИЦЕ СРБИЈЕ " А.Д.
Немањина 6/IV, Београд

Наручилац пројекта:
Ministarstvo građevinarstva, saobraćaja i infrastrukture
Немањина 22 - 26; 11000 Београд; Србија
web site: www.mgsi.gov.rs

Објекат:
МОДЕРНИЗАЦИЈА ЖЕЛЕЗНИЧКЕ ПРУГЕ
БЕОГРАД - СУБОТИЦА - ДРЖАВНА ГРАНИЦА (КЕЛЕБИЈА)
ДЕОНИЦА НОВИ САД - СУБОТИЦА - ДРЖАВНА ГРАНИЦА (КЕЛЕБИЈА)

Део пројекта:
ПРОЈЕКАТ САОБРАЋАЈНИЦА-ПРОЈЕКАТ ДРУМСКИХ САОБРАЋАЈНИЦА

Цртеж:	Размера:
СИТУАЦИОНИ ПЛАН	1:1000

Фаза пројекта:	датум:	Цртеж бр.
ИДР	**09.2019.**	2017-728-САО- 2/3-Ц.30.1

ПОДУЖНИ ПРОФИЛ
ДЕНИВЕЛАЦИЈА

PROFIL-1: NADV_SU_CANTAVIRSKI_PUT_168
RAZMERA 1:1000/100

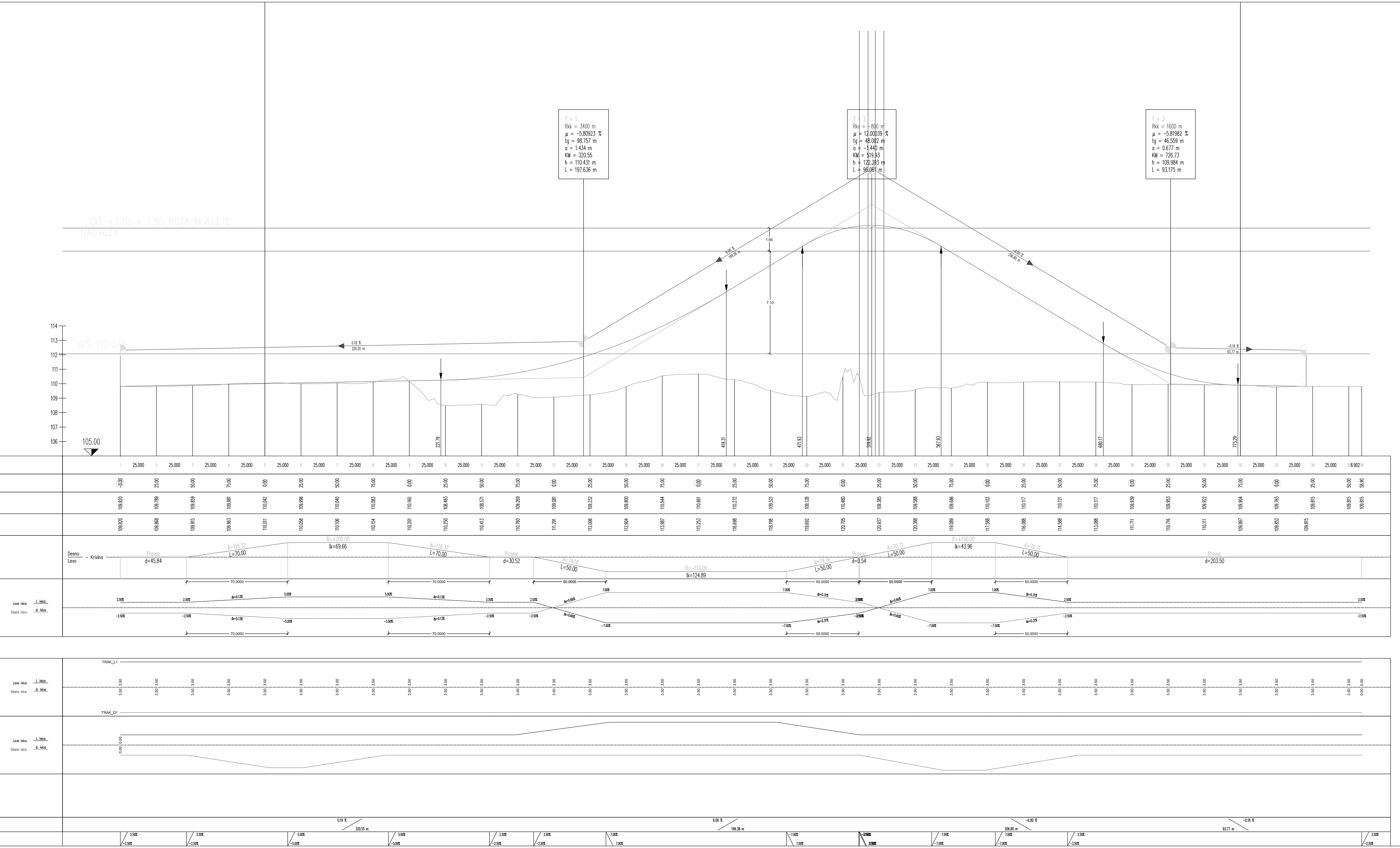

ПОДУЖНИ ПРОФИЛ
СЕРВИСНА САОБРАЋАЈНИЦА 1

PROFIL-3: SU_RASKRS_CANTAVIRSKIPUT_168
RAZMERA 1:1000/100

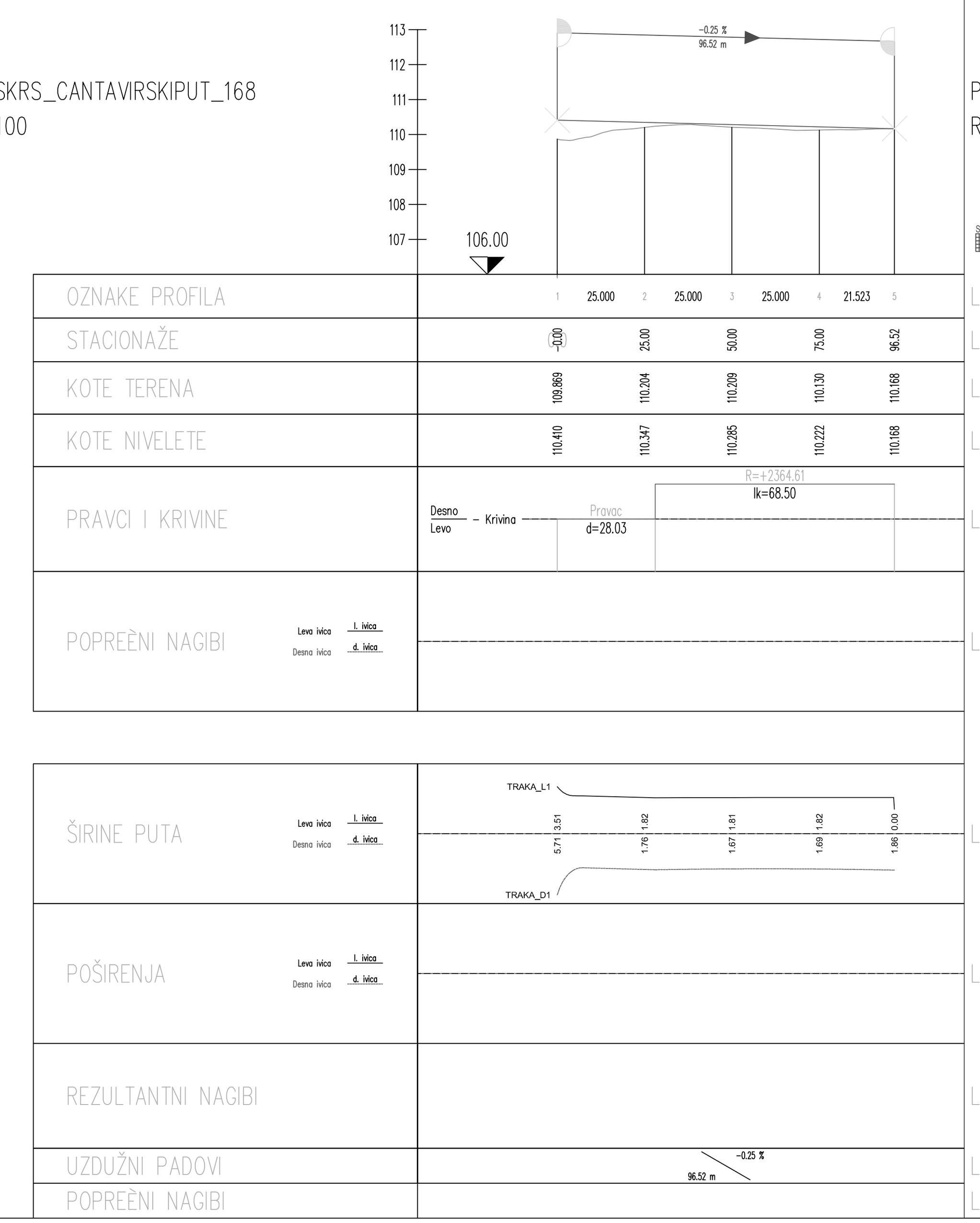

ПОДУЖНИ ПРОФИЛ
СЕРВИСНА САОБРАЋАЈНИЦА 2

PROFIL-2: SU_SERVISNA2_CANTAVIRSKI_168
RAZMERA 1:1000/100

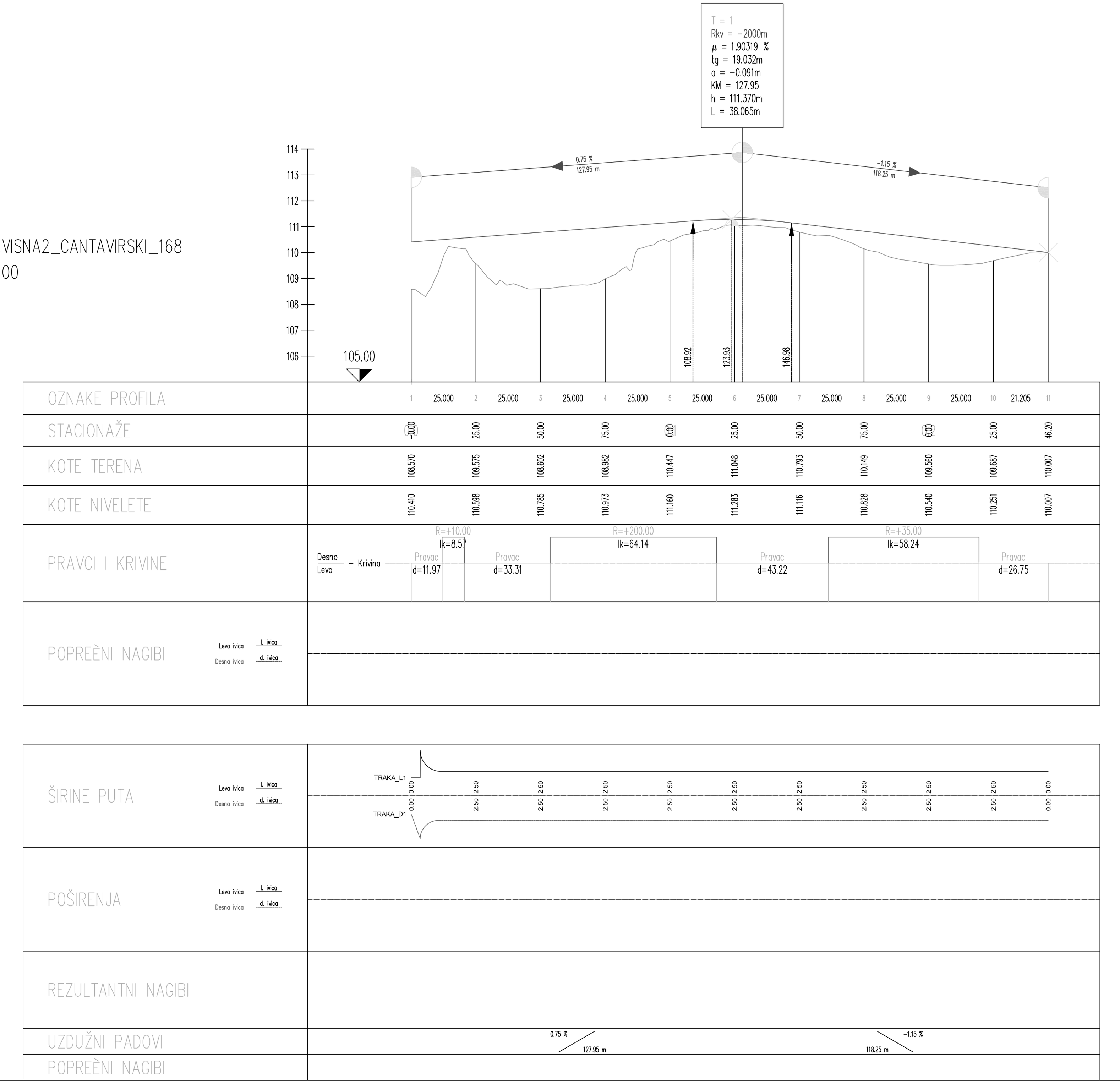

ПОДУЖНИ ПРОФИЛ
СЕРВИСНА САОБРАЋАЈНИЦА 3

PROFIL-4: SU_SERVISNA_3_CANTAVIRSKI_168
RAZMERA 1:1000/100

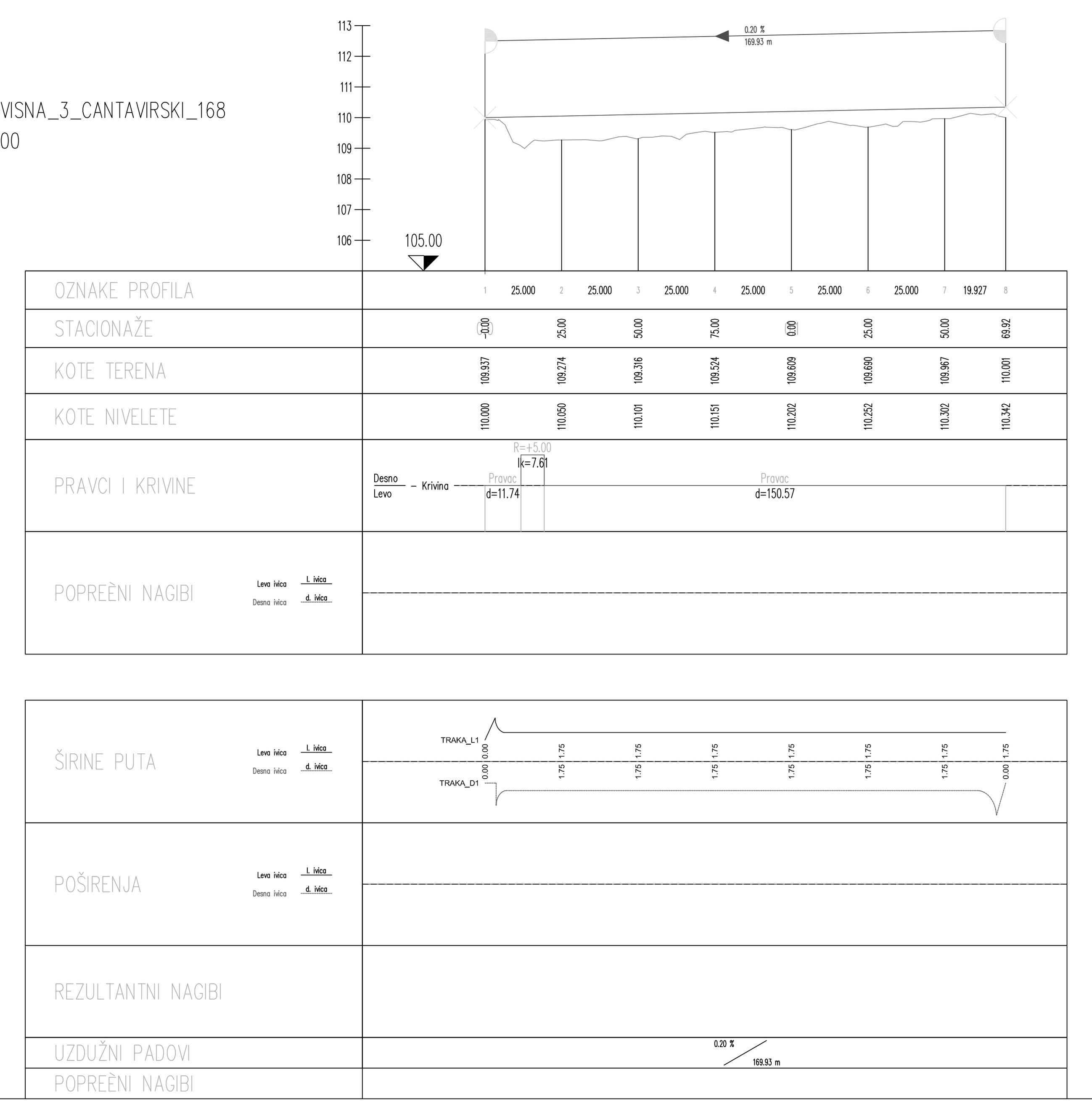

Број	Датум	Опис
03		
02		
01		

Ревизиони блок:

САОБРАЋАЈНИ ИНСТИТУТ ЦИП, д.о.о.

SAOBRAĆAJNI INSTITUT CIP

Немањина 6; 11000 Београд; Србија
Тел: 011/3618-134; Факс: 011/3618-324; web site: www.sicip.co.rs

Организациона јединица:САОБРАЋАЈНИЦЕ

Одговорни пројектант за денивелације путева:
лиценца број: 315 I138 09
Дејан Радојчић, дипл.инж.грађ.

Сарадници:
Маријана Сјеклоћа, дипл.инж.грађ.
Софија Остојић, дипл.инж.грађ.

Унутрашња контрола:
Невенка Ђокић, дипл.инж.грађ.

Главни пројектант:
Милан Јелкић, дипл.грађ.инж.

Руководилац организационе јединице:
мр Новица Стевановић, дипл.грађ.инж.

Инвеститор пројекта:
" ИНФРАСТРУКТУРА ЖЕЛЕЗНИЦЕ СРБИЈЕ " А.Д.
Немањина 6/IV, Београд

Наручилац пројекта:
Ministarstvo građevinarstva, saobraćaja i infrastrukture
Немањина 22 - 26; 11000 Београд; Србија
web site: www.mgsi.gov.rs

Објекат:
МОДЕРНИЗАЦИЈА ЖЕЛЕЗНИЧКЕ ПРУГЕ
БЕОГРАД - СУБОТИЦА - ДРЖАВНА ГРАНИЦА (КЕЛЕБИЈА)
ДЕОНИЦА НОВИ САД - СУБОТИЦА - ДРЖАВНА ГРАНИЦА (КЕЛЕБИЈА)

Део пројекта:
ПРОЈЕКАТ САОБРАЋАЈНИЦА-ПРОЈЕКАТ ДРУМСКИХ САОБРАЋАЈНИЦА

Цртеж:	Размера:
УЗДУЖНИ ПРОФИЛ	1:100/1000

Фаза пројекта:	датум:	Цртеж бр.
ИДР	**9.2019.**	2017-728-САО- 2/3-Ц.30.2

НОРМАЛНИ ПОПРЕЧНИ ПРОФИЛ
ДЕНИВЕЛАЦИЈА ЛОКАЛНОГ ПУТА
НАДВОЖЊАКА НА КМ 168+690.22 ПРУГЕ
-НА ВИСОКОМ НАСИПУ-

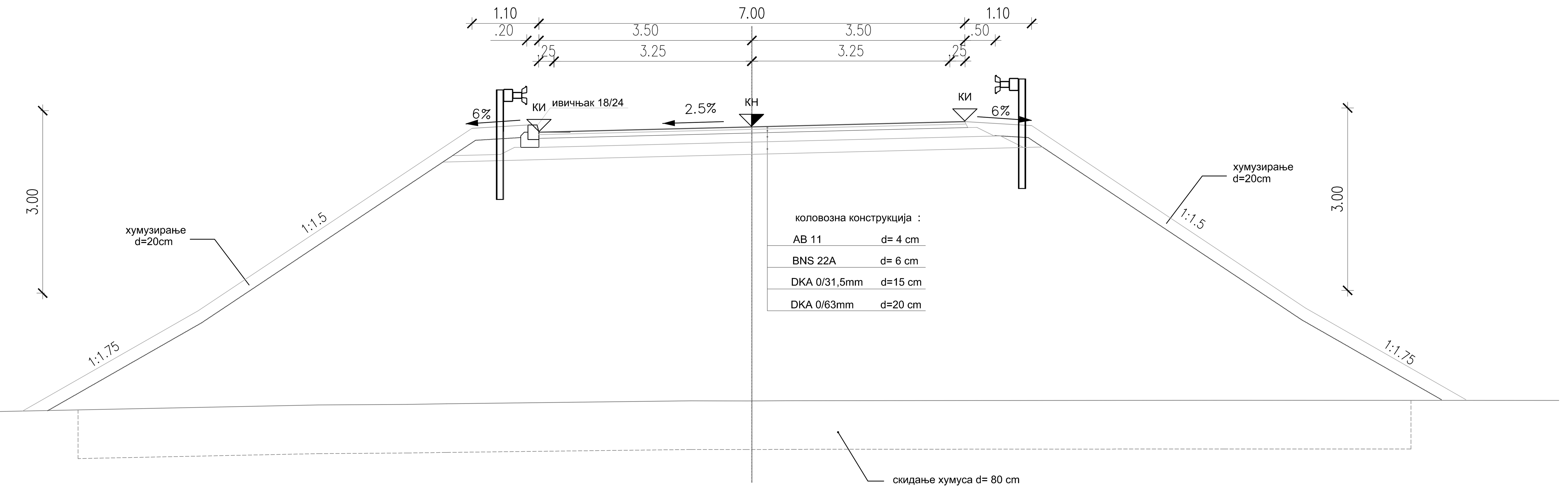

НОРМАЛНИ ПОПРЕЧНИ ПРОФИЛ
ДЕНИВЕЛАЦИЈА ЛОКАЛНОГ ПУТА
НАДВОЖЊАКА НА КМ 168+690.22 ПРУГЕ
-НА НИСКОМ НАСИПУ-

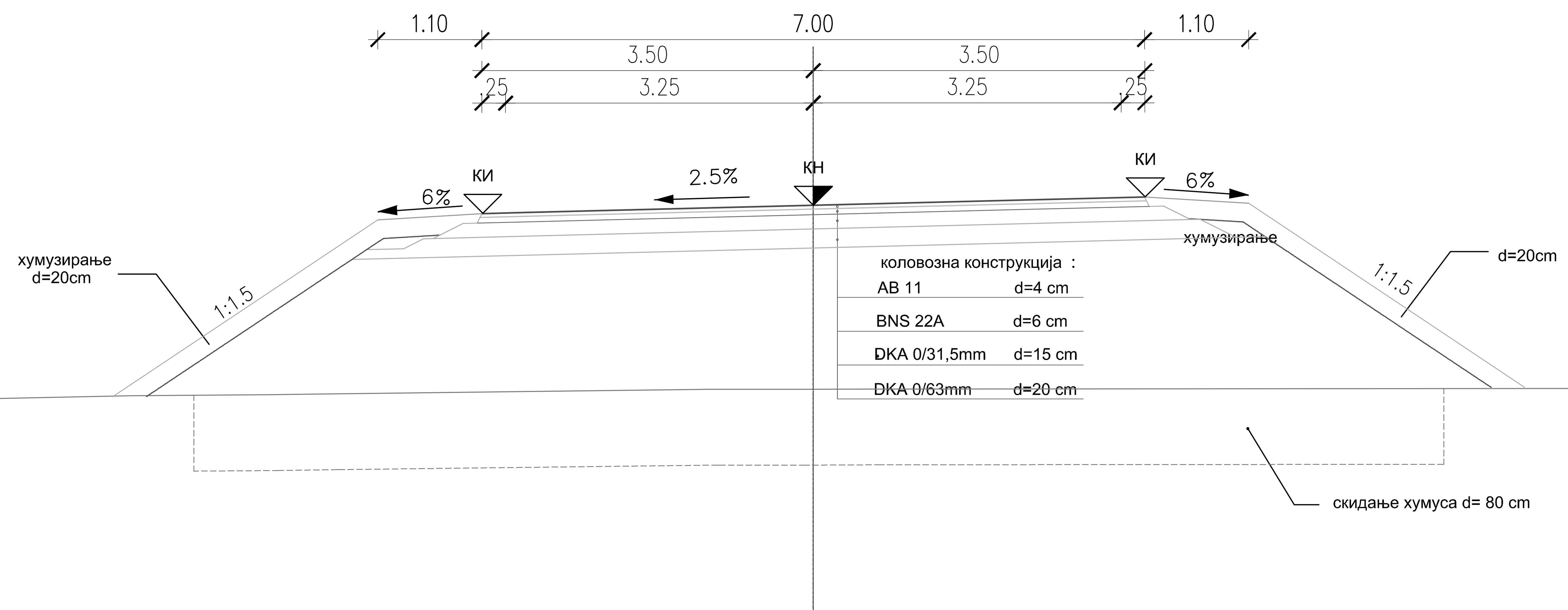

Број	Датум	Опис
03		
02		
01		

Ревизиони блок:

САОБРАЋАЈНИ ИНСТИТУТ ЦИП, д.о.о.

SAOBRAĆAJNI INSTITUT CIP

Немањина 6; 11000 Београд; Србија
Тел: 011/3618-134; Факс: 011/3618-324; web site: www.sicip.co.rs

Организациона јединица:САОБРАЋАЈНИЦЕ

Одговорни пројектант за денивелације путева:

лиценца број: 315 I138 09

Дејан Радојчић, дипл.инж.грађ.

Сарадници:

Маријана Сјеклоћа, дипл.инж.грађ.
Софија Остојић, дипл.инж.грађ.

Унутрашња контрола:
Невенка Ђокић, дипл.инж.грађ.

Главни пројектант:
Милан Јелкић, дипл.грађ.инж.

Руководилац организационе јединице:
мр Новица Стевановић, дипл.грађ.инж.

Инвеститор пројекта:
" ИНФРАСТРУКТУРА ЖЕЛЕЗНИЦЕ СРБИЈЕ " А.Д.
Немањина 6/IV, Београд

Наручилац пројекта:
Ministarstvo građevinarstva, saobraćaja i infrastrukture
Немањина 22 - 26; 11000 Београд; Србија
web site: www.mgsi.gov.rs

Објекат:
МОДЕРНИЗАЦИЈА ЖЕЛЕЗНИЧКЕ ПРУГЕ
БЕОГРАД - СУБОТИЦА - ДРЖАВНА ГРАНИЦА (КЕЛЕБИЈА)
ДЕОНИЦА НОВИ САД - СУБОТИЦА - ДРЖАВНА ГРАНИЦА (КЕЛЕБИЈА)

Део пројекта:
ПРОЈЕКАТ САОБРАЋАЈНИЦА-ПРОЈЕКАТ ДРУМСКИХ САОБРАЋАЈНИЦА

Цртеж:	Размера:
НОРМАЛНИ ПОПРЕЧНИ ПРОФИЛИ	1:50

Фаза пројекта:	датум:	Цртеж бр.
ИДР	**9.2019.**	2017-728-САО- 2/3-Ц.30.3

Број	Датум	Опис
03		
02		
01		

Ревизиони блок:

SAOBRAĆAJNI INSTITUT CIP

САОБРАЋАЈНИ ИНСТИТУТ ЦИП, д.о.о.

Немањина 6; 11000 Београд; Србија
Тел: 011/3618-134; Факс: 011/3618-324; web site: www.sicip.co.rs

Организациона јединица:САОБРАЋАЈНИЦЕ

Одговорни пројектант за денивелације путева:
лиценца број: 315 I138 09
Дејан Радојчић, дипл.инж.грађ.

Сарадници:
Маријана Сјеклоћа, дипл.инж.грађ.
Софија Остојић, дипл.инж.грађ.

Унутрашња контрола:
Невенка Ђокић, дипл.инж.грађ.

Главни пројектант:
Милан Јелкић, дипл.грађ.инж.

Руководилац организационе јединице:
мр Новица Стевановић, дипл.грађ.инж.

Инвеститор пројекта:
" ИНФРАСТРУКТУРА ЖЕЛЕЗНИЦЕ СРБИЈЕ " А.Д.
Немањина 6/IV, Београд

Наручилац пројекта:
Ministarstvo građevinarstva, saobraćaja i infrastrukture
Немањина 22 - 26; 11000 Београд; Србија
web site: www.mgsi.gov.rs

Објекат:
МОДЕРНИЗАЦИЈА ЖЕЛЕЗНИЧКЕ ПРУГЕ
БЕОГРАД - СУБОТИЦА - ДРЖАВНА ГРАНИЦА (КЕЛЕБИЈА)
ДЕОНИЦА НОВИ САД - СУБОТИЦА - ДРЖАВНА ГРАНИЦА (КЕЛЕБИЈА)

Део пројекта:
ПРОЈЕКАТ САОБРАЋАЈНИЦА-ПРОЈЕКАТ ДРУМСКИХ САОБРАЋАЈНИЦА

Цртеж:	Размера:
СИТУАЦИОНИ ПЛАН	1:1000

Фаза пројекта:	датум:	Цртеж бр.
ИДР	**09.2019.**	2017-728-САО- 2/3-Ц.32.1

ПОДУЖНИ ПРОФИЛ
ДЕНИВЕЛАЦИЈА

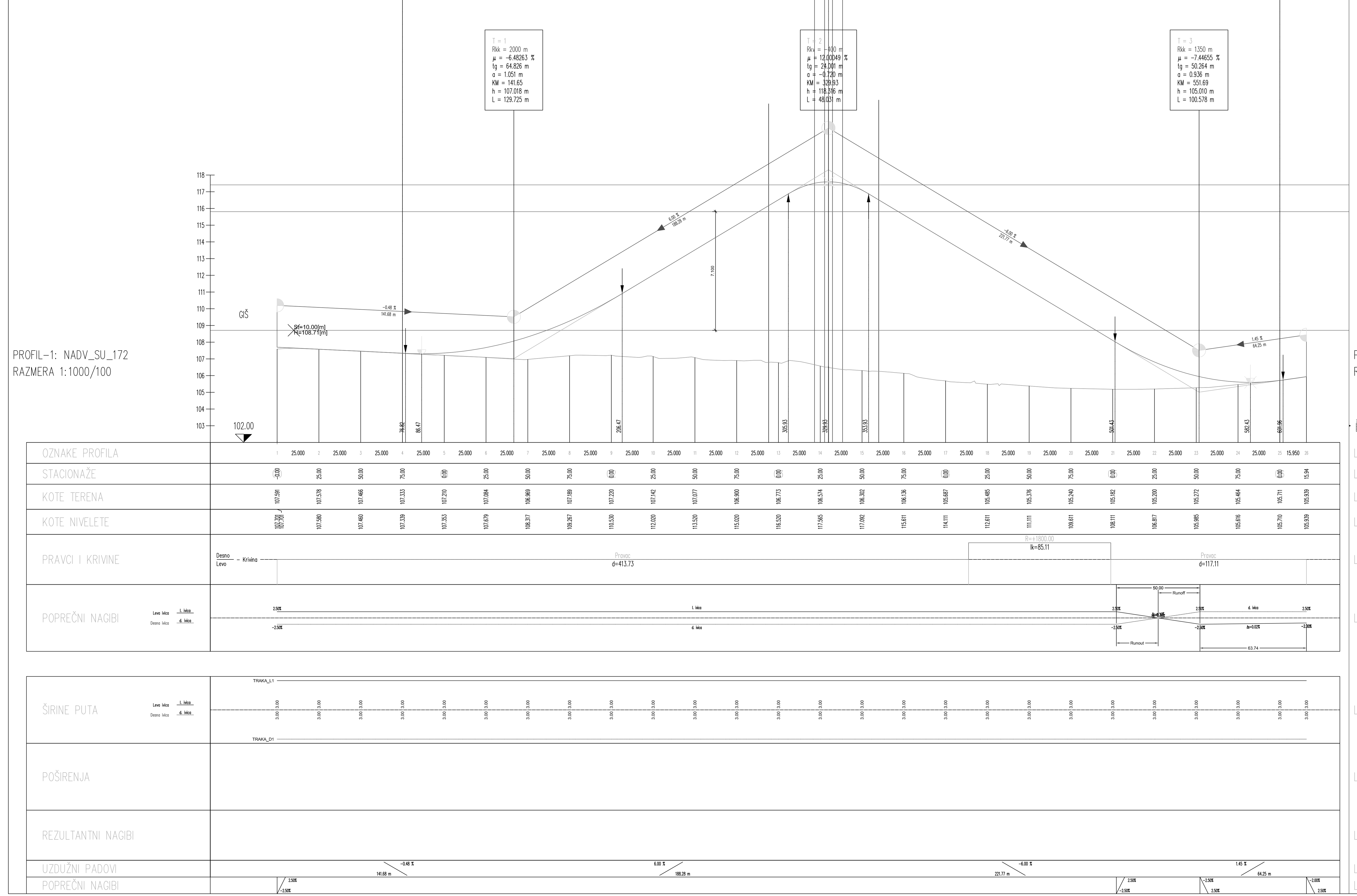

ПОДУЖНИ ПРОФИЛ
СЕРВИСНА САОБРАЋАЈНИЦА 1

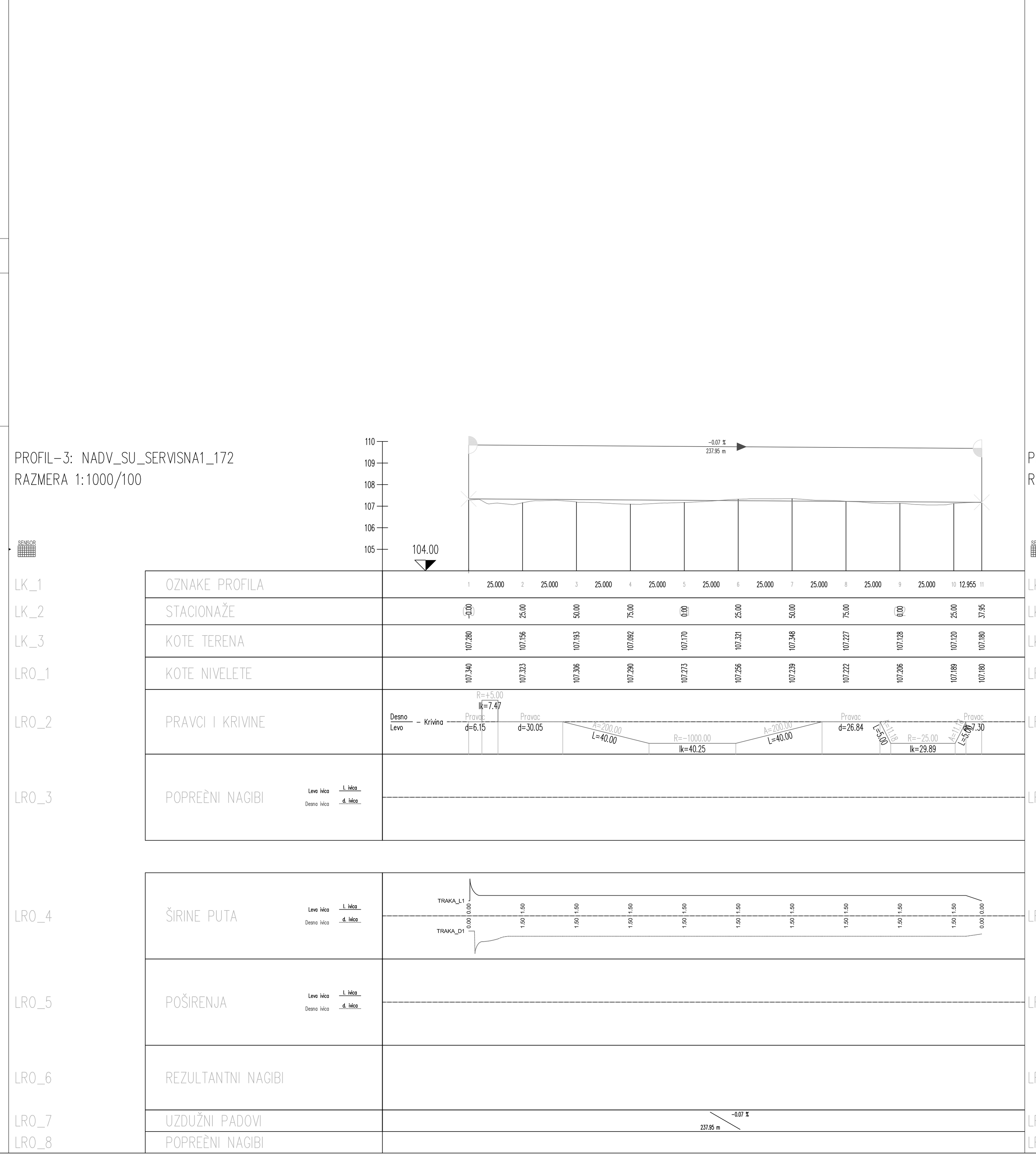

ПОДУЖНИ ПРОФИЛ
СЕРВИСНА САОБРАЋАЈНИЦА 2 - ПРИСТУПНИ ПУТ ТК ОБЕКТУ

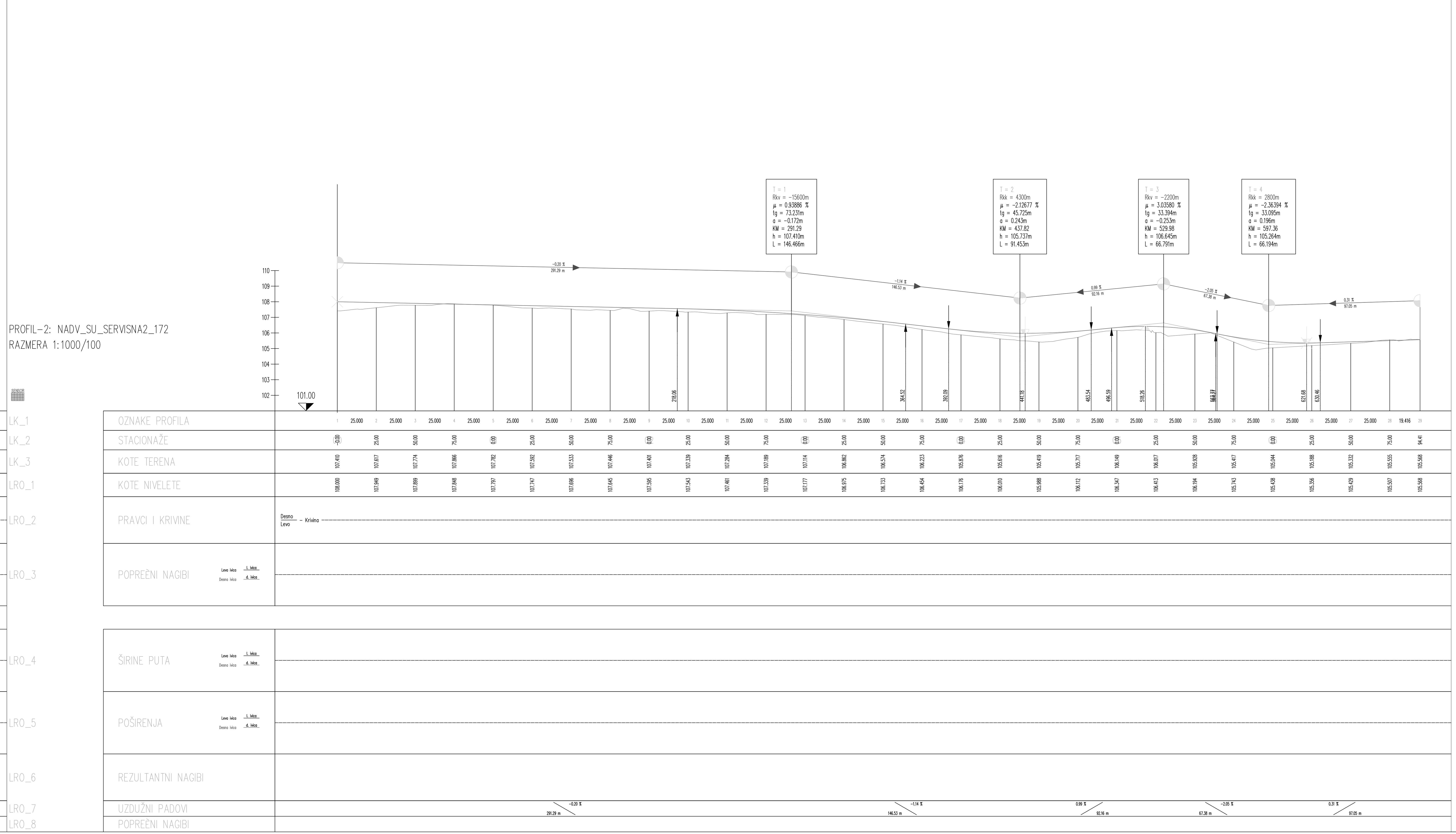

Број	Датум	Опис
03		
02		
01		

Ревизиони блок:

САОБРАЋАЈНИ ИНСТИТУТ ЦИП, д.о.о.
Немањина 6; 11000 Београд; Србија
Тел: 011/3618-134; Факс: 011/3618-324; web site: www.sicip.co.rs

Организациона јединица: САОБРАЋАЈНИЦЕ

Одговорни пројектант за денивелације путева:
лиценца број: 315 I138 09
Дејан Радојчић, дипл.инж.грађ.

Сарадници:
Маријана Сјеклоћа, дипл.инж.грађ.
Софија Остојић, дипл.инж.грађ.

Унутрашња контрола:
Невенка Ђокић, дипл.инж.грађ.

Главни пројектант:
Милан Јелкић, дипл.грађ.инж.

Руководилац организационе јединице:
мр Новица Стевановић, дипл.грађ.инж.

Инвеститор пројекта:
" ИНФРАСТРУКТУРА ЖЕЛЕЗНИЦЕ СРБИЈЕ " А.Д.
Немањина 6/IV, Београд

Наручилац пројекта:
Ministarstvo građevinarstva, saobraćaja i infrastrukture
Немањина 22 - 26; 11000 Београд; Србија
web site: www.mgsi.gov.rs

Објекат:
МОДЕРНИЗАЦИЈА ЖЕЛЕЗНИЧКЕ ПРУГЕ
БЕОГРАД - СУБОТИЦА - ДРЖАВНА ГРАНИЦА (КЕЛЕБИЈА)
ДЕОНИЦА НОВИ САД - СУБОТИЦА - ДРЖАВНА ГРАНИЦА (КЕЛЕБИЈА)

Део пројекта:
ПРОЈЕКАТ САОБРАЋАЈНИЦА-ПРОЈЕКАТ ДРУМСКИХ САОБРАЋАЈНИЦА

Цртеж: **УЗДУЖНИ ПРОФИЛ**
Размера: 1:100/1000

Фаза пројекта	датум	Цртеж бр.
ИДР	9.2019.	2017-728-САО- 2/3-Ц.32.2

НОРМАЛНИ ПОПРЕЧНИ ПРОФИЛ
ДЕНИВЕЛАЦИЈА АТАРСКОГ ПУТА
НАДВОЖЊАК НА КМ 172+193.38 ПРУГЕ
-НА ВИСОКОМ НАСИПУ-

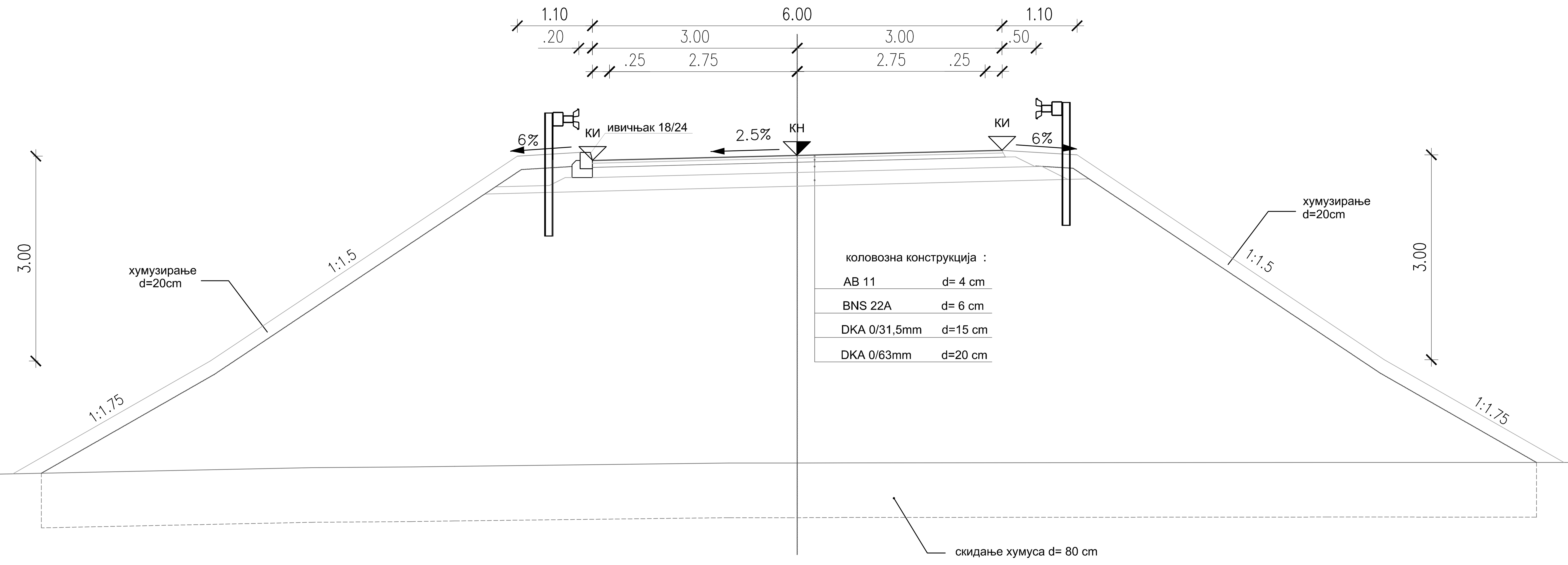

НОРМАЛНИ ПОПРЕЧНИ ПРОФИЛ
ДЕНИВЕЛАЦИЈА АТАРСКОГ ПУТА
НАДВОЖЊАК НА КМ 172+193.38 ПРУГЕ
-НА НИСКОМ НАСИПУ-

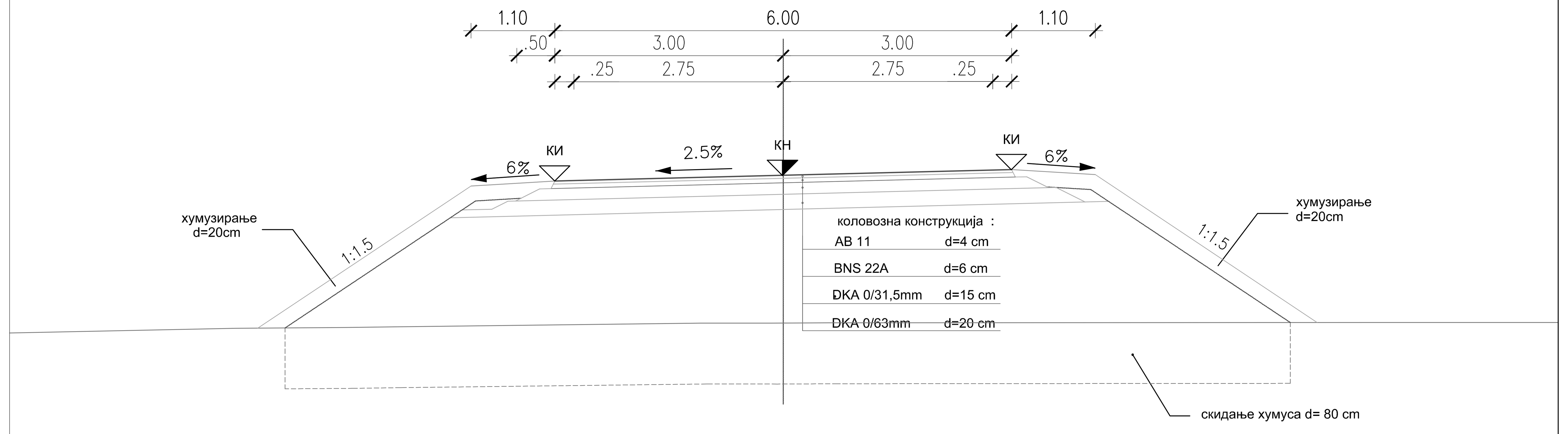

НОРМАЛНИ ПОПРЕЧНИ ПРОФИЛ
ПРИЦТУПНИ ПУТ ТК ОБЈЕКТУ

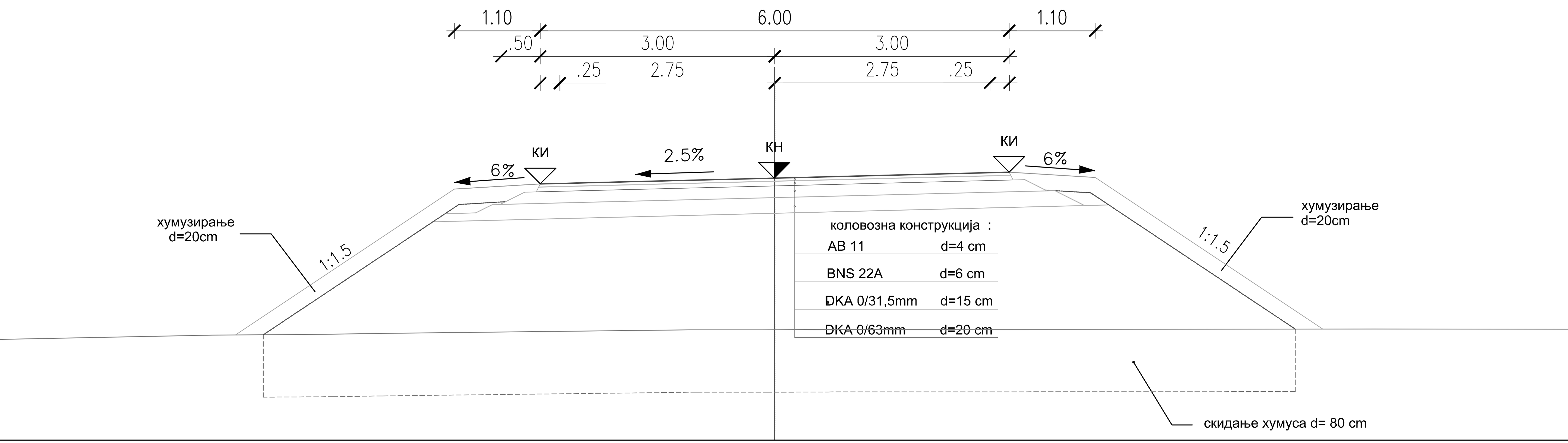

Број	Датум	Опис
03		
02		
01		

Ревизиони блок:

САОБРАЋАЈНИ ИНСТИТУТ ЦИП, д.о.о.

SAOBRAĆAJNI INSTITUT CIP

Немањина 6; 11000 Београд; Србија
Тел: 011/3618-134; Факс: 011/3618-324; web site: www.sicip.co.rs

Организациона јединица:САОБРАЋАЈНИЦЕ

Одговорни пројектант за денивелације путева:
лиценца број: 315 I138 09
Дејан Радојчић, дипл.инж.грађ.

Сарадници:
Маријана Сјеклоћа, дипл.инж.грађ.
Софија Остојић, дипл.инж.грађ.

Унутрашња контрола:
Невенка Ђокић, дипл.инж.грађ.

Главни пројектант:
Милан Јелкић, дипл.грађ.инж.

Руководилац организационе јединице:
мр Новица Стевановић, дипл.грађ.инж.

Инвеститор пројекта:
" ИНФРАСТРУКТУРА ЖЕЛЕЗНИЦЕ СРБИЈЕ " А.Д.
Немањина 6/IV, Београд

Наручилац пројекта:
Ministarstvo građevinarstva, saobraćaja i infrastrukture
Немањина 22 - 26; 11000 Београд; Србија
web site: www.mgsi.gov.rs

Објекат:
МОДЕРНИЗАЦИЈА ЖЕЛЕЗНИЧКЕ ПРУГЕ
БЕОГРАД - СУБОТИЦА - ДРЖАВНА ГРАНИЦА (КЕЛЕБИЈА)
ДЕОНИЦА НОВИ САД - СУБОТИЦА - ДРЖАВНА ГРАНИЦА (КЕЛЕБИЈА)

Део пројекта:
ПРОЈЕКАТ САОБРАЋАЈНИЦА-ПРОЈЕКАТ ДРУМСКИХ САОБРАЋАЈНИЦА

Цртеж:	Размера:
НОРМАЛНИ ПОПРЕЧНИ ПРОФИЛИ	1:50

Фаза пројекта:	датум:	Цртеж бр.
ИДР	**9.2019.**	2017-728-САО- 2/3-Ц.32.3

Број	Датум	Опис
03		
02		
01		

Ревизиони блок:

САОБРАЋАЈНИ ИНСТИТУТ ЦИП, д.о.о.

SAOBRAĆAJNI INSTITUT CIP

Немањина 6; 11000 Београд; Србија
Тел: 011/3618-134; Факс: 011/3618-324; web site: www.sicip.co.rs

Организациона јединица:САОБРАЋАЈНИЦЕ

Одговорни пројектант за денивелације путева: лиценца број: 315 I138 09 **Дејан Радојчић, дипл.инж.грађ.**	Инвеститор пројекта: **" ИНФРАСТРУКТУРА ЖЕЛЕЗНИЦЕ СРБИЈЕ " А.Д.** **Немањина 6/IV, Београд** Наручилац пројекта: **Ministarstvo građevinarstva, saobraćaja i infrastrukture** **Немањина 22 - 26; 11000 Београд; Србија** **web site: www.mgsi.gov.rs**
Сарадници: **Маријана Сјеклоћа, дипл.инж.грађ.** **Софија Остојић, дипл.инж.грађ.**	Објекат: **МОДЕРНИЗАЦИЈА ЖЕЛЕЗНИЧКЕ ПРУГЕ** **БЕОГРАД - СУБОТИЦА - ДРЖАВНА ГРАНИЦА (КЕЛЕБИЈА)** **ДЕОНИЦА НОВИ САД - СУБОТИЦА - ДРЖАВНА ГРАНИЦА (КЕЛЕБИЈА)** Део пројекта: **ПРОЈЕКАТ САОБРАЋАЈНИЦА-ПРОЈЕКАТ ДРУМСКИХ САОБРАЋАЈНИЦА**
Унутрашња контрола: **Невенка Ђокић, дипл.инж.грађ.**	Цртеж: **СИТУАЦИОНИ ПЛАН** — Размера: 1:1000
Главни пројектант: **Милан Јелкић, дипл.грађ.инж.**	
Руководилац организационе јединице: **мр Новица Стевановић, дипл.грађ.инж.**	Фаза пројекта: **ИДР** — датум: **09.2019.** — Цртеж бр. 2017-728-САО- 2/3-Ц.33.1

ПОДУЖНИ ПРОФИЛ
ДЕНИВЕЛАЦИЈА

03		
02		
01		
Број	Датум	Опис

Ревизиони блок:

САОБРАЋАЈНИ ИНСТИТУТ ЦИП, д.о.о.
SAOBRAĆAJNI INSTITUT CIP
Немањина 6; 11000 Београд; Србија
Тел: 011/3618-134; Факс: 011/3618-324; web site: www.sicip.co.rs

Организациона јединица:САОБРАЋАЈНИЦЕ

Одговорни пројектант за денивелације путева:
лиценца број: 315 I138 09
Дејан Радојчић, дипл.инж.грађ.

Сарадници:
Маријана Сјеклоћа, дипл.инж.грађ.
Софија Остојић, дипл.инж.грађ.

Инвеститор пројекта:
" ИНФРАСТРУКТУРА ЖЕЛЕЗНИЦЕ СРБИЈЕ " А.Д.
Немањина 6/IV, Београд

Наручилац пројекта:
Ministarstvo građevinarstva, saobraćaja i infrastrukture
Немањина 22 - 26; 11000 Београд; Србија
web site: www.mgsl.gov.rs

Објекат:
МОДЕРНИЗАЦИЈА ЖЕЛЕЗНИЧКЕ ПРУГЕ
БЕОГРАД - СУБОТИЦА - ДРЖАВНА ГРАНИЦА (КЕЛЕБИЈА)
ДЕОНИЦА НОВИ САД - СУБОТИЦА - ДРЖАВНА ГРАНИЦА (КЕЛЕБИЈА)

Део пројекта:
ПРОЈЕКАТ САОБРАЋАЈНИЦА-ПРОЈЕКАТ ДРУМСКИХ САОБРАЋАЈНИЦА

Унутрашња контрола:
Невенка Ђокић, дипл.инж.грађ.

Главни пројектант:
Милан Јелкић, дипл.грађ.инж.

Руководилац организационе јединице:
мр Новица Стевановић, дипл.грађ.инж.

Цртеж: **УЗДУЖНИ ПРОФИЛ**
Размера: 1:100/1000

Фаза пројекта: **ИДР**
датум: **9.2019.**
Цртеж бр.: 2017-728-САО- 2/3-Ц.33.2

НОРМАЛНИ ПОПРЕЧНИ ПРОФИЛ
ДЕНИВЕЛАЦИЈА ДРЖАВНОГ ПУТА IIБ РЕДА БР. 300
ПОДВОЖЊАК НА КМ 174+515.35 ПРУГЕ

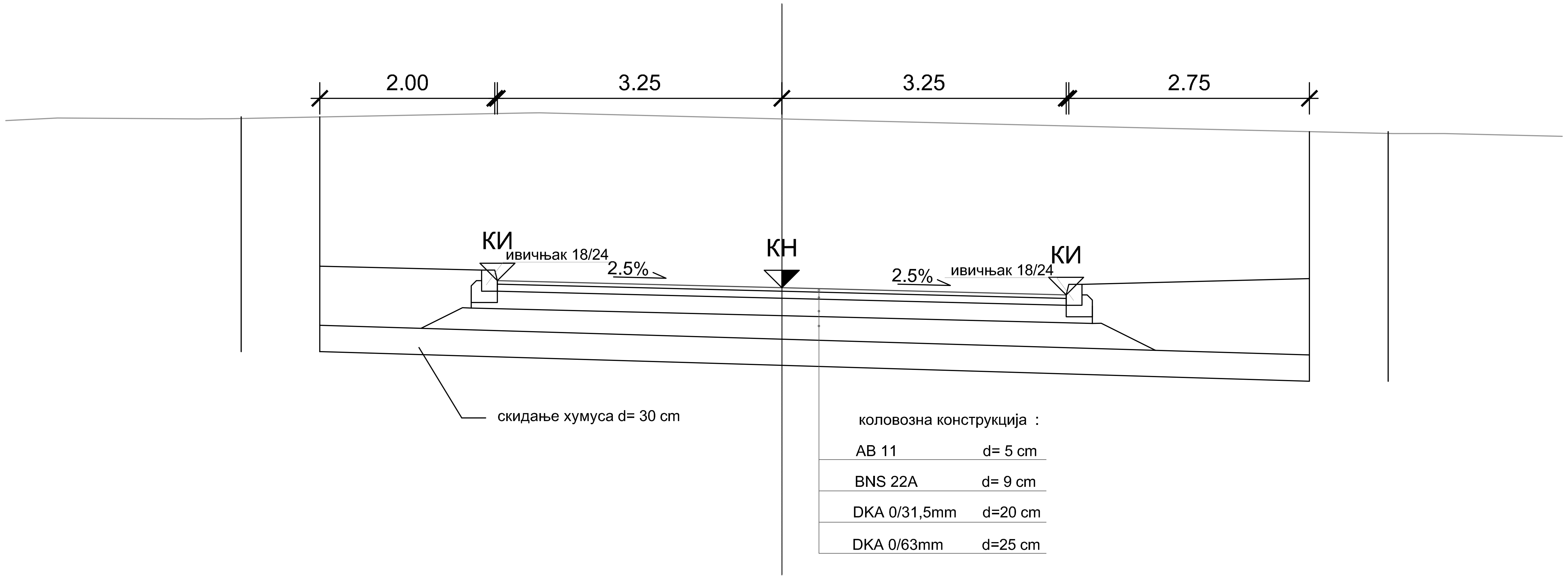

Број	Датум	Опис
03		
02		
01		

Ревизиони блок:

САОБРАЋАЈНИ ИНСТИТУТ ЦИП, д.о.о.

Немањина 6; 11000 Београд; Србија
Тел: 011/3618-134; Факс: 011/3618-324; web site: www.sicip.co.rs

Организациона јединица:САОБРАЋАЈНИЦЕ

Одговорни пројектант за денивелације путева:
лиценца број: 315 I138 09
Дејан Радојчић, дипл.инж.грађ.

Сарадници:
Маријана Сјеклоћа, дипл.инж.грађ.
Софија Остојић, дипл.инж.грађ.

Инвеститор пројекта:
" ИНФРАСТРУКТУРА ЖЕЛЕЗНИЦЕ СРБИЈЕ " А.Д.
Немањина 6/IV, Београд

Наручилац пројекта:
Ministarstvo građevinarstva, saobraćaja i infrastrukture
Немањина 22 - 26; 11000 Београд; Србија
web site: www.mgsi.gov.rs

Објекат:
МОДЕРНИЗАЦИЈА ЖЕЛЕЗНИЧКЕ ПРУГЕ
БЕОГРАД - СУБОТИЦА - ДРЖАВНА ГРАНИЦА (КЕЛЕБИЈА)
ДЕОНИЦА НОВИ САД - СУБОТИЦА - ДРЖАВНА ГРАНИЦА (КЕЛЕБИЈА)

Део пројекта:
ПРОЈЕКАТ САОБРАЋАЈНИЦА-ПРОЈЕКАТ ДРУМСКИХ САОБРАЋАЈНИЦА

Унутрашња контрола:
Невенка Ђокић, дипл.инж.грађ.

Главни пројектант:
Милан Јелкић, дипл.грађ.инж.

Руководилац организационе јединице:
мр Новица Стевановић, дипл.грађ.инж.

Цртеж: **НОРМАЛНИ ПОПРЕЧНИ ПРОФИЛИ**

Размера: 1:50

Фаза пројекта:	датум:	Цртеж бр.
ИДР	**9.2019.**	2017-728-САО- 2/3-Ц.33.3

Број	Датум	Опис
03		
02		
01		

Ревизиони блок:

САОБРАЋАЈНИ ИНСТИТУТ ЦИП, д.о.о.

Немањина 6; 11000 Београд; Србија
Тел: 011/3618-134; Факс: 011/3618-324; web site: www.sicip.co.rs

Организациона јединица:САОБРАЋАЈНИЦЕ

Одговорни пројектант за денивелације путева:

лиценца број: 315 I138 09

Дејан Радојчић, дипл.инж.грађ.

Сарадници:

Маријана Сјеклоћа, дипл.инж.грађ.
Софија Остојић, дипл.инж.грађ.

Унутрашња контрола:
Невенка Ђокић, дипл.инж.грађ.

Главни пројектант:
Милан Јелкић, дипл.грађ.инж.

Руководилац организационе јединице:
мр Новица Стевановић, дипл.грађ.инж.

Инвеститор пројекта:
" ИНФРАСТРУКТУРА ЖЕЛЕЗНИЦЕ СРБИЈЕ " А.Д.
Немањина 6/IV, Београд

Наручилац пројекта:
Ministarstvo građevinarstva, saobraćaja i infrastrukture
Немањина 22 - 26; 11000 Београд; Србија
web site: www.mgsi.gov.rs

Објекат:
МОДЕРНИЗАЦИЈА ЖЕЛЕЗНИЧКЕ ПРУГЕ
БЕОГРАД - СУБОТИЦА - ДРЖАВНА ГРАНИЦА (КЕЛЕБИЈА)
ДЕОНИЦА НОВИ САД - СУБОТИЦА - ДРЖАВНА ГРАНИЦА (КЕЛЕБИЈА)

Део пројекта:
ПРОЈЕКАТ САОБРАЋАЈНИЦА-ПРОЈЕКАТ ДРУМСКИХ САОБРАЋАЈНИЦА

Цртеж:	Размера:
СИТУАЦИОНИ ПЛАН	1:1000

Фаза пројекта:	датум:	Цртеж бр.
ИДР	**09.2019.**	2017-728-САО- 2/3-Ц.34.1

ПОДУЖНИ ПРОФИЛ
ДЕНИВЕЛАЦИЈА

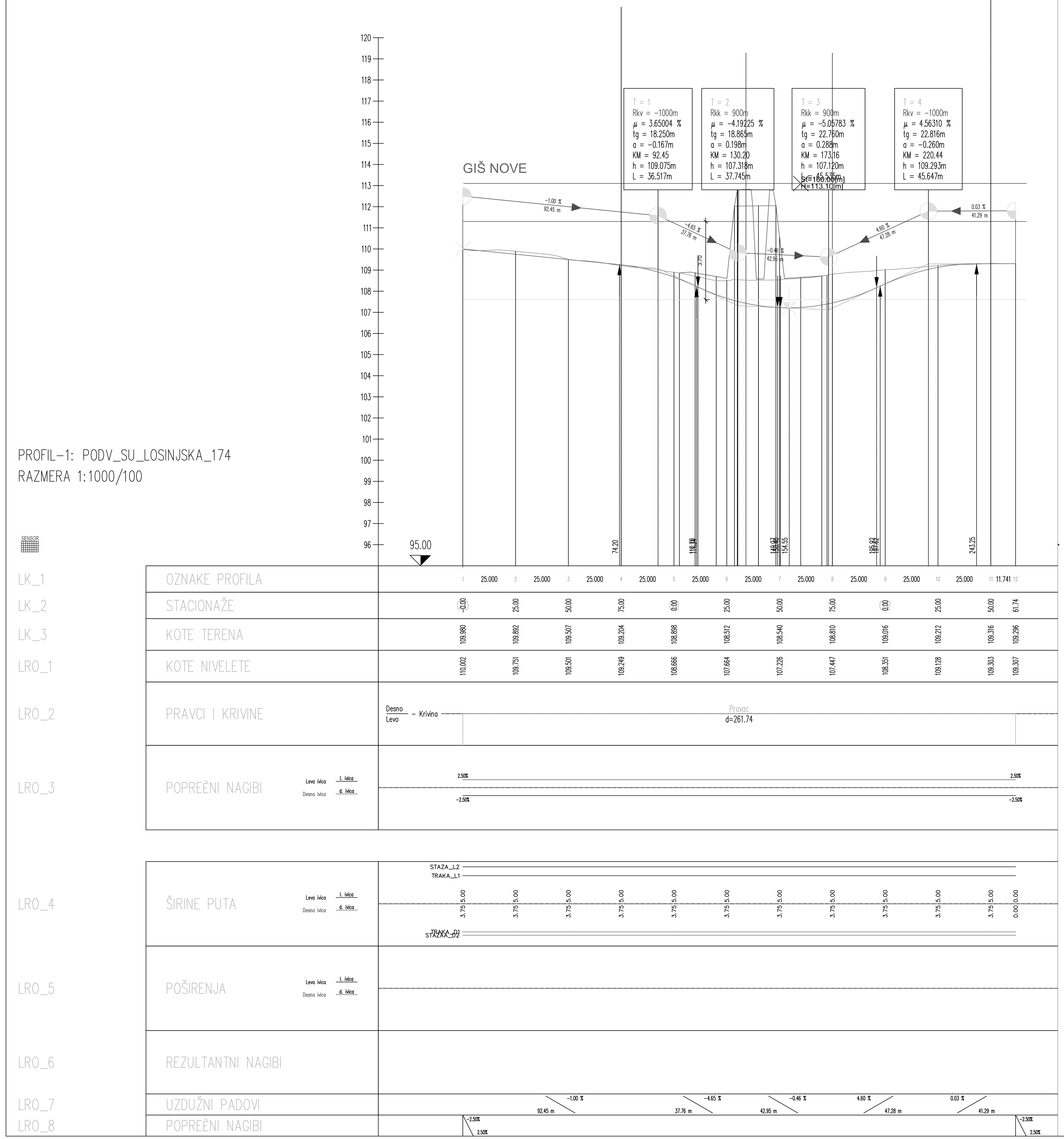

ПОДУЖНИ ПРОФИЛ
ПРИКЉУЧАК 1

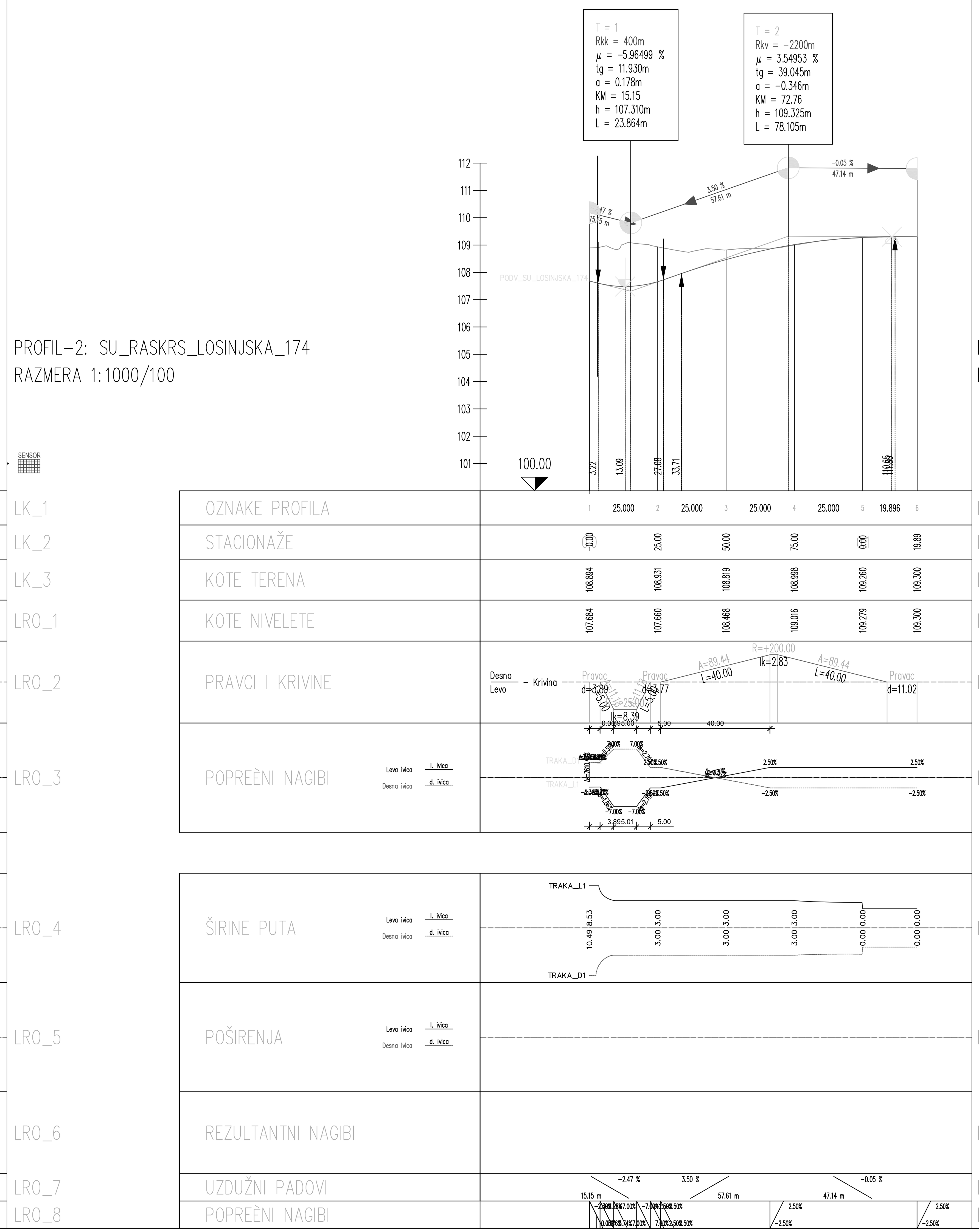

ПОДУЖНИ ПРОФИЛ
ПРИКЉУЧАК 2

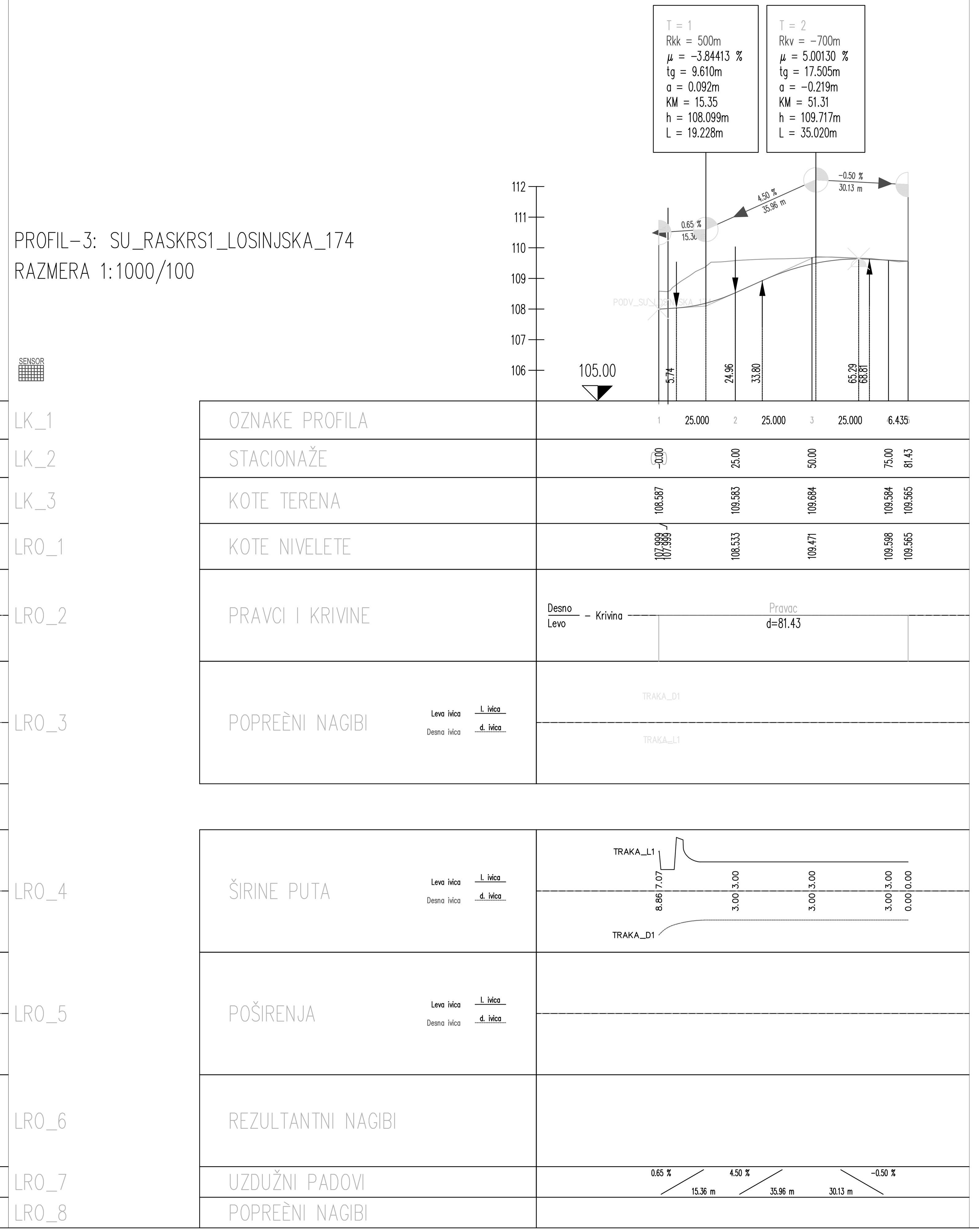

Број	Датум	Опис
03		
02		
01		

Ревизиони блок:

САОБРАЋАЈНИ ИНСТИТУТ ЦИП, д.о.о.

Немањина 6; 11000 Београд; Србија
Тел: 011/3618-134; Факс: 011/3618-324; web site: www.sicip.co.rs

Организациона јединица:САОБРАЋАЈНИЦЕ

Одговорни пројектант за денивелације путева:
лиценца број: 315 I138 09
Дејан Радојчић, дипл.инж.грађ.

Сарадници:
Маријана Сјеклоћа, дипл.инж.грађ.
Софија Остојић, дипл.инж.грађ.

Унутрашња контрола:
Невенка Ђокић, дипл.инж.грађ.

Главни пројектант:
Милан Јелкић, дипл.грађ.инж.

Руководилац организационе јединице:
мр Новица Стевановић, дипл.грађ.инж.

Инвеститор пројекта:
" ИНФРАСТРУКТУРА ЖЕЛЕЗНИЦЕ СРБИЈЕ " А.Д.
Немањина 6/IV, Београд

Наручилац пројекта:
Ministarstvo građevinarstva, saobraćaja i infrastrukture
Немањина 22 - 26; 11000 Београд; Србија
web site: www.mgsi.gov.rs

Објекат:
МОДЕРНИЗАЦИЈА ЖЕЛЕЗНИЧКЕ ПРУГЕ
БЕОГРАД - СУБОТИЦА - ДРЖАВНА ГРАНИЦА (КЕЛЕБИЈА)
ДЕОНИЦА НОВИ САД - СУБОТИЦА - ДРЖАВНА ГРАНИЦА (КЕЛЕБИЈА)

Део пројекта:
ПРОЈЕКАТ САОБРАЋАЈНИЦА-ПРОЈЕКАТ ДРУМСКИХ САОБРАЋАЈНИЦА

Цртеж:	Размера:
УЗДУЖНИ ПРОФИЛ	1:100/1000

Фаза пројекта:	датум:	Цртеж бр.
ИДР	**9.2019.**	2017-728-САО- 2/3-Ц.34.2

НОРМАЛНИ ПОПРЕЧНИ ПРОФИЛ
ДЕНИВЕЛАЦИЈА ЛОКАЛНОГ ПУТА
ПОДВОЖЊАК НА КМ 174+928.10 ПРУГЕ

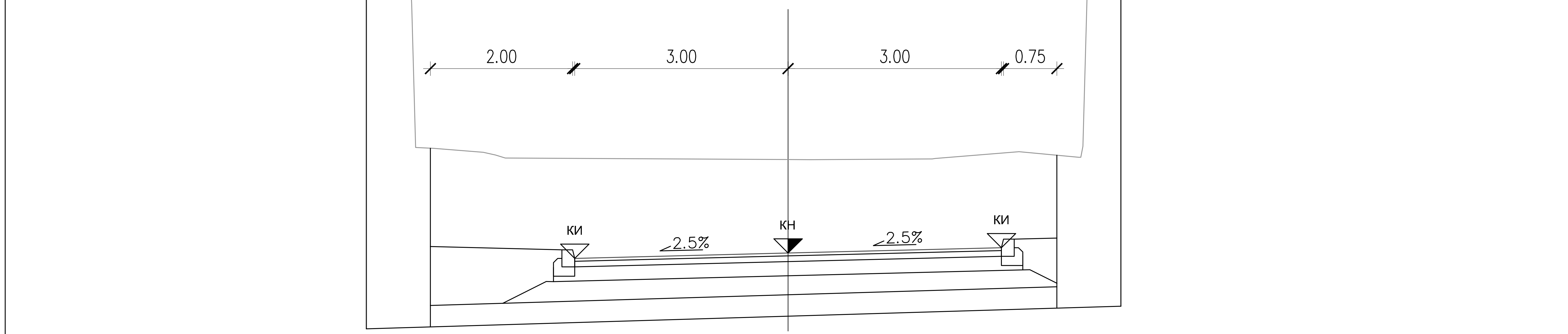

НОРМАЛНИ ПОПРЕЧНИ ПРОФИЛ
СЕРВИСНА САОБРАЋАЈНИЦА

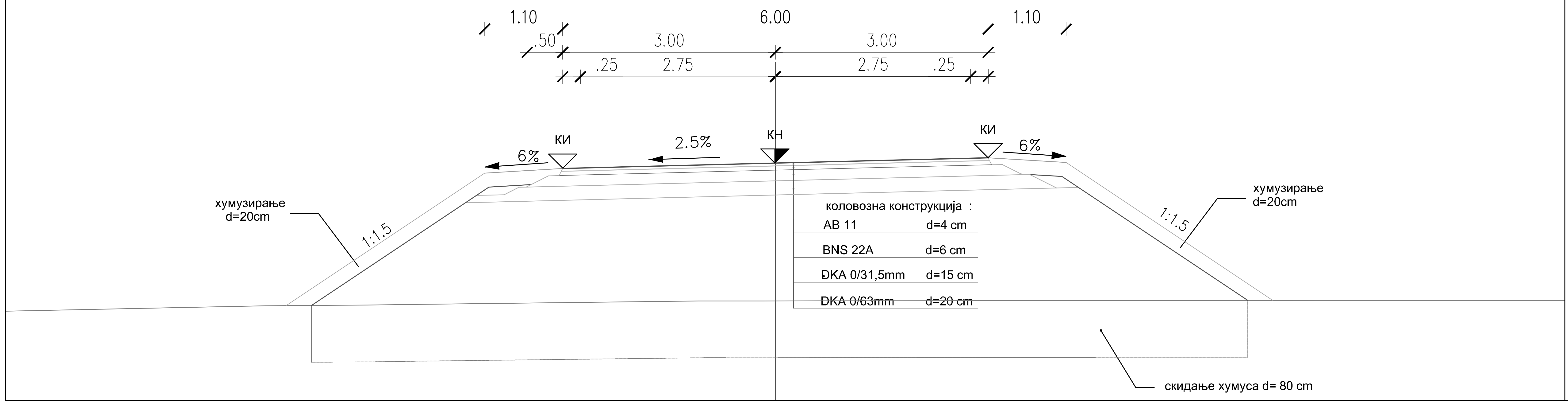

ИНЖЕЊЕРСКА КОМОРА СРБИЈЕ
Дејан М. Радојчић
дипл. грађ. инж.
315 1138 09
ОДГОВОРНИ ПРОЈЕКТАНТ

Број	Датум	Опис
03		
02		
01		

Ревизиони блок:

SAOBRAĆAJNI INSTITUT CIP

САОБРАЋАЈНИ ИНСТИТУТ ЦИП, д.о.о.

Немањина 6; 11000 Београд; Србија
Тел: 011/3618-134; Факс: 011/3618-324; web site: www.sicip.co.rs

Организациона јединица:САОБРАЋАЈНИЦЕ

Одговорни пројектант за денивелације путева: лиценца број: 315 I138 09 **Дејан Радојчић, дипл.инж.грађ.**	Инвеститор пројекта: **" ИНФРАСТРУКТУРА ЖЕЛЕЗНИЦЕ СРБИЈЕ " А.Д.** **Немањина 6/IV, Београд** Наручилац пројекта: **Ministarstvo građevinarstva, saobraćaja i infrastrukture** **Немањина 22 - 26; 11000 Београд; Србија** **web site: www.mgsi.gov.rs**
Сарадници: **Маријана Сјеклоћа, дипл.инж.грађ.** **Софија Остојић, дипл.инж.грађ.**	Објекат: **МОДЕРНИЗАЦИЈА ЖЕЛЕЗНИЧКЕ ПРУГЕ** **БЕОГРАД - СУБОТИЦА - ДРЖАВНА ГРАНИЦА (КЕЛЕБИЈА)** **ДЕОНИЦА НОВИ САД - СУБОТИЦА - ДРЖАВНА ГРАНИЦА (КЕЛЕБИЈА)** Део пројекта: **ПРОЈЕКАТ САОБРАЋАЈНИЦА-ПРОЈЕКАТ ДРУМСКИХ САОБРАЋАЈНИЦА**
Унутрашња контрола: **Невенка Ђокић, дипл.инж.грађ.**	Цртеж: **НОРМАЛНИ ПОПРЕЧНИ ПРОФИЛИ** — Размера: 1:50
Главни пројектант: **Милан Јелкић, дипл.грађ.инж.**	
Руководилац организационе јединице: **мр Новица Стевановић, дипл.грађ.инж.**	Фаза пројекта: **ИДР** — датум: **9.2019.** — Цртеж бр. 2017-728-САО- 2/3-Ц.34.3

Број	Датум	Опис
03		
02		
01		

Ревизиони блок:

САОБРАЋАЈНИ ИНСТИТУТ ЦИП, д.о.о.

SAOBRAĆAJNI INSTITUT CIP

Немањина 6; 11000 Београд; Србија
Тел: 011/3618-134; Факс: 011/3618-324; web site: www.sicip.co.rs

Организациона јединица:САОБРАЋАЈНИЦЕ

Одговорни пројектант за денивелације путева:
лиценца број: 315 I138 09
Дејан Радојчић, дипл.инж.грађ.

Сарадници:
Маријана Сјеклоћа, дипл.инж.грађ.
Софија Остојић, дипл.инж.грађ.

Инвеститор пројекта:
" ИНФРАСТРУКТУРА ЖЕЛЕЗНИЦЕ СРБИЈЕ " А.Д.
Инфраструктура железнице Србије а.д.
Немањина 6/IV, Београд

Наручилац пројекта:
Ministarstvo građevinarstva, saobraćaja i infrastrukture
Немањина 22 - 26; 11000 Београд; Србија
web site: www.mgsi.gov.rs

Објекат:
МОДЕРНИЗАЦИЈА ЖЕЛЕЗНИЧКЕ ПРУГЕ
БЕОГРАД - СУБОТИЦА - ДРЖАВНА ГРАНИЦА (КЕЛЕБИЈА)
ДЕОНИЦА НОВИ САД - СУБОТИЦА - ДРЖАВНА ГРАНИЦА (КЕЛЕБИЈА)

Део пројекта:
ПРОЈЕКАТ САОБРАЋАЈНИЦА-ПРОЈЕКАТ ДРУМСКИХ САОБРАЋАЈНИЦА

Унутрашња контрола:
Невенка Ђокић, дипл.инж.грађ.

Главни пројектант:
Милан Јелкић, дипл.грађ.инж.

Руководилац организационе јединице:
мр Новица Стевановић, дипл.грађ.инж.

Цртеж:	Размера:
СИТУАЦИОНИ ПЛАН	1:1000

Фаза пројекта:	датум:	Цртеж бр.
ИДР	**09.2019.**	2017-728-САО- 2/3-Ц.35.1

ПОДУЖНИ ПРОФИЛ
ДЕНИВЕЛАЦИЈА

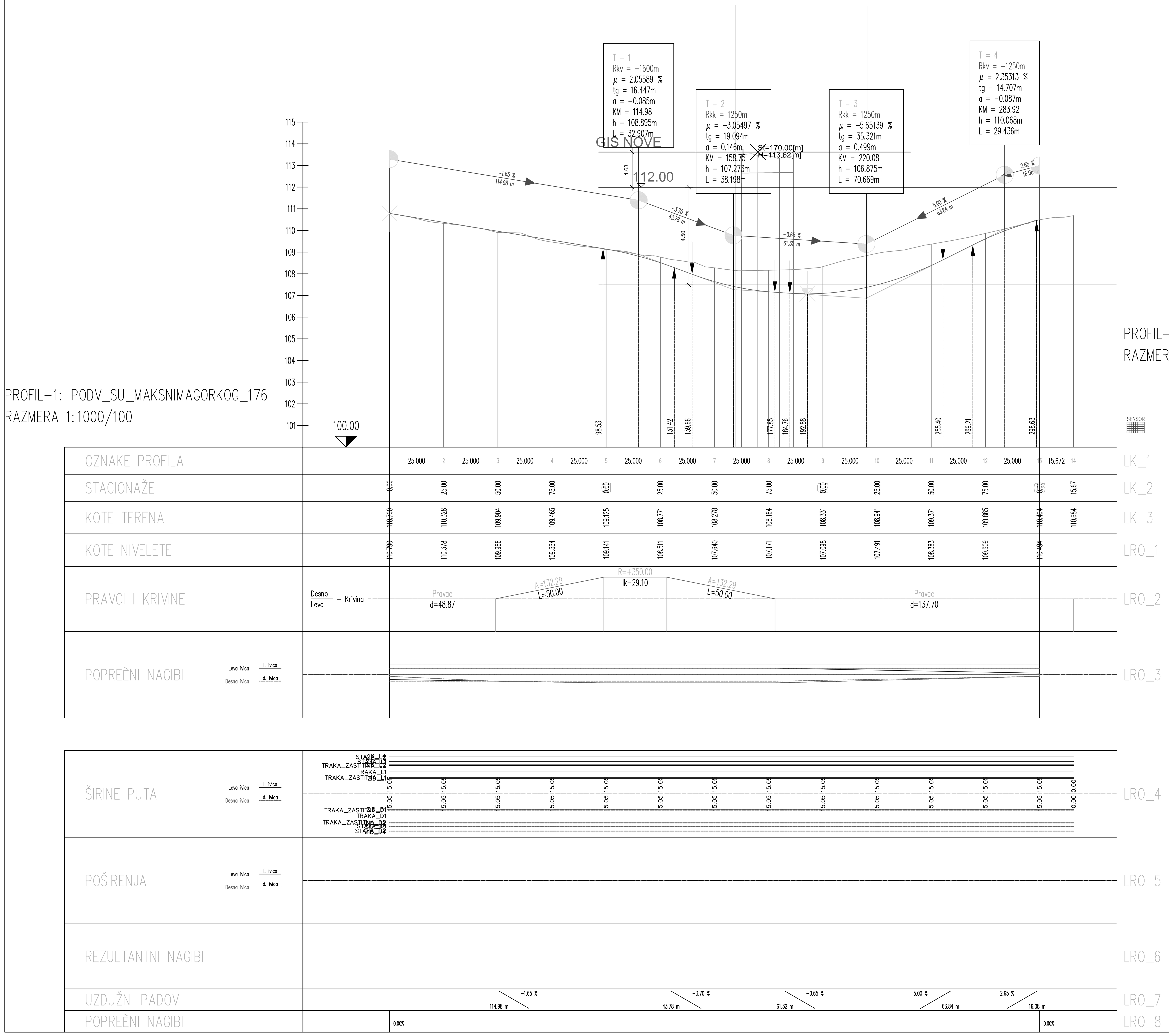

OZNAKE PROFILA	1	2	3	4	5	6	7	8	9	10	11	12	13	14
STACIONAŽE	0.00	25.00	50.00	75.00	0.00	25.00	50.00	75.00	0.00	25.00	50.00	75.00	0.00	15.67
KOTE TERENA	110.790	110.328	109.904	109.465	109.125	108.771	108.278	108.164	108.331	108.941	109.371	109.865	110.494	110.684
KOTE NIVELETE	110.790	110.378	109.966	109.554	109.141	108.511	107.640	107.171	107.098	107.491	108.383	109.609	110.494	

ПОДУЖНИ ПРОФИЛ
ПРИКЉУЧАК УЛ. БОСЕ МИЛИЋЕВИЋ

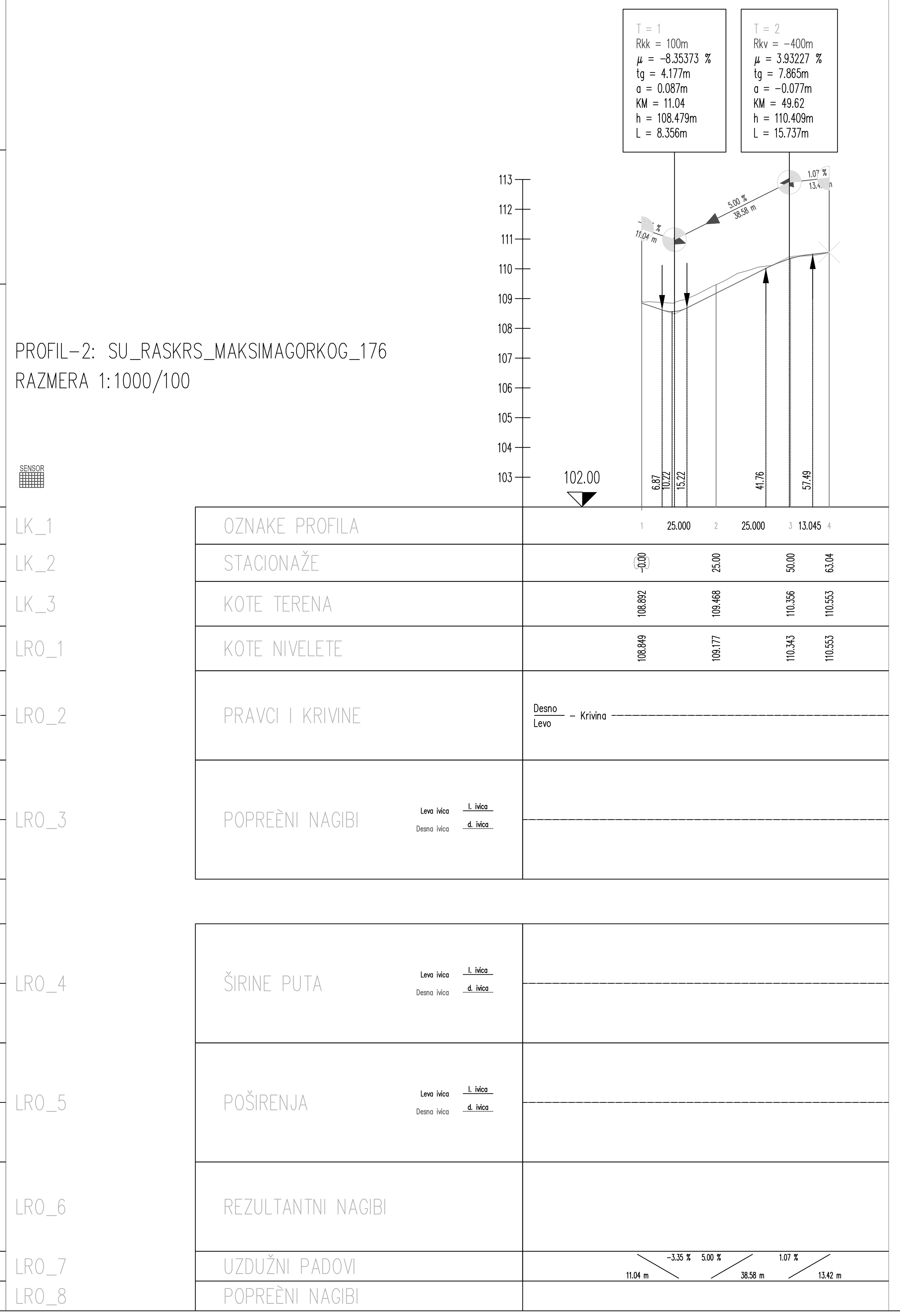

OZNAKE PROFILA	1	2	3	4
STACIONAŽE	0.00	25.00	50.00	63.04
KOTE TERENA	108.892	109.468	110.356	110.553
KOTE NIVELETE	108.849	109.177	110.343	110.553

Број	Датум	Опис
03		
02		
01		

Ревизиони блок:

САОБРАЋАЈНИ ИНСТИТУТ ЦИП, д.о.о.

Немањина 6; 11000 Београд; Србија
Тел: 011/3618-134; Факс: 011/3618-324; web site: www.sicip.co.rs

Организациона јединица:САОБРАЋАЈНИЦЕ

Одговорни пројектант за денивелације путева:
лиценца број: 315 I138 09
Дејан Радојчић, дипл.инж.грађ.

Сарадници:
Маријана Сјеклоћа, дипл.инж.грађ.
Софија Остојић, дипл.инж.грађ.

Инвеститор пројекта:
" ИНФРАСТРУКТУРА ЖЕЛЕЗНИЦЕ СРБИЈЕ " А.Д.
Немањина 6/IV, Београд

Наручилац пројекта:
Ministarstvo građevinarstva, saobraćaja i infrastrukture
Немањина 22 - 26; 11000 Београд; Србија
web site: www.mgsi.gov.rs

Објекат:
МОДЕРНИЗАЦИЈА ЖЕЛЕЗНИЧКЕ ПРУГЕ
БЕОГРАД - СУБОТИЦА - ДРЖАВНА ГРАНИЦА (КЕЛЕБИЈА)
ДЕОНИЦА НОВИ САД - СУБОТИЦА - ДРЖАВНА ГРАНИЦА (КЕЛЕБИЈА)

Део пројекта:
ПРОЈЕКАТ САОБРАЋАЈНИЦА-ПРОЈЕКАТ ДРУМСКИХ САОБРАЋАЈНИЦА

Унутрашња контрола:
Невенка Ђокић, дипл.инж.грађ.

Главни пројектант:
Милан Јелкић, дипл.грађ.инж.

Руководилац организационе јединице:
мр Новица Стевановић, дипл.грађ.инж.

Цртеж: **УЗДУЖНИ ПРОФИЛ**

Размера: 1:100/1000

Фаза пројекта:	датум:	Цртеж бр.
ИДР	9.2019.	2017-728-САО- 2/3-Ц.35.2

НОРМАЛНИ ПОПРЕЧНИ ПРОФИЛ
ДЕНИВЕЛАЦИЈА ГС МАКСИМА ГОРКОГ
ПОДВОЖЊАК НА КМ 176+274.84 ПРУГЕ

Број	Датум	Опис
03		
02		
01		

Ревизиони блок:

САОБРАЋАЈНИ ИНСТИТУТ ЦИП, д.о.о.

SAOBRAĆAJNI INSTITUT CIP

Немањина 6; 11000 Београд; Србија
Тел: 011/3618-134; Факс: 011/3618-324; web site: www.sicip.co.rs

Организациона јединица:САОБРАЋАЈНИЦЕ

Одговорни пројектант за денивелације путева:
лиценца број: 315 I138 09
Дејан Радојчић, дипл.инж.грађ.

Сарадници:
Маријана Сјеклоћа, дипл.инж.грађ.
Софија Остојић, дипл.инж.грађ.

Инвеститор пројекта:
" ИНФРАСТРУКТУРА ЖЕЛЕЗНИЦЕ СРБИЈЕ " А.Д.
Немањина 6/IV, Београд

Наручилац пројекта:
Ministarstvo građevinarstva, saobraćaja i infrastrukture
Немањина 22 - 26; 11000 Београд; Србија
web site: www.mgsi.gov.rs

Објекат:
МОДЕРНИЗАЦИЈА ЖЕЛЕЗНИЧКЕ ПРУГЕ
БЕОГРАД - СУБОТИЦА - ДРЖАВНА ГРАНИЦА (КЕЛЕБИЈА)
ДЕОНИЦА НОВИ САД - СУБОТИЦА - ДРЖАВНА ГРАНИЦА (КЕЛЕБИЈА)

Део пројекта:
ПРОЈЕКАТ САОБРАЋАЈНИЦА-ПРОЈЕКАТ ДРУМСКИХ САОБРАЋАЈНИЦА

Унутрашња контрола:
Невенка Ђокић, дипл.инж.грађ.

Главни пројектант:
Милан Јелкић, дипл.грађ.инж.

Руководилац организационе јединице:
мр Новица Стевановић, дипл.грађ.инж.

Цртеж: **НОРМАЛНИ ПОПРЕЧНИ ПРОФИЛИ**
Размера: 1:50

Фаза пројекта:	датум:	Цртеж бр.
ИДР	9.2019.	2017-728-САО- 2/3-Ц.35.3

Број	Датум	Опис
03		
02		
01		

Ревизиони блок:

SAOBRAĆAJNI INSTITUT CIP

САОБРАЋАЈНИ ИНСТИТУТ ЦИП, д.о.о.

Немањина 6; 11000 Београд; Србија
Тел: 011/3618-134; Факс: 011/3618-324; web site: www.sicip.co.rs

Организациона јединица:САОБРАЋАЈНИЦЕ

Одговорни пројектант за денивелације путева:
лиценца број: 315 I138 09
Дејан Радојчић, дипл.инж.грађ.

Сарадници:
Маријана Сјеклоћа, дипл.инж.грађ.
Софија Остојић, дипл.инж.грађ.

Унутрашња контрола:
Невенка Ђокић, дипл.инж.грађ.

Главни пројектант:
Милан Јелкић, дипл.грађ.инж.

Руководилац организационе јединице:
мр Новица Стевановић, дипл.грађ.инж.

Инвеститор пројекта:
" ИНФРАСТРУКТУРА ЖЕЛЕЗНИЦЕ СРБИЈЕ " А.Д.
Немањина 6/IV, Београд

Наручилац пројекта:
Ministarstvo građevinarstva, saobraćaja i infrastrukture
Немањина 22 - 26; 11000 Београд; Србија
web site: www.mgsi.gov.rs

Објекат:
МОДЕРНИЗАЦИЈА ЖЕЛЕЗНИЧКЕ ПРУГЕ
БЕОГРАД - СУБОТИЦА - ДРЖАВНА ГРАНИЦА (КЕЛЕБИЈА)
ДЕОНИЦА НОВИ САД - СУБОТИЦА - ДРЖАВНА ГРАНИЦА (КЕЛЕБИЈА)

Део пројекта:
ПРОЈЕКАТ САОБРАЋАЈНИЦА-ПРОЈЕКАТ ДРУМСКИХ САОБРАЋАЈНИЦА

Цртеж:	Размера:
ситуациони план	1:1000

Фаза пројекта:	датум:	Цртеж бр.
ИДР	**09.2019.**	2017-728-САО- 2/3-Ц.36.1

ПОДУЖНИ ПРОФИЛ
ДЕНИВЕЛАЦИЈА

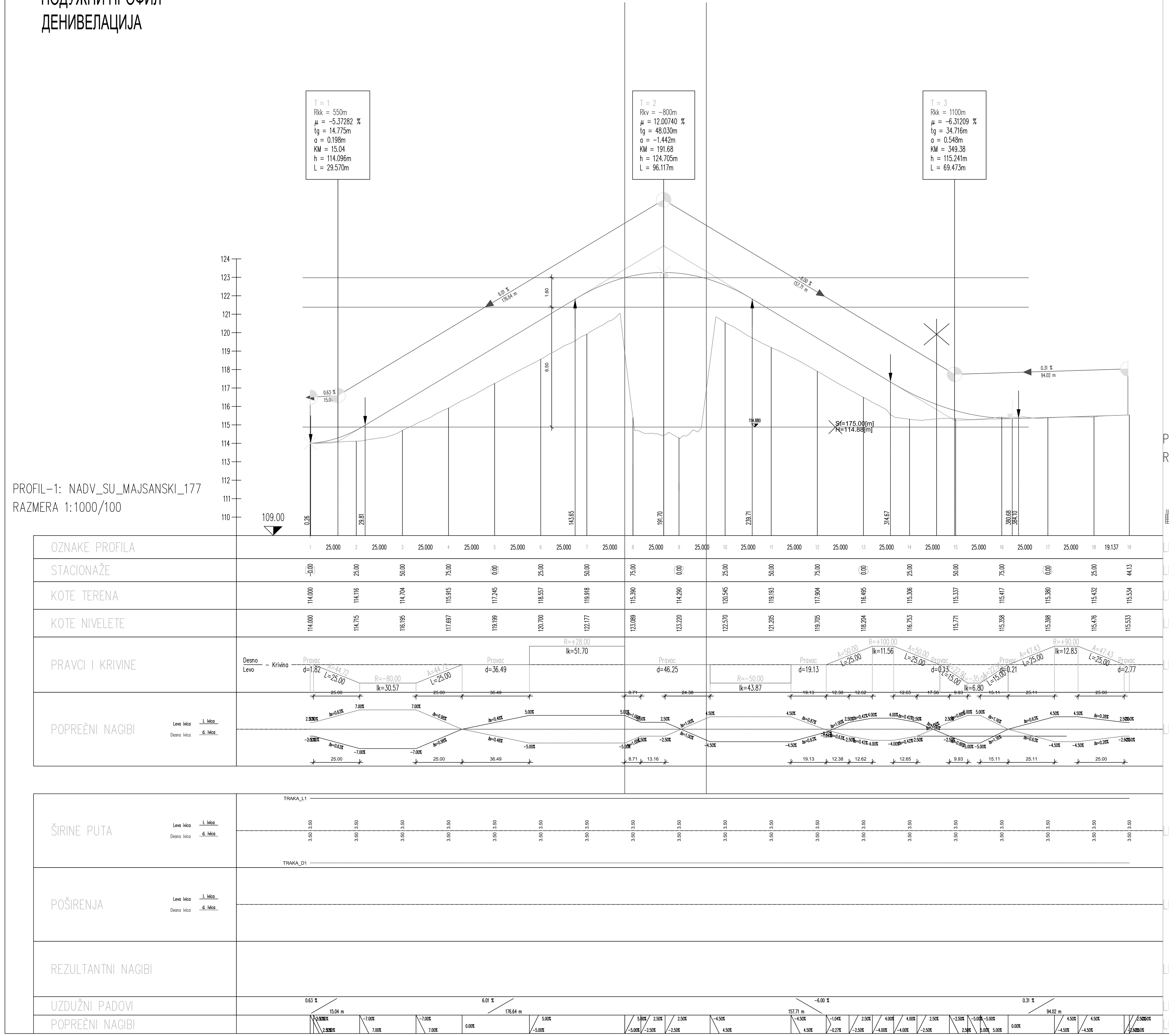

ПОДУЖНИ ПРОФИЛ
ПРИКЉУЧАК 1 И 2

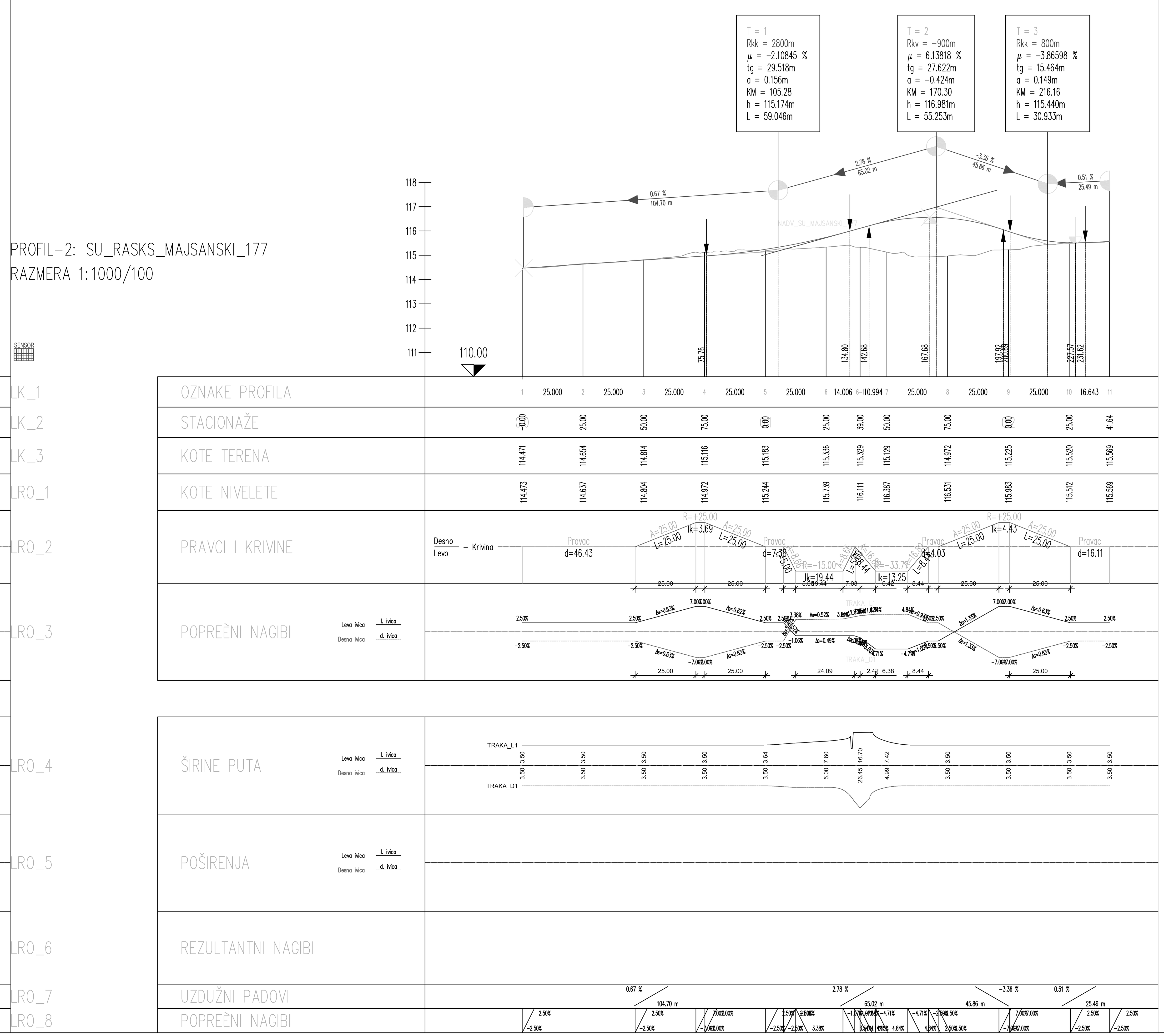

Број	Датум	Опис
03		
02		
01		

Ревизиони блок:

САОБРАЋАЈНИ ИНСТИТУТ ЦИП, д.о.о.

SAOBRAĆAJNI INSTITUT CIP

Немањина 6; 11000 Београд; Србија
Тел: 011/3618-134; Факс: 011/3618-324; web site: www.sicip.co.rs

Организациона јединица:САОБРАЋАЈНИЦЕ

Одговорни пројектант за денивелације путева:
лиценца број: 315 I138 09
Дејан Радојчић, дипл.инж.грађ.

Сарадници:
Маријана Сјеклоћа, дипл.инж.грађ.
Софија Остојић, дипл.инж.грађ.

Унутрашња контрола:
Невенка Ђокић, дипл.инж.грађ.

Главни пројектант:
Милан Јелкић, дипл.грађ.инж.

Руководилац организационе јединице:
мр Новица Стевановић, дипл.грађ.инж.

Инвеститор пројекта:
" ИНФРАСТРУКТУРА ЖЕЛЕЗНИЦЕ СРБИЈЕ " А.Д.
Немањина 6/IV, Београд

Наручилац пројекта:
Ministarstvo građevinarstva, saobraćaja i infrastrukture
Немањина 22 - 26; 11000 Београд; Србија
web site: www.mgsi.gov.rs

Објекат:
МОДЕРНИЗАЦИЈА ЖЕЛЕЗНИЧКЕ ПРУГЕ
БЕОГРАД - СУБОТИЦА - ДРЖАВНА ГРАНИЦА (КЕЛЕБИЈА)
ДЕОНИЦА НОВИ САД - СУБОТИЦА - ДРЖАВНА ГРАНИЦА (КЕЛЕБИЈА)

Део пројекта:
ПРОЈЕКАТ САОБРАЋАЈНИЦА-ПРОЈЕКАТ ДРУМСКИХ САОБРАЋАЈНИЦА

Цртеж:	Размера:
УЗДУЖНИ ПРОФИЛ	1:100/1000

Фаза пројекта:	датум:	Цртеж бр.
ИДР	**9.2019.**	2017-728-САО- 2/3-Ц.36.2

НОРМАЛНИ ПОПРЕЧНИ ПРОФИЛ
ДЕНИВЕЛАЦИЈА ГС МАЈШАНСКИ ПУТ
НАДВОЖЊАК НА КМ 177+329.42 ПРУГЕ

03		
02		
01		
Број	Датум	Опис

Ревизиони блок:

САОБРАЋАЈНИ ИНСТИТУТ ЦИП, д.о.о.

SAOBRAĆAJNI INSTITUT CIP

Немањина 6; 11000 Београд; Србија
Тел: 011/3618-134; Факс: 011/3618-324; web site: www.sicip.co.rs

Организациона јединица:САОБРАЋАЈНИЦЕ

Одговорни пројектант за денивелације путева:

лиценца број: 315 I138 09

Дејан Радојчић, дипл.инж.грађ.

Сарадници:

Маријана Сјеклоћа, дипл.инж.грађ.
Софија Остојић, дипл.инж.грађ.

Инвеститор пројекта:
" ИНФРАСТРУКТУРА ЖЕЛЕЗНИЦЕ СРБИЈЕ " А.Д.
Немањина 6/IV, Београд

Наручилац пројекта:
Ministarstvo građevinarstva, saobraćaja i infrastrukture
Немањина 22 - 26; 11000 Београд; Србија
web site: www.mgsi.gov.rs

Објекат:
МОДЕРНИЗАЦИЈА ЖЕЛЕЗНИЧКЕ ПРУГЕ
БЕОГРАД - СУБОТИЦА - ДРЖАВНА ГРАНИЦА (КЕЛЕБИЈА)
ДЕОНИЦА НОВИ САД - СУБОТИЦА - ДРЖАВНА ГРАНИЦА (КЕЛЕБИЈА)

Део пројекта:
ПРОЈЕКАТ САОБРАЋАЈНИЦА-ПРОЈЕКАТ ДРУМСКИХ САОБРАЋАЈНИЦА

Унутрашња контрола:
Невенка Ђокић, дипл.инж.грађ.

Главни пројектант:
Милан Јелкић, дипл.грађ.инж.

Руководилац организационе јединице:
мр Новица Стевановић, дипл.грађ.инж.

Цртеж:	Размера:
НОРМАЛНИ ПОПРЕЧНИ ПРОФИЛИ	1:50

Фаза пројекта:	датум:	Цртеж бр.
ИДР	**9.2019.**	2017-728-САО- 2/3-Ц.36.3

Број	Датум	Опис
03		
02		
01		

Ревизиони блок:

SAOBRAĆAJNI INSTITUT CIP

САОБРАЋАЈНИ ИНСТИТУТ ЦИП, д.о.о.

Немањина 6; 11000 Београд; Србија
Тел: 011/3618-134; Факс: 011/3618-324; web site: www.sicip.co.rs

Организациона јединица:САОБРАЋАЈНИЦЕ

Одговорни пројектант за денивелације путева:
лиценца број: 315 I138 09
Дејан Радојчић, дипл.инж.грађ.

Сарадници:
Маријана Сјеклоћа, дипл.инж.грађ.
Софија Остојић, дипл.инж.грађ.

Унутрашња контрола:
Невенка Ђокић, дипл.инж.грађ.

Главни пројектант:
Милан Јелкић, дипл.грађ.инж.

Руководилац организационе јединице:
мр Новица Стевановић, дипл.грађ.инж.

Инвеститор пројекта:
" ИНФРАСТРУКТУРА ЖЕЛЕЗНИЦЕ СРБИЈЕ " А.Д.
Инфраструктура железнице Србије а.д.
Немањина 6/IV, Београд

Наручилац пројекта:
Ministarstvo građevinarstva, saobraćaja i infrastrukture
Немањина 22 - 26; 11000 Београд; Србија
web site: www.mgsi.gov.rs

Објекат:
МОДЕРНИЗАЦИЈА ЖЕЛЕЗНИЧКЕ ПРУГЕ
БЕОГРАД - СУБОТИЦА - ДРЖАВНА ГРАНИЦА (КЕЛЕБИЈА)
ДЕОНИЦА НОВИ САД - СУБОТИЦА - ДРЖАВНА ГРАНИЦА (КЕЛЕБИЈА)

Део пројекта:
ПРОЈЕКАТ САОБРАЋАЈНИЦА-ПРОЈЕКАТ ДРУМСКИХ САОБРАЋАЈНИЦА

Цртеж:	Размера:
ситуациони план	1:1000

Фаза пројекта:	датум:	Цртеж бр.
ИДР	**09.2019.**	2017-728-САО- 2/3-Ц.37.1

Број	Датум	Опис
03		
02		
01		

Ревизиони блок:

САОБРАЋАЈНИ ИНСТИТУТ ЦИП, д.о.о.

Немањина 6; 11000 Београд; Србија
Тел: 011/3618-134; Факс: 011/3618-324; web site: www.sicip.co.rs

Организациона јединица:САОБРАЋАЈНИЦЕ

Одговорни пројектант за денивелације путева:
лиценца број: 315 I138 09
Дејан Радојчић, дипл.инж.грађ.

Сарадници:
Маријана Сјеклоћа, дипл.инж.грађ.
Софија Остојић, дипл.инж.грађ.

Унутрашња контрола:
Невенка Ђокић, дипл.инж.грађ.

Главни пројектант:
Милан Јелкић, дипл.грађ.инж.

Руководилац организационе јединице:
мр Новица Стевановић, дипл.грађ.инж.

Инвеститор пројекта:
" ИНФРАСТРУКТУРА ЖЕЛЕЗНИЦЕ СРБИЈЕ " А.Д.
Немањина 6/IV, Београд

Наручилац пројекта:
Ministarstvo građevinarstva, saobraćaja i infrastrukture
Немањина 22 - 26; 11000 Београд; Србија
web site: www.mgsi.gov.rs

Објекат:
МОДЕРНИЗАЦИЈА ЖЕЛЕЗНИЧКЕ ПРУГЕ
БЕОГРАД - СУБОТИЦА - ДРЖАВНА ГРАНИЦА (КЕЛЕБИЈА)
ДЕОНИЦА НОВИ САД - СУБОТИЦА - ДРЖАВНА ГРАНИЦА (КЕЛЕБИЈА)

Део пројекта:
ПРОЈЕКАТ САОБРАЋАЈНИЦА-ПРОЈЕКАТ ДРУМСКИХ САОБРАЋАЈНИЦА

Цртеж:	Размера:
УЗДУЖНИ ПРОФИЛ	1:100/1000

Фаза пројекта:	датум:	Цртеж бр.
ИДР	9.2019.	2017-728-САО- 2/3-Ц.37.2

НОРМАЛНИ ПОПРЕЧНИ ПРОФИЛ
ДЕНИВЕЛАЦИЈА ЛОКАЛНОГ ПУТА
НАДВОЖЊАК И ПОДВОЖЊАК НА КМ 177+857.22 ПРУГЕ

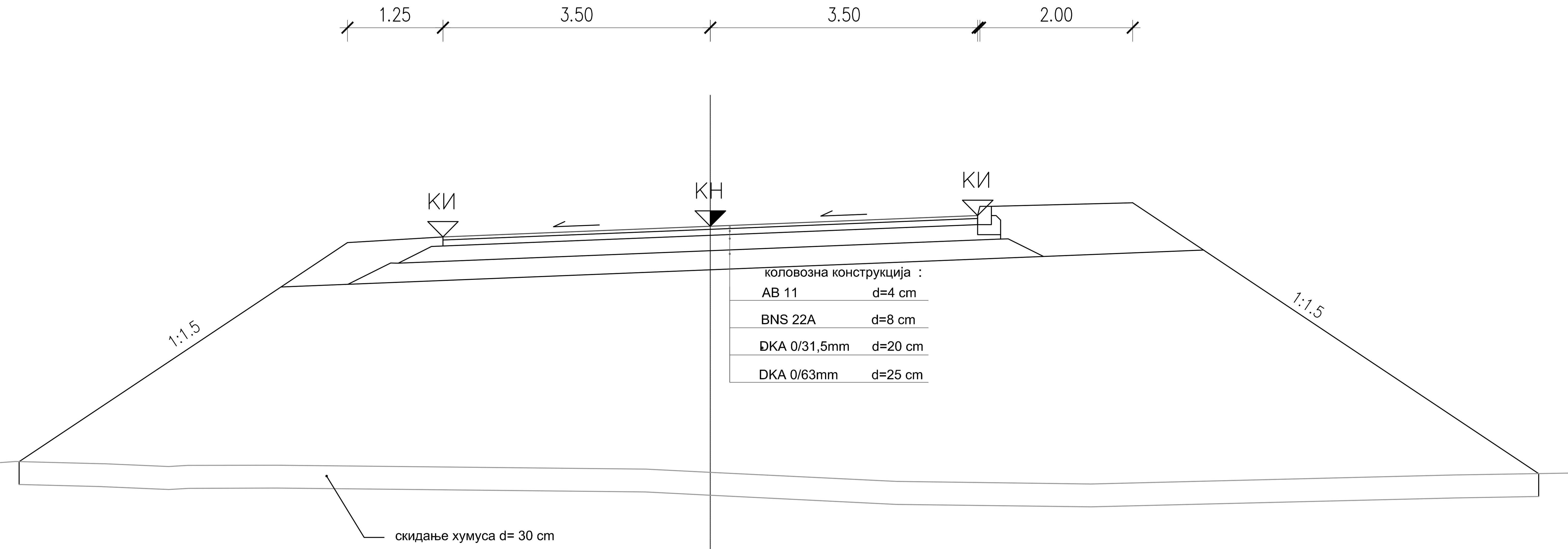

НОРМАЛНИ ПОПРЕЧНИ ПРОФИЛ
ДЕНИВЕЛАЦИЈА ЛОКАЛНОГ ПУТА
НАДВОЖЊАК И ПОДВОЖЊАК НА КМ 177+857.22 ПРУГЕ

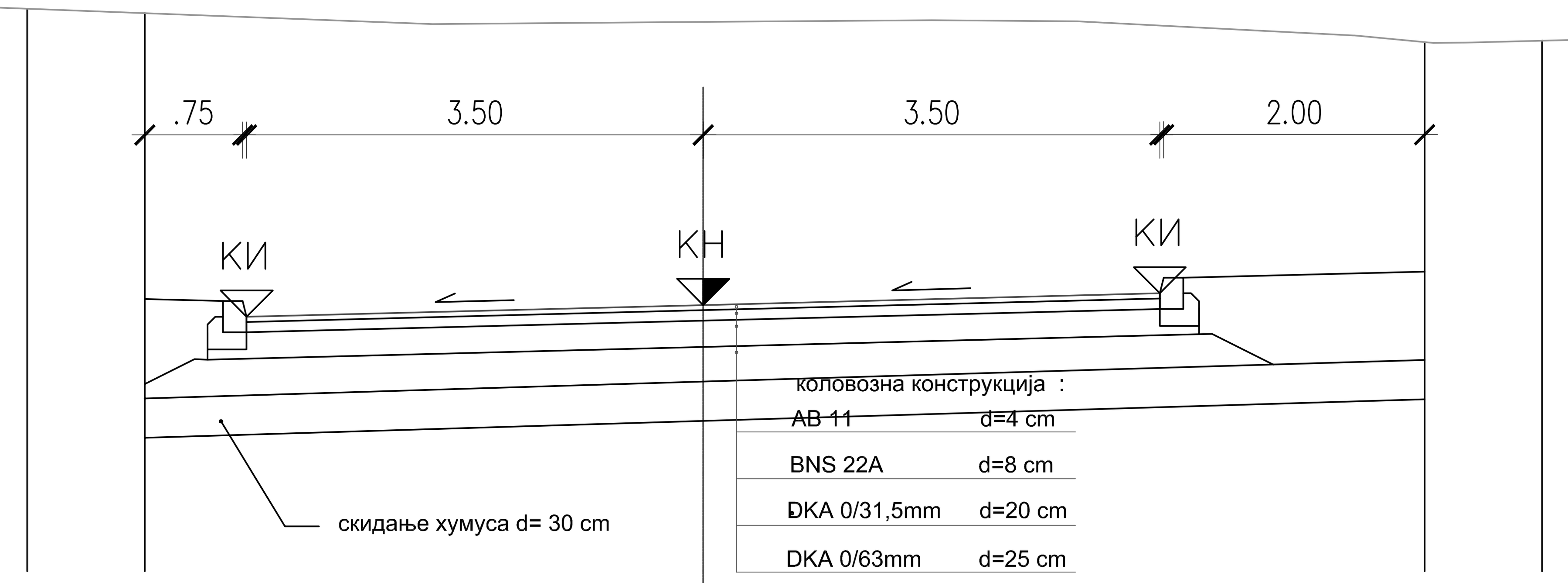

НОРМАЛНИ ПОПРЕЧНИ ПРОФИЛ
СЕРВИСНА САОБРАЋАЈНИЦА

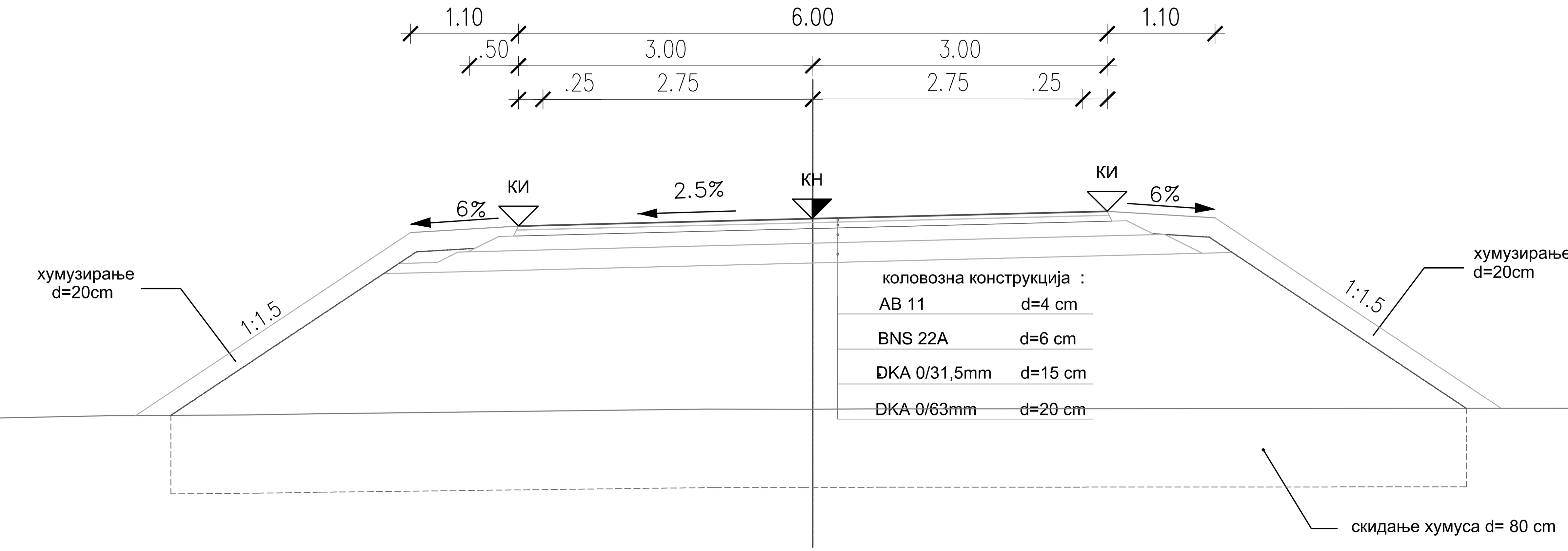

03		
02		
01		
Број	Датум	Опис

Ревизиони блок:

САОБРАЋАЈНИ ИНСТИТУТ ЦИП, д.о.о.
Немањина 6; 11000 Београд; Србија
Тел: 011/3618-134; Факс: 011/3618-324; web site: www.sicip.co.rs

Организациона јединица:САОБРАЋАЈНИЦЕ

Одговорни пројектант за денивелације путева:
лиценца број: 315 I138 09
Дејан Радојчић, дипл.инж.грађ.

Сарадници:
Маријана Сјеклоћа, дипл.инж.грађ.
Софија Остојић, дипл.инж.грађ.

Унутрашња контрола:
Невенка Ђокић, дипл.инж.грађ.

Главни пројектант:
Милан Јелкић, дипл.грађ.инж.

Руководилац организационе јединице:
мр Новица Стевановић, дипл.грађ.инж.

Инвеститор пројекта:
" ИНФРАСТРУКТУРА ЖЕЛЕЗНИЦЕ СРБИЈЕ " А.Д.
Немањина 6/IV, Београд

Наручилац пројекта:
Ministarstvo građevinarstva, saobraćaja i infrastrukture
Немањина 22 - 26; 11000 Београд; Србија
web site: www.mgsi.gov.rs

Објекат:
МОДЕРНИЗАЦИЈА ЖЕЛЕЗНИЧКЕ ПРУГЕ
БЕОГРАД - СУБОТИЦА - ДРЖАВНА ГРАНИЦА (КЕЛЕБИЈА)
ДЕОНИЦА НОВИ САД - СУБОТИЦА - ДРЖАВНА ГРАНИЦА (КЕЛЕБИЈА)

Део пројекта:
ПРОЈЕКАТ САОБРАЋАЈНИЦА-ПРОЈЕКАТ ДРУМСКИХ САОБРАЋАЈНИЦА

Цртеж:	Размера:
НОРМАЛНИ ПОПРЕЧНИ ПРОФИЛИ	1:50

Фаза пројекта:	датум:	Цртеж бр.
ИДР	**9.2019.**	2017-728-САО- 2/3-Ц.37.3

Број	Датум	Опис
03		
02		
01		

Ревизиони блок:

САОБРАЋАЈНИ ИНСТИТУТ ЦИП, д.о.о.

SAOBRAĆAJNI INSTITUT CIP

Немањина 6; 11000 Београд; Србија
Тел: 011/3618-134; Факс: 011/3618-324; web site: www.sicip.co.rs

Организациона јединица:САОБРАЋАЈНИЦЕ

Одговорни пројектант за денивелације путева:
лиценца број: 315 I138 09
Дејан Радојчић, дипл.инж.грађ.

Сарадници:
Маријана Сјеклоћа, дипл.инж.грађ.
Софија Остојић, дипл.инж.грађ.

Унутрашња контрола:
Невенка Ђокић, дипл.инж.грађ.

Главни пројектант:
Милан Јелкић, дипл.грађ.инж.

Руководилац организационе јединице:
мр Новица Стевановић, дипл.грађ.инж.

Инвеститор пројекта:
" ИНФРАСТРУКТУРА ЖЕЛЕЗНИЦЕ СРБИЈЕ " А.Д.
Инфраструктура железнице Србије а.д.
Немањина 6/IV, Београд

Наручилац пројекта:
Ministarstvo građevinarstva, saobraćaja i infrastrukture
Немањина 22 - 26; 11000 Београд; Србија
web site: www.mgsi.gov.rs

Објекат:
МОДЕРНИЗАЦИЈА ЖЕЛЕЗНИЧКЕ ПРУГЕ
БЕОГРАД - СУБОТИЦА - ДРЖАВНА ГРАНИЦА (КЕЛЕБИЈА)
ДЕОНИЦА НОВИ САД - СУБОТИЦА - ДРЖАВНА ГРАНИЦА (КЕЛЕБИЈА)

Део пројекта:
ПРОЈЕКАТ САОБРАЋАЈНИЦА-ПРОЈЕКАТ ДРУМСКИХ САОБРАЋАЈНИЦА

Цртеж:		Размера:
ситуациони план		1:1000
Фаза пројекта: **ИДР**	датум: **09.2019.**	Цртеж бр. 2017-728-САО- 2/3-Ц.38.1

ПОДУЖНИ ПРОФИЛ
ДЕНИВЕЛАЦИЈА

PROFIL-1: NADV_SU_PROLETERSKA_179
RAZMERA 1:1000/100

ПОДУЖНИ ПРОФИЛ
УЛ. ПРОЛЕТЕРСКА

PROFIL-2: SU_RASKR_PROLETERSKA
RAZMERA 1:1000/100

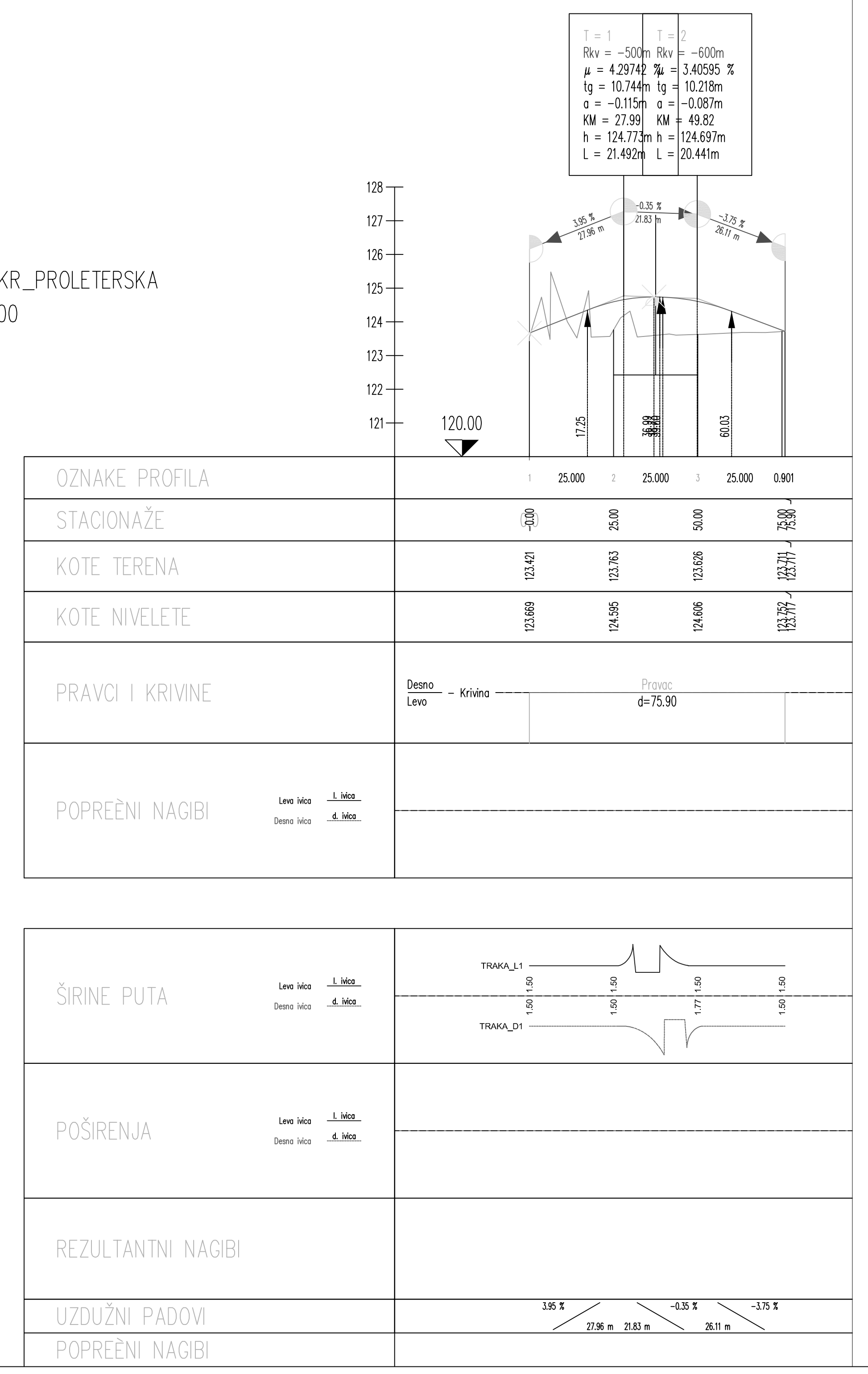

Број	Датум	Опис
03		
02		
01		

Ревизиони блок:

САОБРАЋАЈНИ ИНСТИТУТ ЦИП, д.о.о.
Немањина 6; 11000 Београд; Србија
Тел: 011/3618-134; Факс: 011/3618-324; web site: www.sicip.co.rs

Организациона јединица:САОБРАЋАЈНИЦЕ

Одговорни пројектант за денивелације путева:
лиценца број: 315 I138 09
Дејан Радојчић, дипл.инж.грађ.

Сарадници:
Маријана Сјеклоћа, дипл.инж.грађ.
Софија Остојић, дипл.инж.грађ.

Унутрашња контрола:
Невенка Ђокић, дипл.инж.грађ.

Главни пројектант:
Милан Јелкић, дипл.грађ.инж.

Руководилац организационе јединице:
мр Новица Стевановић, дипл.грађ.инж.

Инвеститор пројекта:
" ИНФРАСТРУКТУРА ЖЕЛЕЗНИЦЕ СРБИЈЕ " А.Д.
Немањина 6/IV, Београд

Наручилац пројекта:
Ministarstvo građevinarstva, saobraćaja i infrastrukture
Немањина 22 - 26; 11000 Београд; Србија
web site: www.mgsi.gov.rs

Објекат:
МОДЕРНИЗАЦИЈА ЖЕЛЕЗНИЧКЕ ПРУГЕ
БЕОГРАД - СУБОТИЦА - ДРЖАВНА ГРАНИЦА (КЕЛЕБИЈА)
ДЕОНИЦА НОВИ САД - СУБОТИЦА - ДРЖАВНА ГРАНИЦА (КЕЛЕБИЈА)

Део пројекта:
ПРОЈЕКАТ САОБРАЋАЈНИЦА-ПРОЈЕКАТ ДРУМСКИХ САОБРАЋАЈНИЦА

Цртеж:	Размера:
УЗДУЖНИ ПРОФИЛ	1:100/1000

Фаза пројекта:	датум:	Цртеж бр.
ИДР	**9.2019.**	2017-728-САО- 2/3-Ц.38.2

НОРМАЛНИ ПОПРЕЧНИ ПРОФИЛ
ДЕНИВЕЛАЦИЈА ЛОКАЛНОГ ПУТА
НАДВОЖЊАК НА КМ 179+395.83 ПРУГЕ

-НА ВИСОКОМ НАСИПУ-

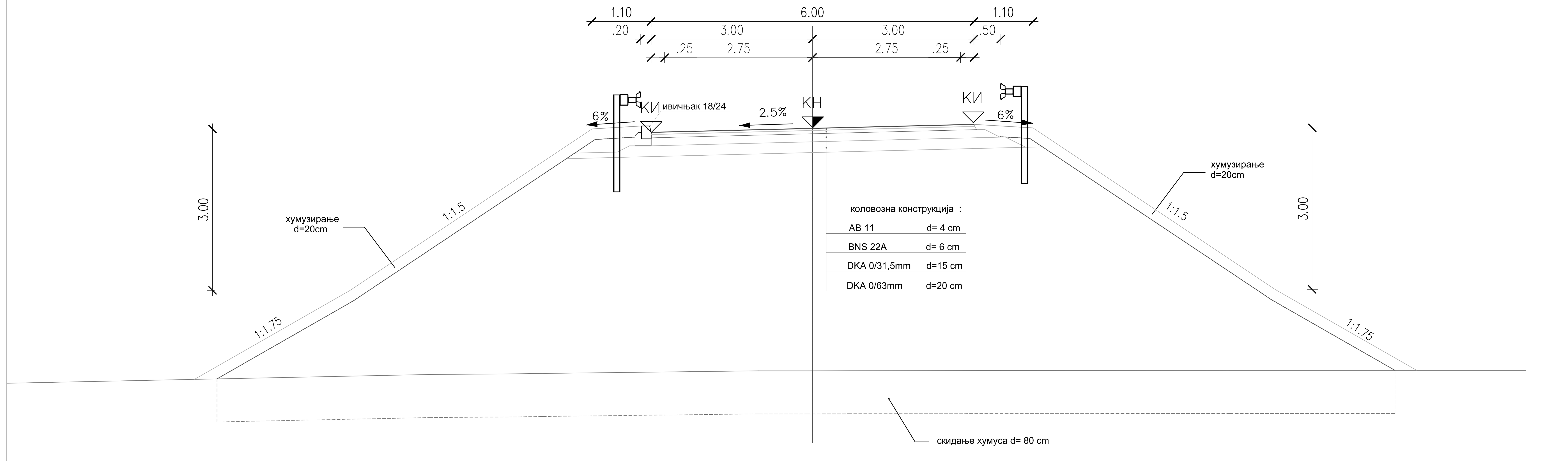

НОРМАЛНИ ПОПРЕЧНИ ПРОФИЛ
ДЕНИВЕЛАЦИЈА ЛОКАЛНОГ ПУТА
НАДВОЖЊАК НА КМ 179+395.83 ПРУГЕ

-НА НИСКОМ НАСИПУ-

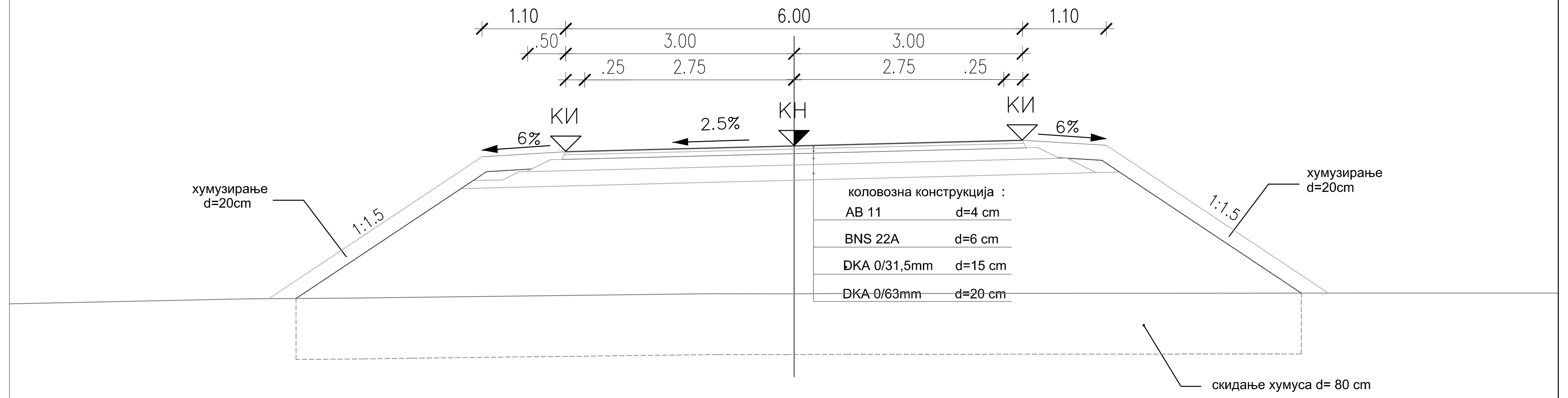

НОРМАЛНИ ПОПРЕЧНИ ПРОФИЛ
СЕРВИСНА САОБРАЋАЈНИЦА

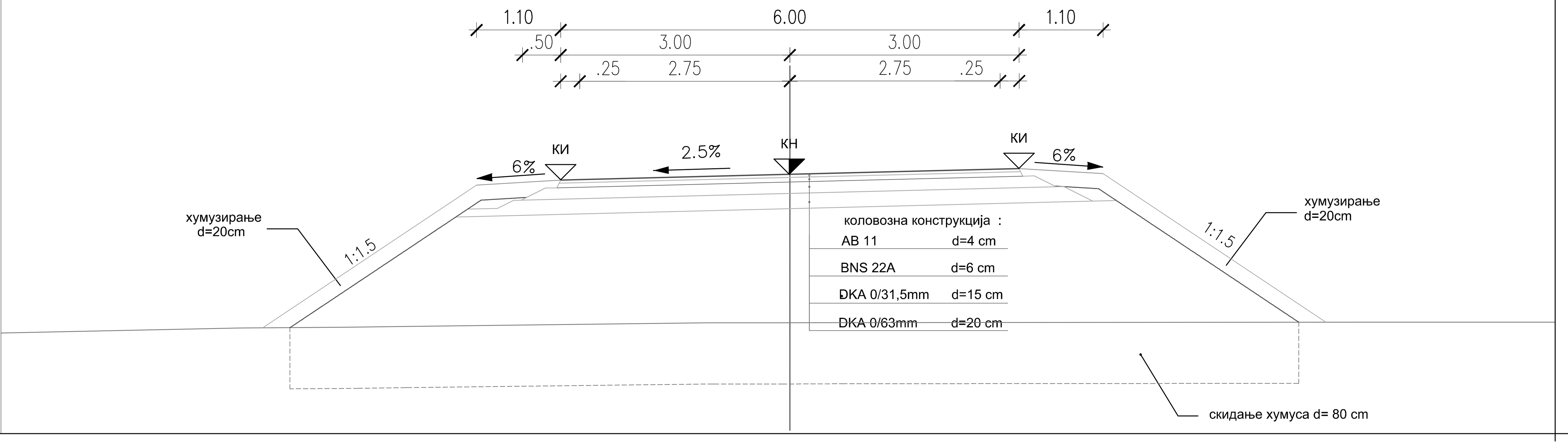

Број	Датум	Опис
03		
02		
01		

Ревизиони блок:

SAOBRAĆAJNI INSTITUT CIP

САОБРАЋАЈНИ ИНСТИТУТ ЦИП, д.о.о.

Немањина 6; 11000 Београд; Србија
Тел: 011/3618-134; Факс: 011/3618-324; web site: www.sicip.co.rs

Организациона јединица:САОБРАЋАЈНИЦЕ

Одговорни пројектант за денивелације путева:
лиценца број: 315 I138 09
Дејан Радојчић, дипл.инж.грађ.

Сарадници:
Маријана Сјеклоћа, дипл.инж.грађ.
Софија Остојић, дипл.инж.грађ.

Унутрашња контрола:
Невенка Ђокић, дипл.инж.грађ.

Главни пројектант:
Милан Јелкић, дипл.грађ.инж.

Руководилац организационе јединице:
мр Новица Стевановић, дипл.грађ.инж.

Инвеститор пројекта:
" ИНФРАСТРУКТУРА ЖЕЛЕЗНИЦЕ СРБИЈЕ " А.Д.
Немањина 6/IV, Београд

Наручилац пројекта:
Ministarstvo građevinarstva, saobraćaja i infrastrukture
Немањина 22 - 26; 11000 Београд; Србија
web site: www.mgsi.gov.rs

Објекат:
МОДЕРНИЗАЦИЈА ЖЕЛЕЗНИЧКЕ ПРУГЕ
БЕОГРАД - СУБОТИЦА - ДРЖАВНА ГРАНИЦА (КЕЛЕБИЈА)
ДЕОНИЦА НОВИ САД - СУБОТИЦА - ДРЖАВНА ГРАНИЦА (КЕЛЕБИЈА)

Део пројекта:
ПРОЈЕКАТ САОБРАЋАЈНИЦА-ПРОЈЕКАТ ДРУМСКИХ САОБРАЋАЈНИЦА

Цртеж:	Размера:
НОРМАЛНИ ПОПРЕЧНИ ПРОФИЛИ	1:50

Фаза пројекта:	датум:	Цртеж бр.
ИДР	**9.2019.**	2017-728-САО- 2/3-Ц.38.3

Број	Датум	Опис
03		
02		
01		

Ревизиони блок:

САОБРАЋАЈНИ ИНСТИТУТ ЦИП, д.о.о.

SAOBRAĆAJNI INSTITUT CIP

Немањина 6; 11000 Београд; Србија
Тел: 011/3618-134; Факс: 011/3618-324; web site: www.sicip.co.rs

Организациона јединица:САОБРАЋАЈНИЦЕ

Одговорни пројектант за денивелације путева:

лиценца број: 315 I138 09

Дејан Радојчић, дипл.инж.грађ.

Сарадници:

Маријана Сјеклоћа, дипл.инж.грађ.
Софија Остојић, дипл.инж.грађ.

Унутрашња контрола:
Невенка Ђокић, дипл.инж.грађ.

Главни пројектант:
Милан Јелкић, дипл.грађ.инж.

Руководилац организационе јединице:
мр Новица Стевановић, дипл.грађ.инж.

Инвеститор пројекта:
" ИНФРАСТРУКТУРА ЖЕЛЕЗНИЦЕ СРБИЈЕ " А.Д.
Немањина 6/IV, Београд

Наручилац пројекта:
Ministarstvo građevinarstva, saobraćaja i infrastrukture
Немањина 22 - 26; 11000 Београд; Србија
web site: www.mgsi.gov.rs

Објекат:
МОДЕРНИЗАЦИЈА ЖЕЛЕЗНИЧКЕ ПРУГЕ
БЕОГРАД - СУБОТИЦА - ДРЖАВНА ГРАНИЦА (КЕЛЕБИЈА)
ДЕОНИЦА НОВИ САД - СУБОТИЦА - ДРЖАВНА ГРАНИЦА (КЕЛЕБИЈА)

Део пројекта:
ПРОЈЕКАТ САОБРАЋАЈНИЦА-ПРОЈЕКАТ ДРУМСКИХ САОБРАЋАЈНИЦА

Цртеж:	Размера:
ситуациони план	1:1000

Фаза пројекта:	датум:	Цртеж бр.
ИДР	**09.2019.**	2017-728-САО- 2/3-Ц.39.1

ПОДУЖНИ ПРОФИЛ
ДЕНИВЕЛАЦИЈА

PROFIL-1: NADV_SU_CELJSKA_180
RAZMERA 1:1000/100

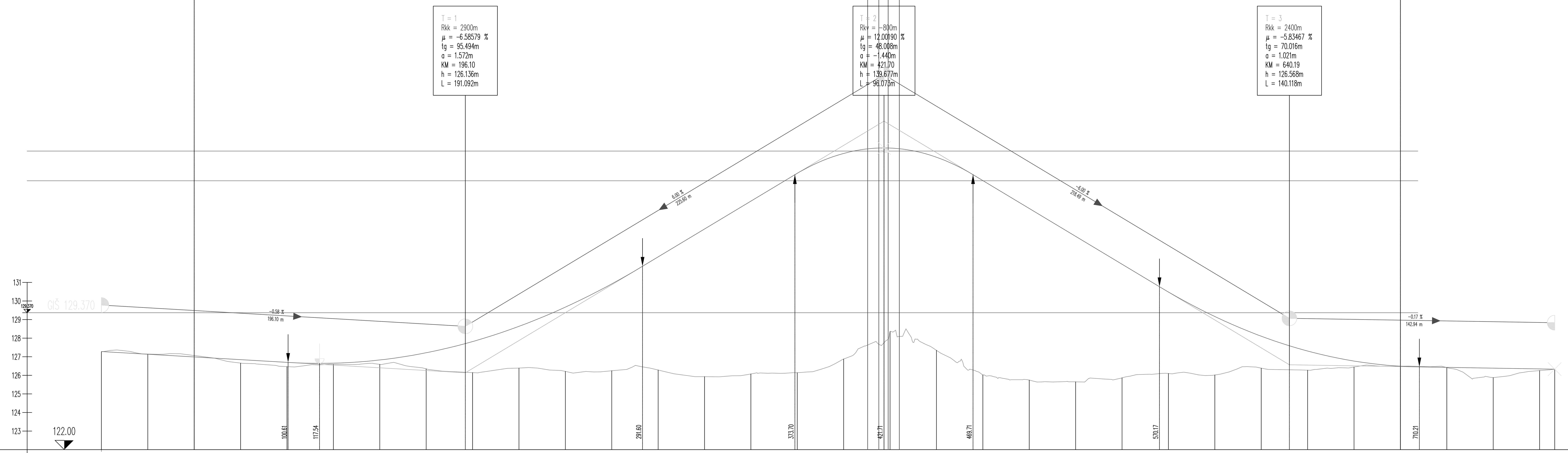

OZNAKE PROFILA	Razmak	STACIONAŽE	KOTE TERENA	KOTE NIVELETE
1	25.000	−0.00 (0.0)	127.263	127.281
2	25.000	25.00	127.145	127.135
3	25.000	50.00	127.068	126.989
4	25.000	75.00	126.657	126.843
5	25.000	0.00 (01)	126.468	126.697
6	25.000	25.00	126.588	126.654
7	25.000	50.00	126.588	126.826
8	25.000	75.00	126.346	127.214
9	25.000	0.00 (02)	126.145	127.817
10	25.000	25.00	126.391	128.635
11	25.000	50.00	126.211	129.670
12	25.000	75.00	126.245	130.919
13	25.000	0.00 (03)	126.285	132.372
14	25.000	25.00	125.928	133.873
15	25.000	50.00	126.075	135.373
16	25.000	75.00	126.142	136.873
17	25.000	0.00 (04)	126.878	137.942
18	25.000	25.00	128.356	138.230
19	25.000	50.00	127.343	137.736
20	25.000	75.00	126.023	136.479
21	25.000	0.00 (05)	125.742	134.979
22	25.000	25.00	125.651	133.479
23	25.000	50.00	125.865	131.979
24	25.000	75.00	126.097	130.484
25	25.000	0.00 (06)	126.019	129.165
26	25.000	25.00	126.387	128.106
27	25.000	50.00	126.276	127.307
28	25.000	75.00	126.444	126.769
29	25.000	0.00 (07)	126.488	126.491
30	25.000	25.00	126.417	126.428
31	25.000	50.00	125.879	126.387
32	8.135	75.00	126.256	126.346
33		83.13	126.332	126.332

PRAVCI I KRIVINE
Desno / Levo – Krivina
Pravac
d=783.14

POPREČNI NAGIBI
Levo lvica: l. ivica 2.50% … 2.50%
Desno lvica: d. ivica −2.50% … −2.50%

ŠIRINE PUTA
Levo lvica: l. ivica
Desno lvica: d. ivica
TRAKA_L1
3.00 3.00 (at each profile 1–33)
TRAKA_D1

POŠIRENJA
Levo lvica: l. ivica
Desno lvica: d. ivica

REZULTANTNI NAGIBI

UZDUŽNI PADOVI: −0.58 % 196.10 m; 6.00 % 223.60 m; −6.00 % 218.49 m; −0.17 % 142.94 m

POPREČNI NAGIBI: 2.50% / −2.50% … 2.50% / −2.50%

DELTA H

STAC. PRAVACA I KRIVINA: 0.00 … 783.14

STAC. POPREČ. NAG. L: 0.00 … 783.14

Дејан М. Радојчић, дипл. грађ. инж., 315 I138 09, ОДГОВОРНИ ПРОЈЕКТАНТ

03		
02		
01		
Број	Датум	Опис

Ревизиони блок:

САОБРАЋАЈНИ ИНСТИТУТ ЦИП, д.о.о.
SAOBRAĆAJNI INSTITUT CIP
Немањина 6; 11000 Београд; Србија
Тел: 011/3618-134; Факс: 011/3618-324; web site: www.sicip.co.rs

Организациона јединица:САОБРАЋАЈНИЦЕ

Одговорни пројектант за денивелације путева:
лиценца број: 315 I138 09
Дејан Радојчић, дипл.инж.грађ.

Сарадници:
Маријана Сјеклоћа, дипл.инж.грађ.
Софија Остојић, дипл.инж.грађ.

Унутрашња контрола:
Невенка Ђокић, дипл.инж.грађ.

Главни пројектант:
Милан Јелкић, дипл.грађ.инж.

Руководилац организационе јединице:
мр Новица Стевановић, дипл.грађ.инж.

Инвеститор пројекта:
" ИНФРАСТРУКТУРА ЖЕЛЕЗНИЦЕ СРБИЈЕ " А.Д.
Немањина 6/IV, Београд

Наручилац пројекта:
Ministarstvo građevinarstva, saobraćaja i infrastrukture
Немањина 22 - 26; 11000 Београд; Србија
web site: www.mgsi.gov.rs

Објекат:
МОДЕРНИЗАЦИЈА ЖЕЛЕЗНИЧКЕ ПРУГЕ
БЕОГРАД - СУБОТИЦА - ДРЖАВНА ГРАНИЦА (КЕЛЕБИЈА)
ДЕОНИЦА НОВИ САД - СУБОТИЦА - ДРЖАВНА ГРАНИЦА (КЕЛЕБИЈА)

Део пројекта:
ПРОЈЕКАТ САОБРАЋАЈНИЦА-ПРОЈЕКАТ ДРУМСКИХ САОБРАЋАЈНИЦА

Цртеж:		Размера:
УЗДУЖНИ ПРОФИЛ		1:100/1000
Фаза пројекта: **ИДР**	датум: **9.2019.**	Цртеж бр. 2017-728-САО- 2/3-Ц.39.2

НОРМАЛНИ ПОПРЕЧНИ ПРОФИЛ
ДЕНИВЕЛАЦИЈА ЛОКАЛНОГ ПУТА
НАДВОЖЊАК НА КМ 180+969.60 ПРУГЕ

-НА ВИСОКОМ НАСИПУ-

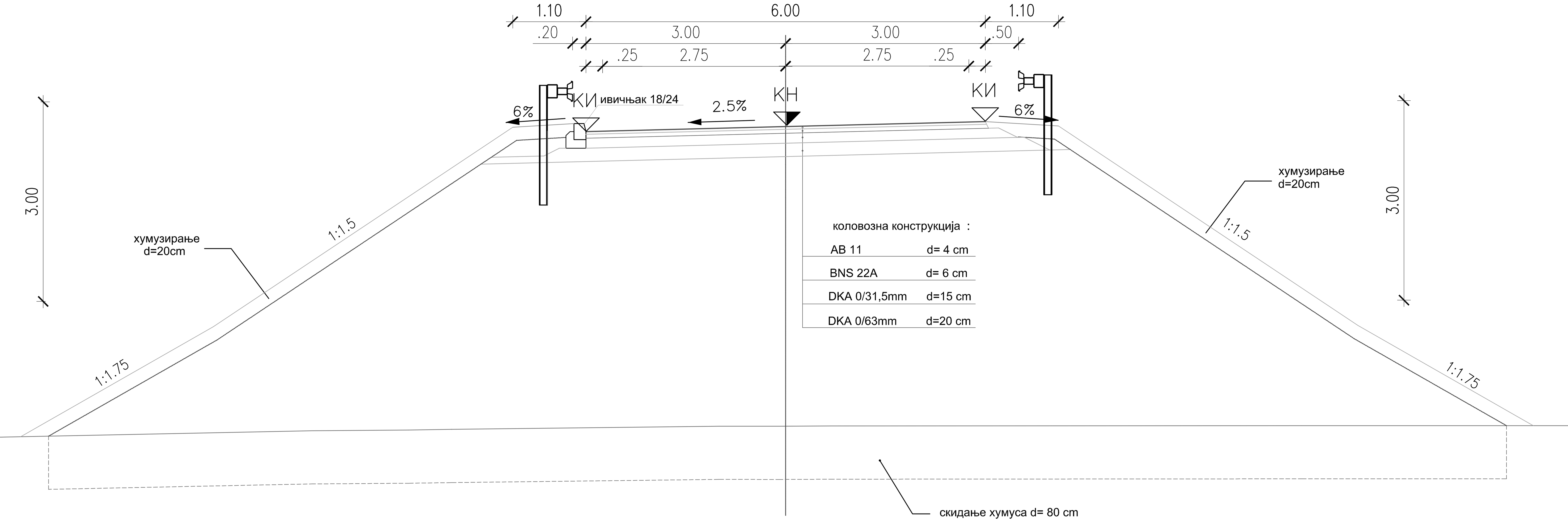

НОРМАЛНИ ПОПРЕЧНИ ПРОФИЛ
ДЕНИВЕЛАЦИЈА ЛОКАЛНОГ ПУТА
НАДВОЖЊАК НА КМ 180+969.60 ПРУГЕ

-НА НИСКОМ НАСИПУ-

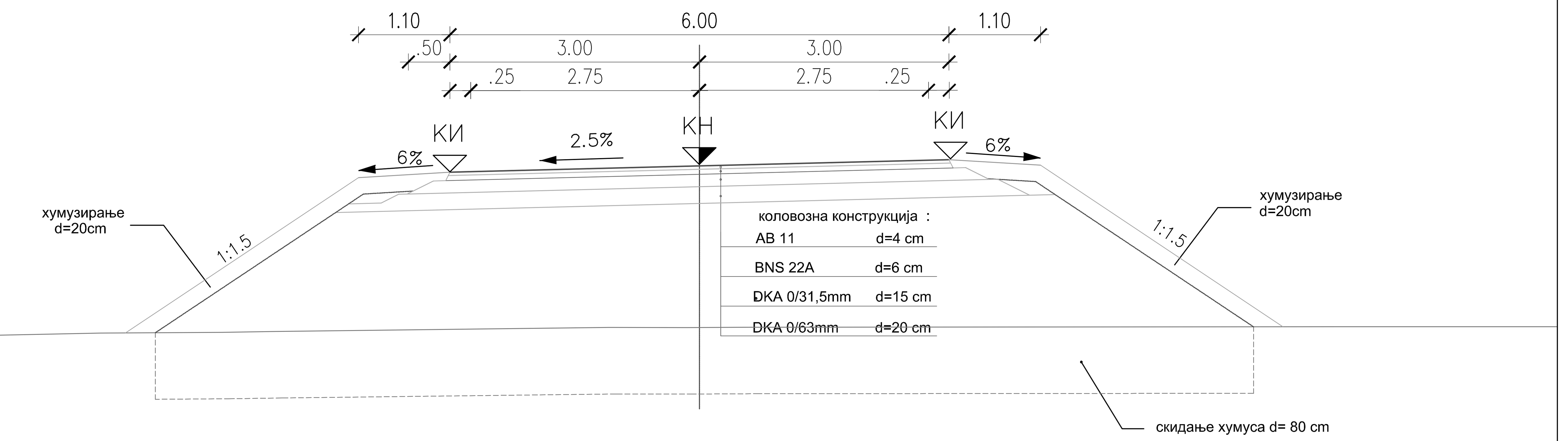

Број	Датум	Опис
03		
02		
01		

Ревизиони блок:

САОБРАЋАЈНИ ИНСТИТУТ ЦИП, д.о.о.

Немањина 6; 11000 Београд; Србија
Тел: 011/3618-134; Факс: 011/3618-324; web site: www.sicip.co.rs

Организациона јединица:САОБРАЋАЈНИЦЕ

Одговорни пројектант за денивелације путева: лиценца број: 315 I138 09 **Дејан Радојчић, дипл.инж.грађ.**	Инвеститор пројекта: **" ИНФРАСТРУКТУРА ЖЕЛЕЗНИЦЕ СРБИЈЕ " А.Д.** Немањина 6/IV, Београд
	Наручилац пројекта: Ministarstvo građevinarstva, saobraćaja i infrastrukture Немањина 22 - 26; 11000 Београд; Србија web site: www.mgsi.gov.rs
Сарадници: **Маријана Сјеклоћа, дипл.инж.грађ.** **Софија Остојић, дипл.инж.грађ.**	Објекат: МОДЕРНИЗАЦИЈА ЖЕЛЕЗНИЧКЕ ПРУГЕ БЕОГРАД - СУБОТИЦА - ДРЖАВНА ГРАНИЦА (КЕЛЕБИЈА) ДЕОНИЦА НОВИ САД - СУБОТИЦА - ДРЖАВНА ГРАНИЦА (КЕЛЕБИЈА)
	Део пројекта: ПРОЈЕКАТ САОБРАЋАЈНИЦА-ПРОЈЕКАТ ДРУМСКИХ САОБРАЋАЈНИЦА
Унутрашња контрола: **Невенка Ђокић, дипл.инж.грађ.**	Цртеж: **НОРМАЛНИ ПОПРЕЧНИ ПРОФИЛИ** — Размера: 1:50
Главни пројектант: **Милан Јелкић, дипл.грађ.инж.**	
Руководилац организационе јединице: **мр Новица Стевановић, дипл.грађ.инж.**	Фаза пројекта: **ИДР** — датум: **9.2019.** — Цртеж бр. 2017-728-САО- 2/3-Ц.39.3

Број	Датум	Опис
03		
02		
01		

Ревизиони блок:

САОБРАЋАЈНИ ИНСТИТУТ ЦИП, д.о.о.

SAOBRAĆAJNI INSTITUT CIP

Немањина 6; 11000 Београд; Србија
Тел: 011/3618-134; Факс: 011/3618-324; web site: www.sicip.co.rs

Организациона јединица:САОБРАЋАЈНИЦЕ

Одговорни пројектант за денивелације путева:

лиценца број: 315 I138 09

Дејан Радојчић, дипл.инж.грађ.

Сарадници:

Маријана Сјеклоћа, дипл.инж.грађ.
Софија Остојић, дипл.инж.грађ.

Унутрашња контрола:

Невенка Ђокић, дипл.инж.грађ.

Главни пројектант:

Милан Јелкић, дипл.грађ.инж.

Руководилац организационе јединице:

мр Новица Стевановић, дипл.грађ.инж.

Инвеститор пројекта:
" ИНФРАСТРУКТУРА ЖЕЛЕЗНИЦЕ СРБИЈЕ " А.Д.
Немањина 6/IV, Београд

Наручилац пројекта:
Ministarstvo građevinarstva, saobraćaja i infrastrukture
Немањина 22 - 26; 11000 Београд; Србија
web site: www.mgsi.gov.rs

Објекат:
МОДЕРНИЗАЦИЈА ЖЕЛЕЗНИЧКЕ ПРУГЕ
БЕОГРАД - СУБОТИЦА - ДРЖАВНА ГРАНИЦА (КЕЛЕБИЈА)
ДЕОНИЦА НОВИ САД - СУБОТИЦА - ДРЖАВНА ГРАНИЦА (КЕЛЕБИЈА)

Део пројекта:
ПРОЈЕКАТ САОБРАЋАЈНИЦА-ПРОЈЕКАТ ДРУМСКИХ САОБРАЋАЈНИЦА

Цртеж:	Размера:
ситуациони план	1:1000

Фаза пројекта:	датум:	Цртеж бр.
ИДР	**09.2019.**	2017-728-САО- 2/3-Ц.40.1

ПОДУЖНИ ПРОФИЛ
ДЕНИВЕЛАЦИЈА

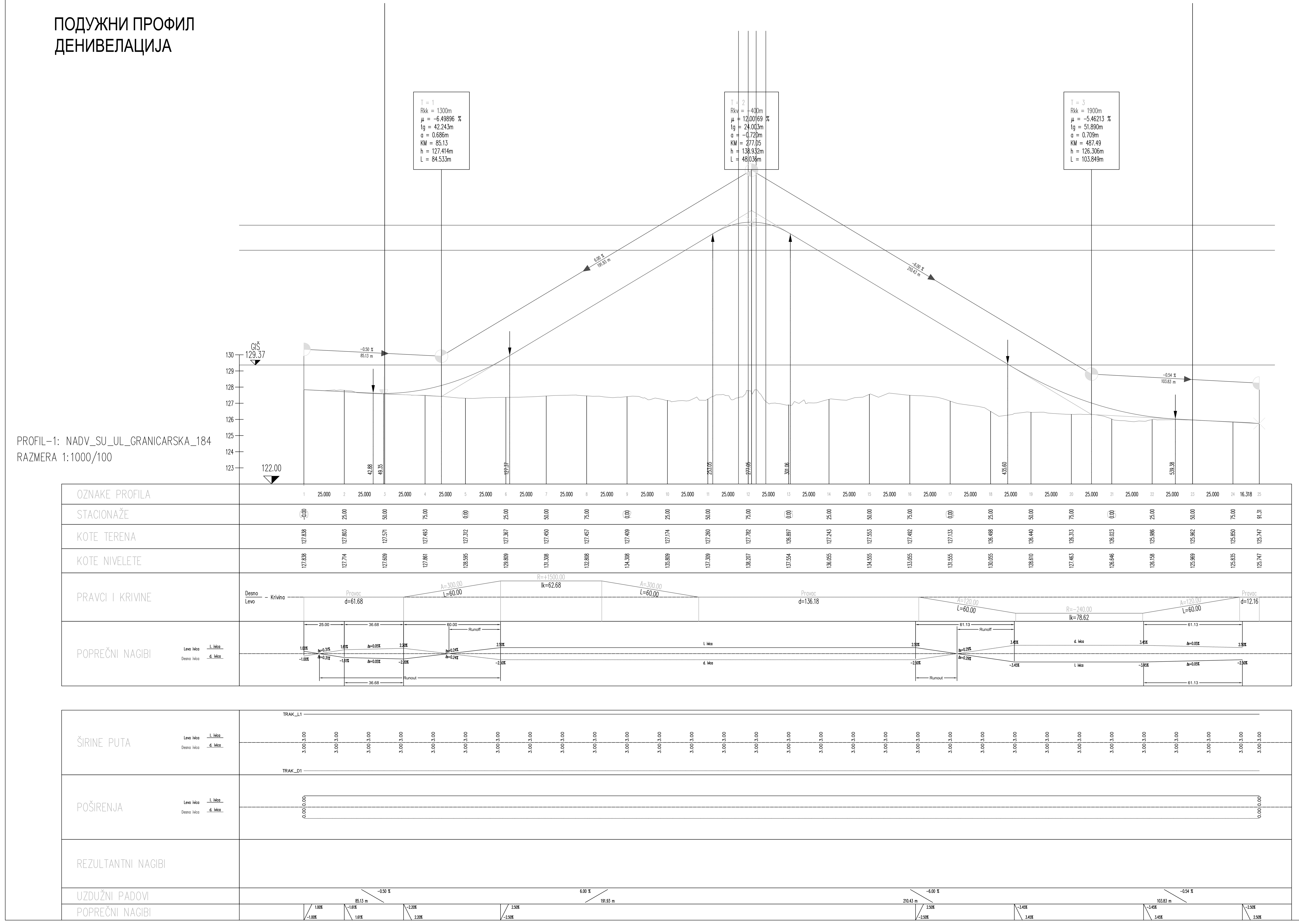

ПОДУЖНИ ПРОФИЛ
ПРУСТУПНИ ПУТ ТК ОБЕКТУ

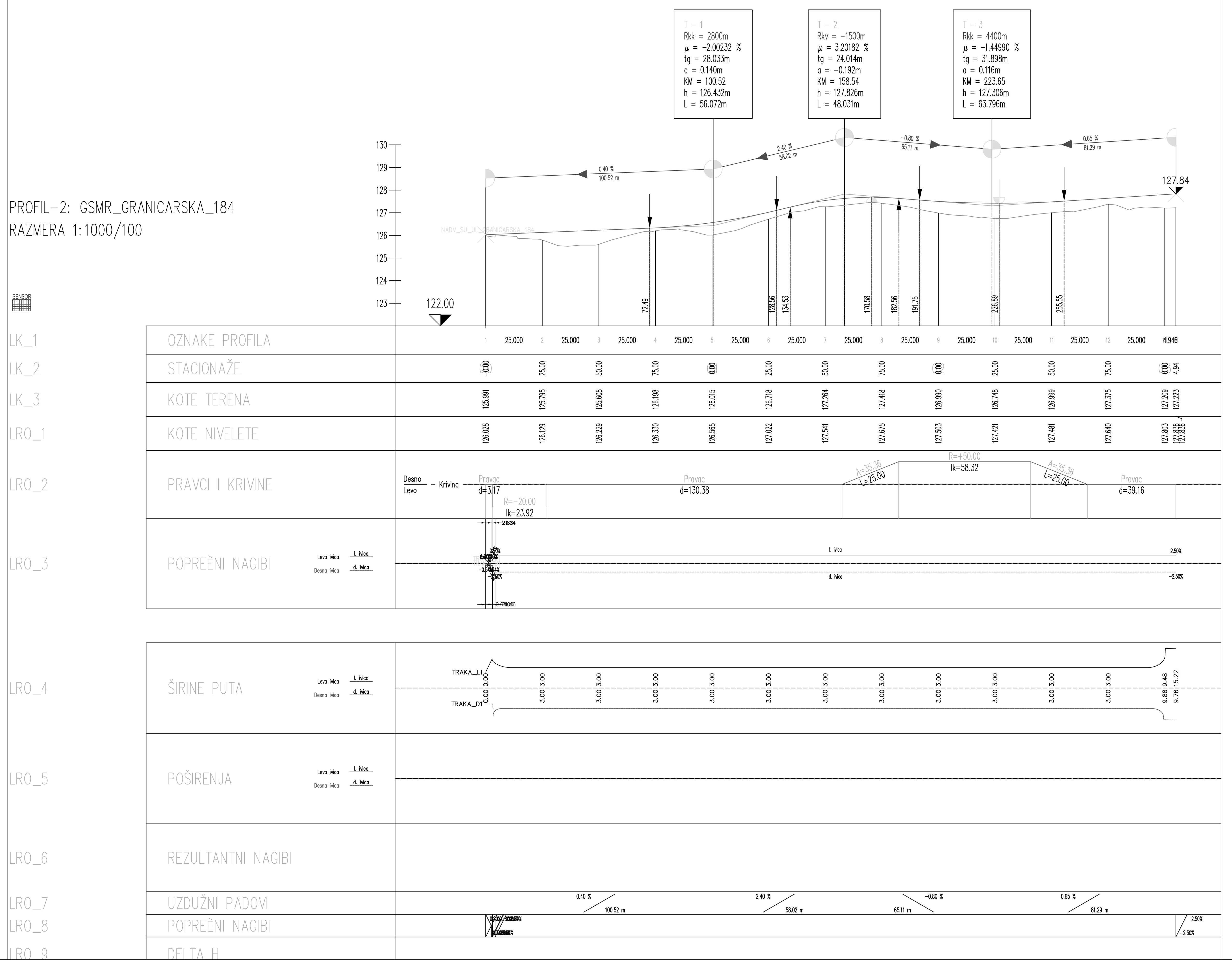

Број	Датум	Опис
03		
02		
01		

Ревизиони блок:

САОБРАЋАЈНИ ИНСТИТУТ ЦИП, д.о.о.
Немањина 6; 11000 Београд; Србија
Тел: 011/3618-134; Факс: 011/3618-324; web site: www.sicip.co.rs

Организациона јединица: САОБРАЋАЈНИЦЕ

Одговорни пројектант за денивелације путева:
лиценца број: 315 I138 09
Дејан Радојчић, дипл.инж.грађ.

Сарадници:
Маријана Сјеклоћа, дипл.инж.грађ.
Софија Остојић, дипл.инж.грађ.

Инвеститор пројекта: " ИНФРАСТРУКТУРА ЖЕЛЕЗНИЦЕ СРБИЈЕ " А.Д.
Немањина 6/IV, Београд

Наручилац пројекта:
Ministarstvo građevinarstva, saobraćaja i infrastrukture
Немањина 22 - 26; 11000 Београд; Србија
web site: www.mgsi.gov.rs

Објекат:
МОДЕРНИЗАЦИЈА ЖЕЛЕЗНИЧКЕ ПРУГЕ
БЕОГРАД - СУБОТИЦА - ДРЖАВНА ГРАНИЦА (КЕЛЕБИЈА)
ДЕОНИЦА НОВИ САД - СУБОТИЦА - ДРЖАВНА ГРАНИЦА (КЕЛЕБИЈА)

Део пројекта:
ПРОЈЕКАТ САОБРАЋАЈНИЦА-ПРОЈЕКАТ ДРУМСКИХ САОБРАЋАЈНИЦА

Унутрашња контрола:
Невенка Ђокић, дипл.инж.грађ.

Главни пројектант:
Милан Јелкић, дипл.грађ.инж.

Руководилац организационе јединице:
мр Новица Стевановић, дипл.грађ.инж.

Цртеж: **УЗДУЖНИ ПРОФИЛ**
Размера: 1:100/1000

Фаза пројекта:	датум:	Цртеж бр.
ИДР	9.2019.	2017-728-САО- 2/3-Ц.40.2

НОРМАЛНИ ПОПРЕЧНИ ПРОФИЛ
ДЕНИВЕЛАЦИЈА ЛОКАЛНОГ ПУТА
НАДВОЖЊАК НА КМ 184+258.47 ПРУГЕ

-НА ВИСОКОМ НАСИПУ-

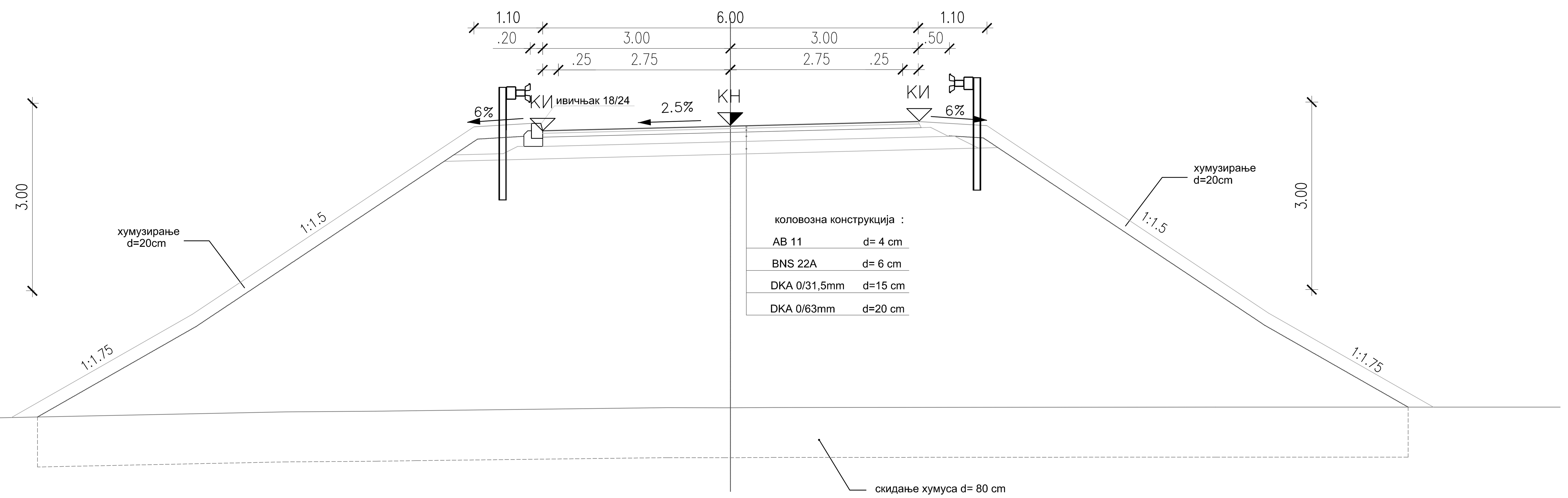

НОРМАЛНИ ПОПРЕЧНИ ПРОФИЛ
ДЕНИВЕЛАЦИЈА ЛОКАЛНОГ ПУТА
НАДВОЖЊАК НА КМ 184+258.47 ПРУГЕ

-НА НИСКОМ НАСИПУ-

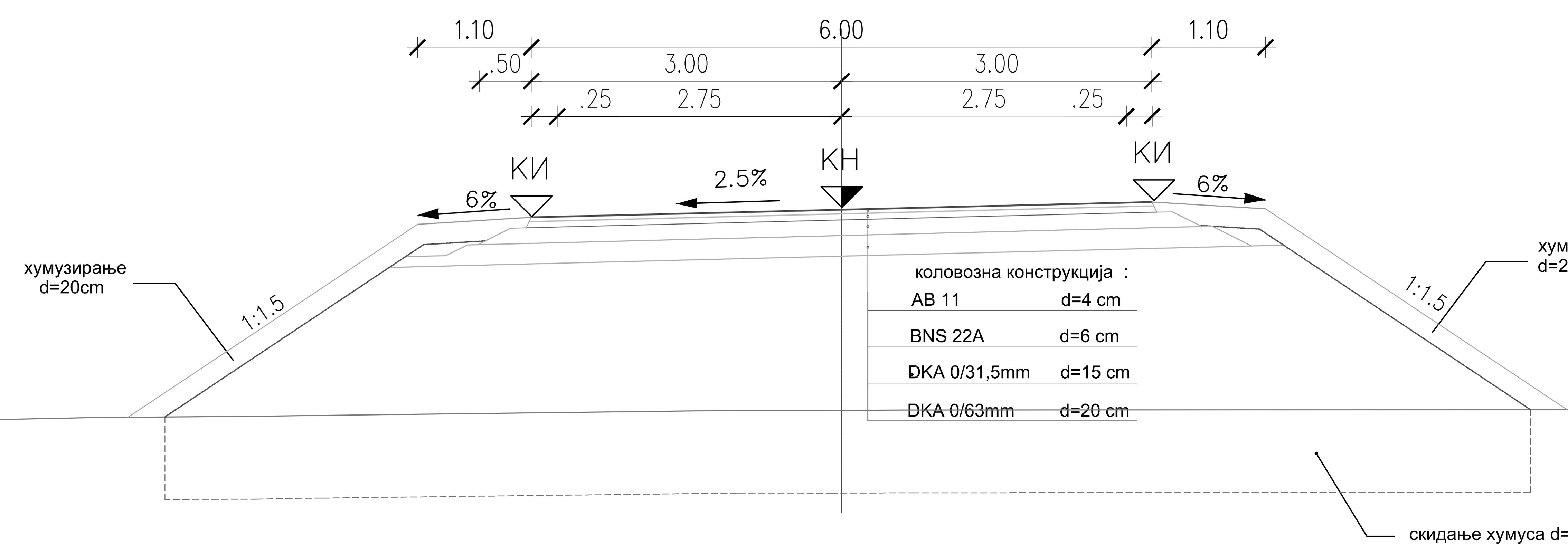

НОРМАЛНИ ПОПРЕЧНИ ПРОФИЛ
ПРУСТУПНИ ПУТ ТК ОБЈЕКТУ

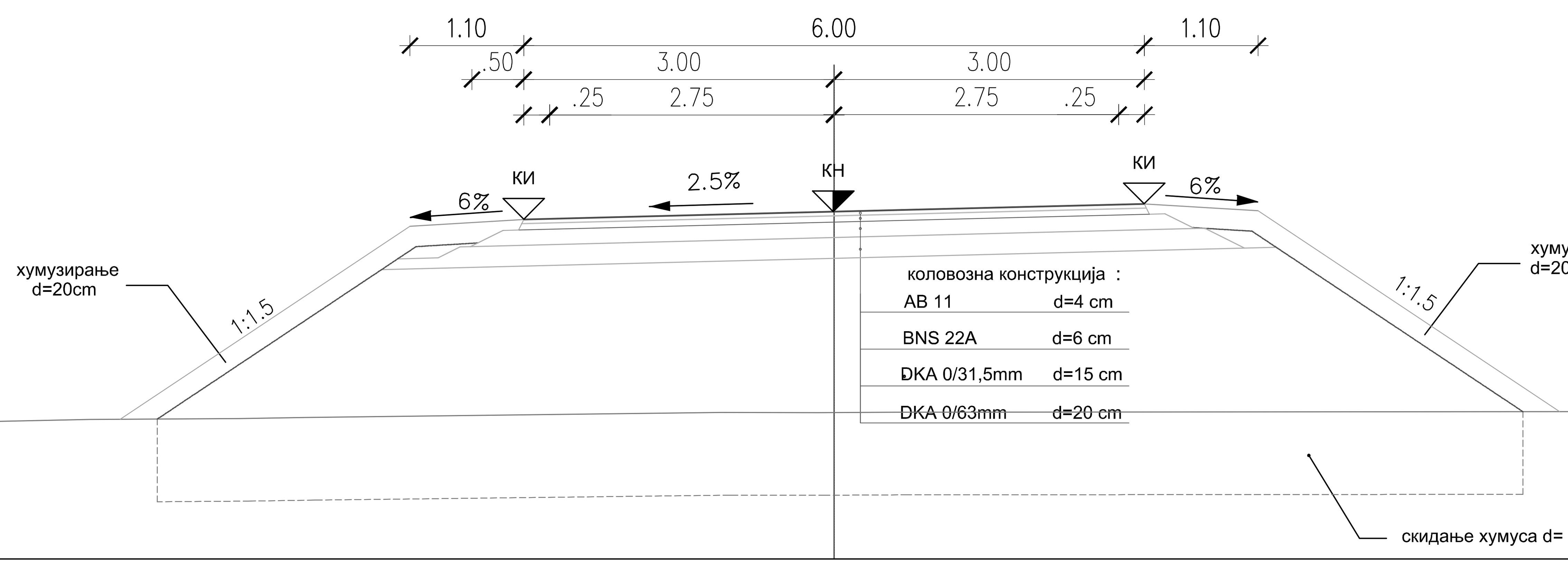

Број	Датум	Опис
03		
02		
01		

Ревизиони блок:

САОБРАЋАЈНИ ИНСТИТУТ ЦИП, д.о.о.

SAOBRAĆAJNI INSTITUT CIP

Немањина 6; 11000 Београд; Србија
Тел: 011/3618-134; Факс: 011/3618-324; web site: www.sicip.co.rs

Организациона јединица:САОБРАЋАЈНИЦЕ

Одговорни пројектант за денивелације путева:

лиценца број: 315 I138 09

Дејан Радојчић, дипл.инж.грађ.

Сарадници:

Маријана Сјеклоћа, дипл.инж.грађ.
Софија Остојић, дипл.инж.грађ.

Инвеститор пројекта:
" ИНФРАСТРУКТУРА ЖЕЛЕЗНИЦЕ СРБИЈЕ " А.Д.
Немањина 6/IV, Београд

Наручилац пројекта:
Ministarstvo građevinarstva, saobraćaja i infrastrukture
Nemanjina 22 - 26; 11000 Beograd; Србија
web site: www.mgsi.gov.rs

Објекат:
МОДЕРНИЗАЦИЈА ЖЕЛЕЗНИЧКЕ ПРУГЕ
БЕОГРАД - СУБОТИЦА - ДРЖАВНА ГРАНИЦА (КЕЛЕБИЈА)
ДЕОНИЦА НОВИ САД - СУБОТИЦА - ДРЖАВНА ГРАНИЦА (КЕЛЕБИЈА)

Део пројекта:
ПРОЈЕКАТ САОБРАЋАЈНИЦА-ПРОЈЕКАТ ДРУМСКИХ САОБРАЋАЈНИЦА

Унутрашња контрола:
Невенка Ђокић, дипл.инж.грађ.

Главни пројектант:
Милан Јелкић, дипл.грађ.инж.

Руководилац организационе јединице:
мр Новица Стевановић, дипл.грађ.инж.

Цртеж:			Размера:
НОРМАЛНИ ПОПРЕЧНИ ПРОФИЛИ			1:50
Фаза пројекта:	датум:	Цртеж бр.	
ИДР	9.2019.	2017-728-САО- 2/3-Ц.40.3	